Verduno con boccaporto

Cod. 1080135-1080136-1080137-1080138

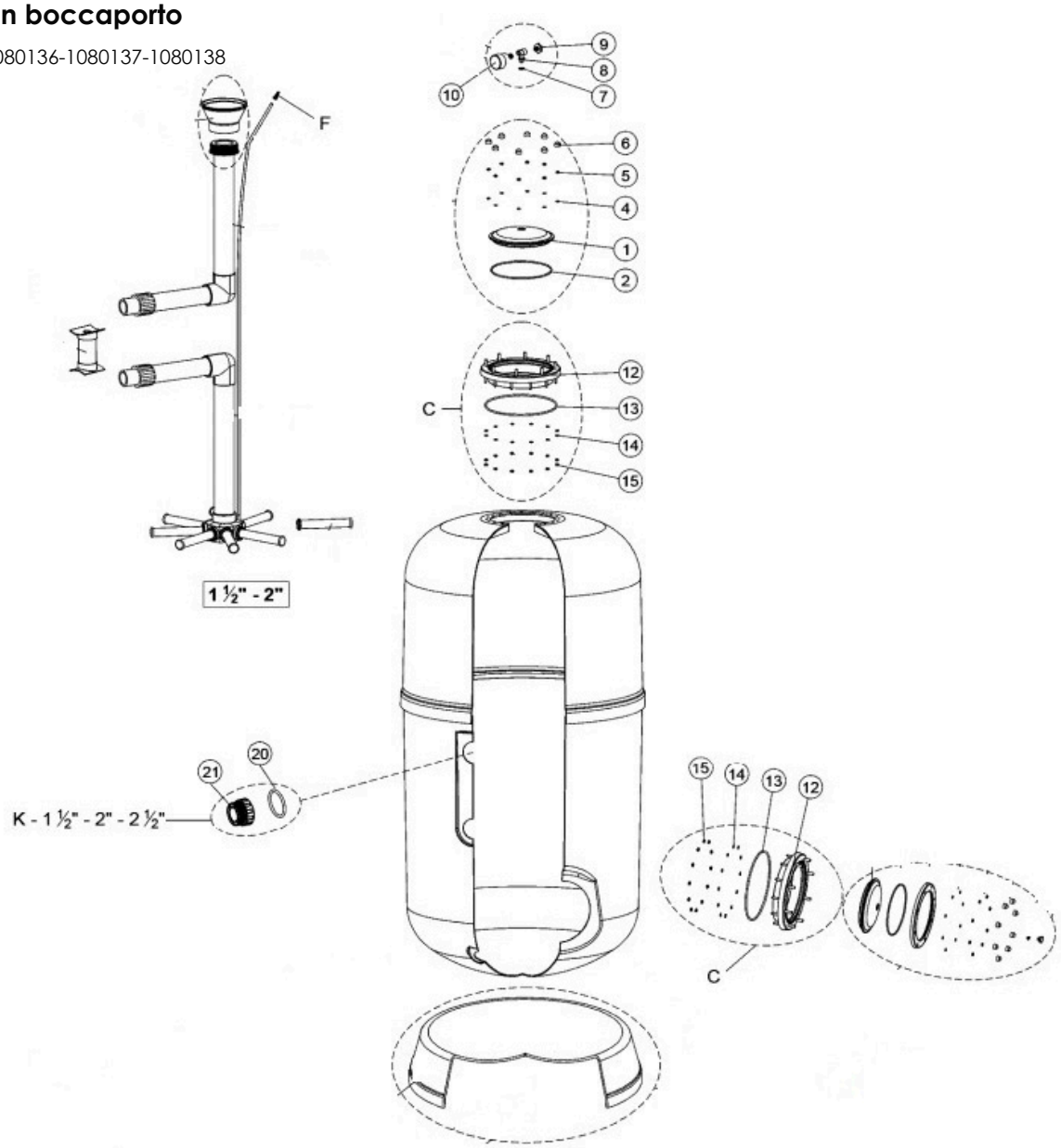

Rev. *2019-02-04*

RIF.	CODICE	DESCRIZIONE
1	6010038	Coperchio
2	6010039	Guarnizione coperchio 209x6
4	6010044	Rondella
5	6010043	Dado cieco
6	600-00768	Tappo delle viti
7	600-00770	Guarnizione piatta 18,5x12x2
8	6010048	Te manometro 1/8"-1/4"
9	6010041	Tappo di spurgo 1/4" con guarnizione
10	6010040	Manometro 1/8"
12	6010042	Anello
13	600-00772	Guarnizione torica 255 x 4
14	600-00767	Rondella Inox D.6
15	600-00766	Vite Inox M-6
20	600-01401	Guarnizione raccordo di uscita 2" ½ 950
21	600-01402	Raccordo di uscita 2" ½ 950
C	600-00785	Kit collare filtro
F	600-11034	Spurgo dell'aria