Doccia da spiaggia doppia

Cod. 1040219

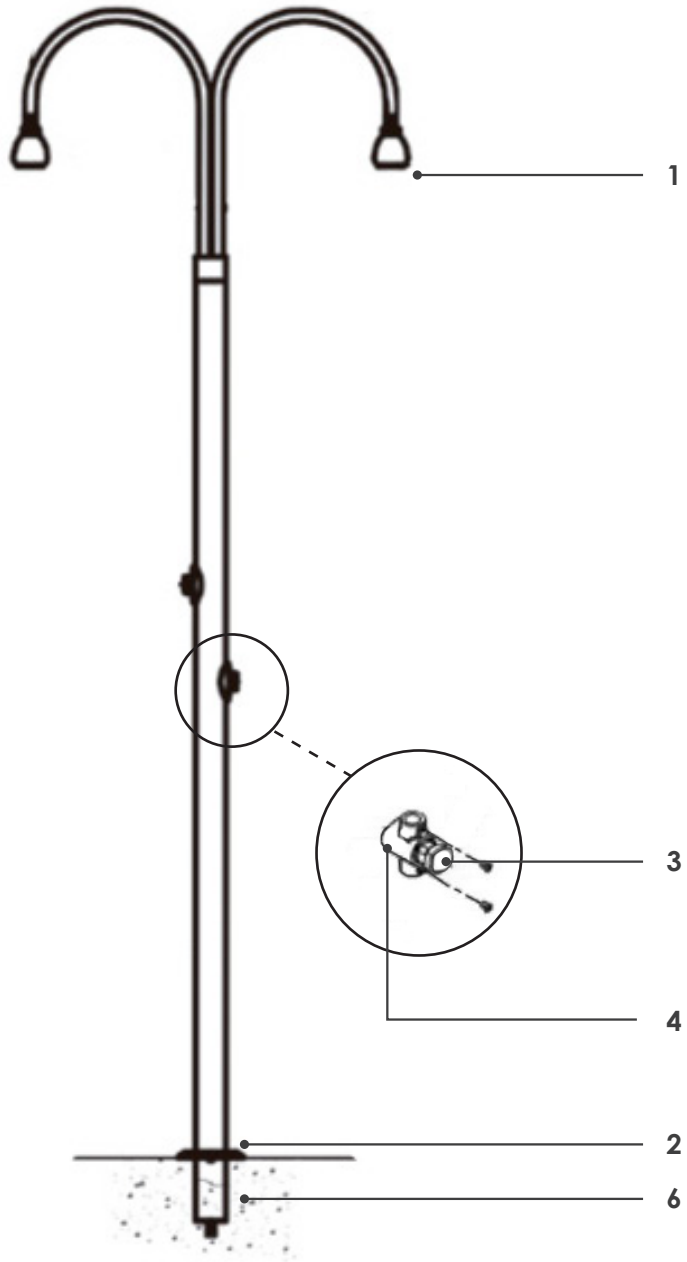

Rev. *2018-03-16*

RIF.	CODICE	DESCRIZIONE
1	600-11219	Soffione doccia da spiaggia doppia
2		Ghiera diam 63mm (2pz)
3		Pulsante
4		Corpo del pulsante
5	600-10951	Viti (10 pezzi) doccia spiaggia
6	1040220	Ancoraggio per doccia doppia Ø 63