COPERTURE A TAPPARELLA DECK

Accessori a murare per copertura a tapparella

Serie Deck, cod. 5050115, 5050116, 5050118, 5050119

FINO AL 1997

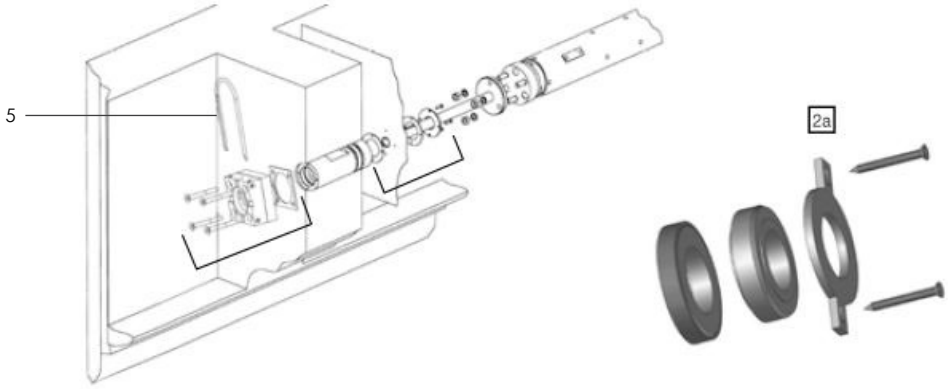

A PARTIRE DAL 1998

FINO A GIUGNO 2013

A PARTIRE DA LUGLIO 2013

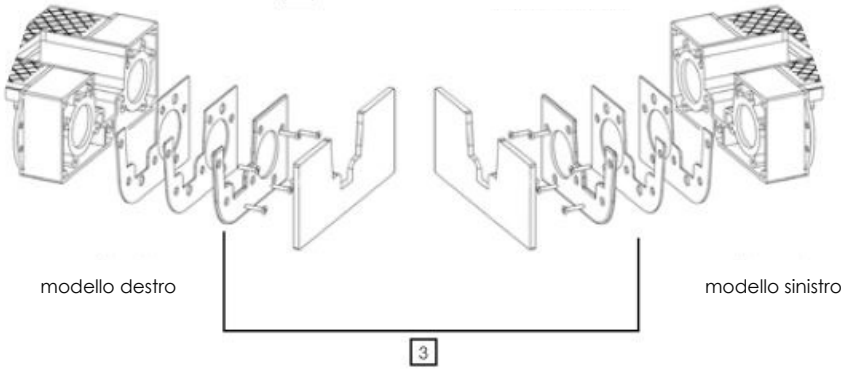

A PARTIRE DAL 1999

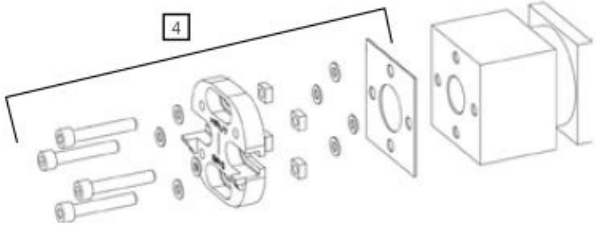

Rev. *2019-04-08*

RIF.	CODICE	DESCRIZIONE
1	600-02004	Kit flangia, guarnizione e viti passante a muro
2a	600-02053	Guarnizione di tenuta passante fino al 1997
2b	600-02005	Guarnizione doppia tenuta passante da 07/2013
2c	600-00693	Guarnizione doppia tenuta passante fino a 06/2013
3a	600-02006	Kit Flangia, guarnizioni e viti bianco
3b	600-02007	Kit Flangia, guarnizioni e viti azzurro
3c	600-02008	Kit Flangia, guarnizioni e viti sabbia
3d	600-02009	Kit Flangia, guarnizioni e viti grigio
4	600-02010	Kit flangia, guarnizioni e viti passante lato motore
5	600-02048	Gancio a U per copertura Delta
6a	600-02055	Paraolio TC 30X50X12 NBR
6b	600-02056	Paraolio TC 30X58X12 NBR