Bocchetta a parete, filetto 2"

Cod.1070140, ref. 115469

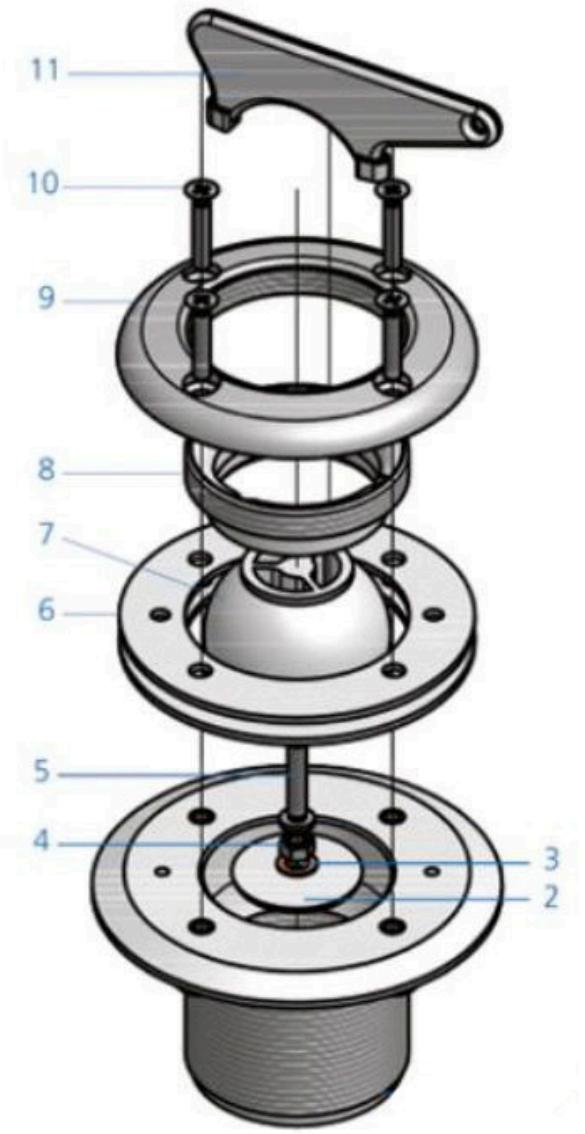

Rev. *2018-10-09*

RIF.	CODICE	DESCRIZIONE
2	600-01751	Dischetto per sfera
3	600-01752	Rondella dentata M5 A4 D6798E
4	600-01753	Dado M5 A4 D934 U5588
5	600-01754	Vite TC 5 x 25 A4 D7985 U7687
6	600-01755	Guarnizione bianca con adesivo (*2pz)
7	600-01756	Sfera
8	600-01757	Ghiera di bloccaggio sfera
9	600-00202	Flangia in ABS
10	600-01758	Vite TPS 5 x 20 A4 D965 U7688 (*4 pz.)
11	600-01759	Chiave per serraggio ghiera/sfera

* quantità presente nella bocchetta completa

articolo venduto singolarmente, ordinare quantità necessaria