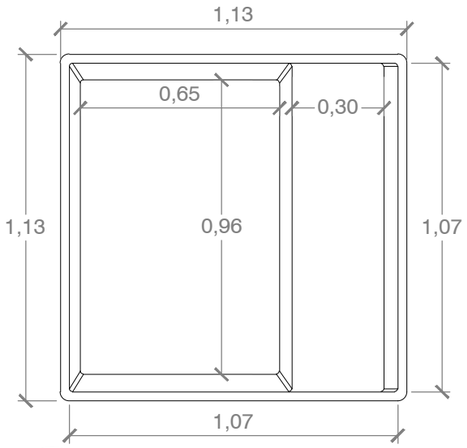

1 PLANIMETRIA
Scala: 1:20

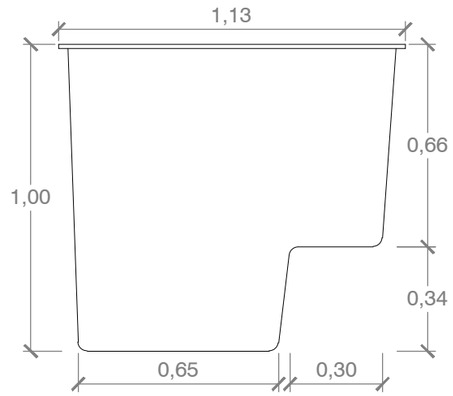

2 PROSPETTO LATERALE
Scala: 1:20

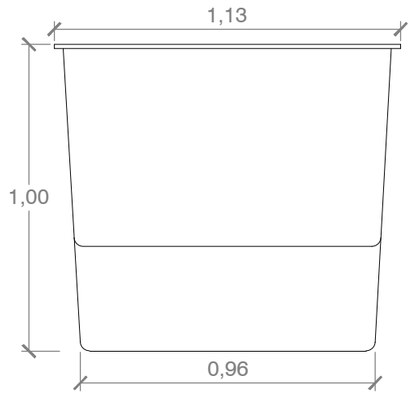

3 PROSPETTO FRONTALE
Scala: 1:20

Si informa che i disegni forniti sono rappresentazioni di massima di soluzioni d'impianto idonee a piscine pubbliche e private e che C.P.A. s.r.l. non esegue progettazione d'impianti. Ne consegue che la progettazione effettiva dovrà essere supervisionata da progettisti del settore.

C.P.A. Srl - Via Don Demetrio Castelli, 71 -12060 Roddi (CN)- Italy
Tel. +39.0173.615893 - Fax +39.0173.620922
email : cpa@cpa-piscine.it

PROSPETTI LOCALE TECNICO KIWI

Il presente disegno non può essere riprodotto, copiato, modificato o comunicato a terzi senza autorizzazione scritta.

01	25/02/2019	U.T.	M.C.	1 di 1	00-0000	sch_loc_vtr_kiwi_cpasrl_rev00
rev.	data emiss.	redazione	approvazione	foglio	cod.id.unico	formato
						A3

file

1/20
scala
dis. n°
01