SCALE IN ACRILICO

modello RIVAGE

Impieghi

Per piscine interrate.
Si integra in un angolo retto della piscina.

Caratteristiche

Ingombro	Altezza	Gradini	Peso
175 x 175 cm	120 cm	3	79 kg

Dimensioni

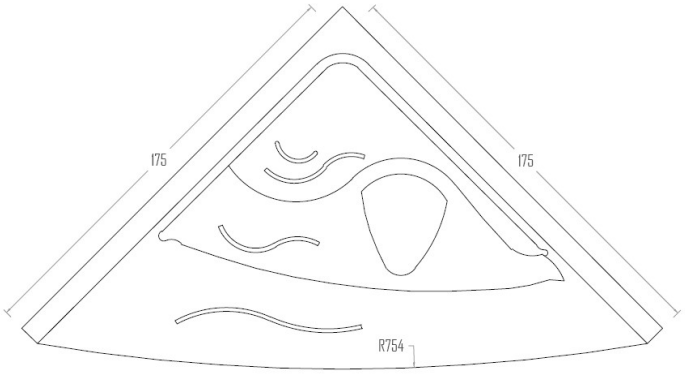

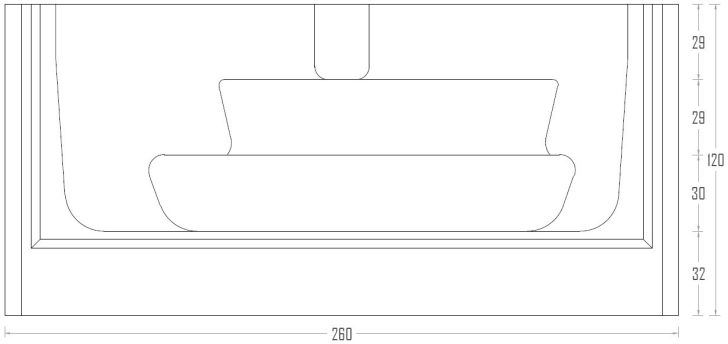

Gamma colori

Celeste *Azzurro* *Sabbia* *Grigio* *Bianco*

C.P.A. srl si riserva il diritto di cambiare, totalmente od in parte, le caratteristiche dei prodotti ed il contenuto di questo documento senza preavviso alcuno.
Tutte le immagini sono riprodotte a solo titolo indicativo.

C.P.A. srl
Via Don Demetrio Castelli, 71 - 12060 RODDI (CN)
Tel. 0173.615693 - Fax 0173.620922
www.cpa-piscine.it
cpa@cpa-piscine.it