1 PLANIMETRIA
Scala: 1:10

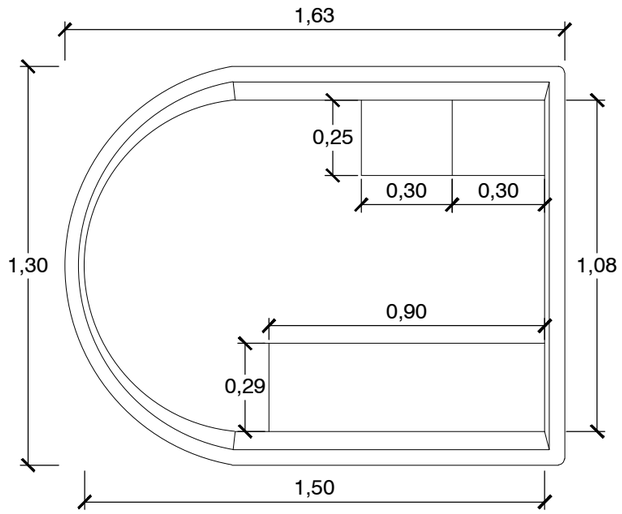

2 PROSPETTO FRONTE
Scala: 1:10

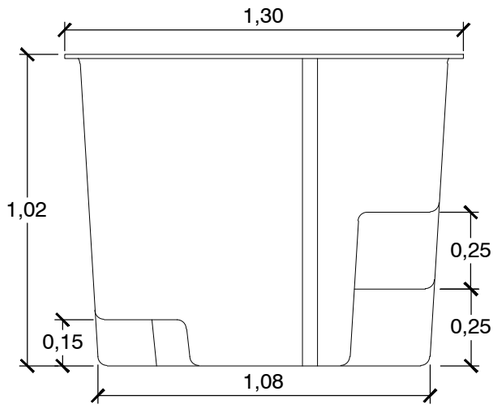

3 PROSPETTO DESTRA
Scala: 1:10

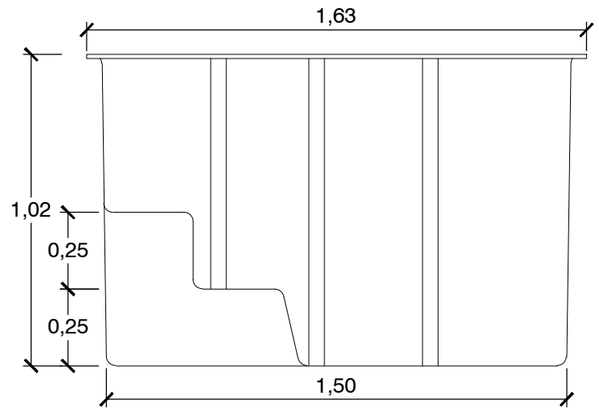

4 PROSPETTO RETRO
Scala: 1:10

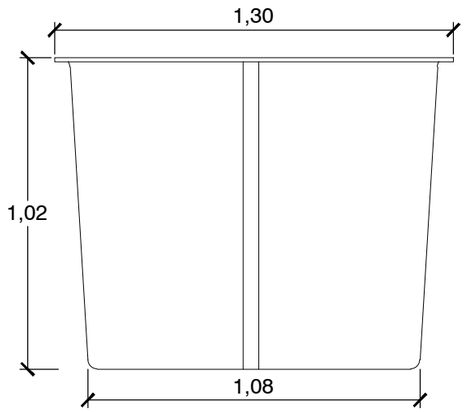

5 PROSPETTO SINISTRA
Scala: 1:10

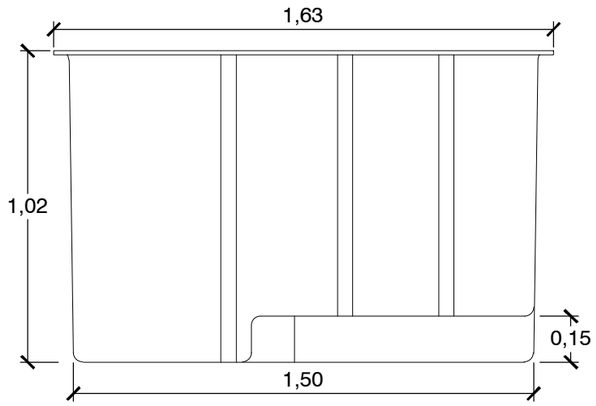

Si informa che i disegni forniti sono rappresentazioni di massima di soluzioni d'impianto idonee a piscine pubbliche e private e che C.P.A. s.r.l. non esegue progettazione d'impianti. Ne consegue che la progettazione effettiva dovrà essere supervisionata da progettisti del settore.

C.P.A. Srl - Via Don Demetrio Castelli, 71 -12060 Roddi (CN)- Italy
Tel. +39.0173.615693 - Fax +39.0173.620922
email : cpa@cpa-piscine.it

PROSPETTI LOCALE TECNICO COMODO

Il presente disegno non può essere riprodotto, copiato, modificato o comunicato a terzi senza autorizzazione scritta.

02	11/02/2019	U.T.	M.C.	1 di 1	00-0000	A3	sch_loc_vtr_comodo_cpasrl_rev02
rev.	data emiss.	redazione	approvazione	foglio	cod.id.unico	formato	file

1/10
scala
dis. n°
01