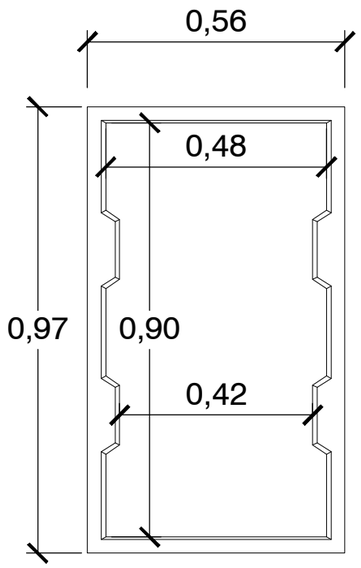

1 PLANIMETRIA
Scala: 1:20

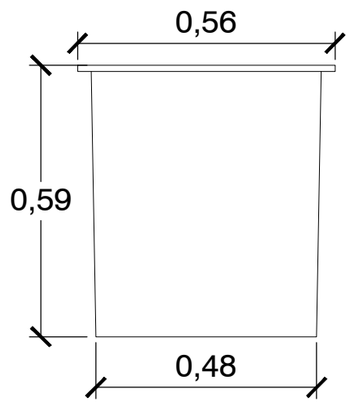

2 PROSPETTO FRONTE
Scala: 1:20

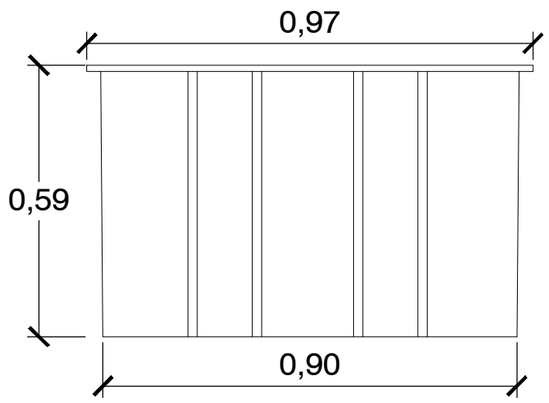

3 PROSPETTO DESTRA
Scala: 1:20

Si informa che i disegni forniti sono rappresentazioni di massima di soluzioni d'impianto idonee a piscine pubbliche e private e che C.P.A. s.r.l. non esegue progettazione d'impianti. Ne consegue che la progettazione effettiva dovrà essere supervisionata da progettisti del settore.

C.P.A. Srl - Via Don Demetrio Castelli, 71 -12060 Roddi (CN)- Italy
Tel. +39.0173.615693 - Fax +39.0173.620922
email : cpa@cpa-piscine.it

PROSPETTI LOCALE TECNICO POZZETTO SPA

Il presente disegno non può essere riprodotto, copiato, modificato o comunicato a terzi senza autorizzazione scritta.

00	12/02/2019	U.T.	M.C.	1 di 1	00-0000
rev.	data emiss.	redazione	approvazione	foglio	cod.id.unico

A3	sch_loc_vtr_pozzetto_spa_cpasrl_rev00	file
formato		

1/20
scala
dis. n°
01