BOCCHETTA IMMISSIONE DAL FONDO

serie MT-14

Cod.2220500

Caratteristiche

- Struttura in ABS;
- Possibilità di regolazione del flusso;
- Flangia e guarnizioni per liner e telo PVC armato.

Caratteristiche tecniche

- Attacco filettato maschio 2";
- Attacco ad incollaggio femmina ø 50 mm;
- Portata del flusso da 1 a 12 m^3/h.

Dimensioni

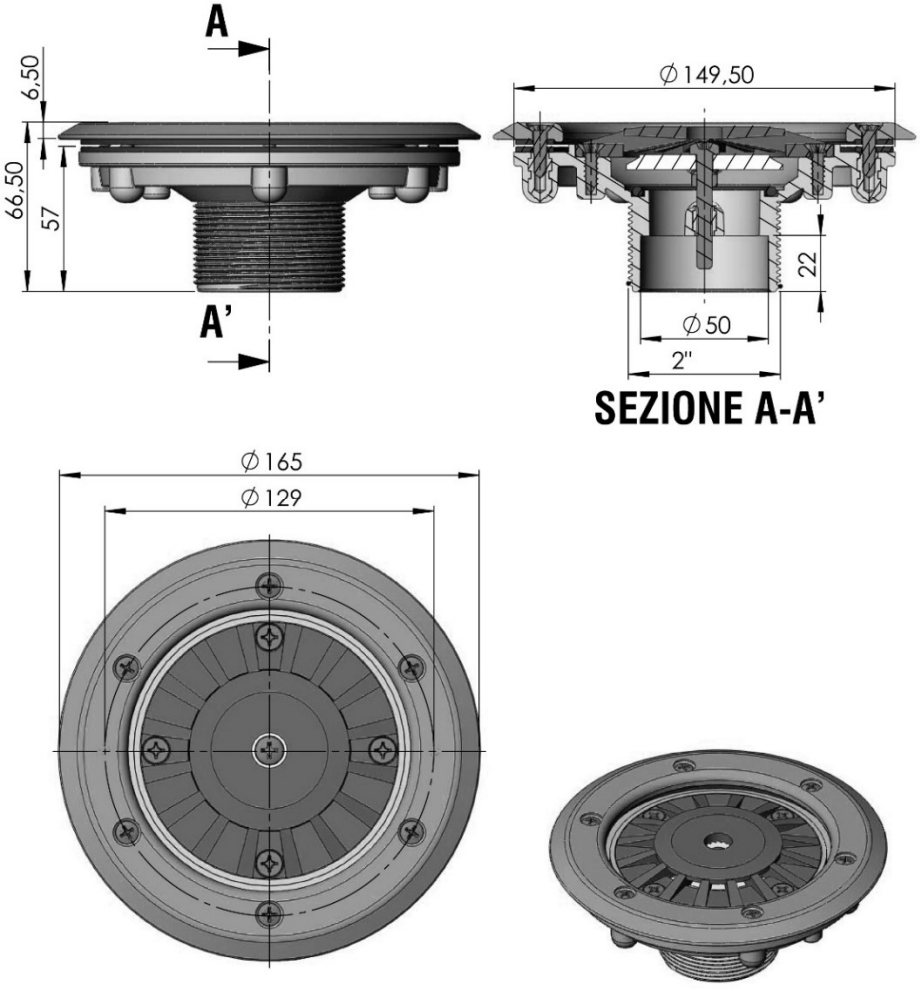

C.P.A. srl si riserva il diritto di cambiare, totalmente od in parte, le caratteristiche dei prodotti ed il contenuto di questo documento senza preavviso alcuno.
Tutte le immagini sono riprodotte a solo titolo indicativo.

C.P.A. srl
Via Don Demetrio Castelli, 71 - 12060 RODDI (CN)
Tel. 0173.615693 - Fax 0173.620922
www.cpa-piscine.it
cpa@cpa-piscine.it