MANUALE D'USO

C.P.A. S.R.L.

UNITA' DI TERMOREGOLAZIONE E COMANDO POMPA CIRCUITO PRIMARIO

PER SCAMBIATORI DI CALORE

C.P.A. srl
Via Don Demetrio Castelli, 71 - 12060 RODDI (CN)
Tel. 0173.615693 - Fax 0173.620922
www.cpa-piscine.it
cpa@cpa-piscine.it

Ver.00 – 2015-12-14

DESCRIZIONE

Questo quadro di comando per scambiatori di calore con pompa di riscaldamento e valvola di ritegno o senza pompa è utilizzabile per il funzionamento di uno scambiatore e la regolazione della temperatura di piscine, vasche idromassaggio, acquari e impianti simili.

AVVERTENZE

Quest'apparecchio non è destinato a essere usato da persone (inclusi bambini) con abilità fisiche, sensorie o mentali limitate o che mancano di esperienza e/o conoscenza, eccetto se sorvegliati da una persona addetta alla loro sicurezza o ricevendo da suddetta persona istruzioni sull'uso dell'apparecchio.

Attenzione: non aprire mai il quadro di comando senza avere spento il disgiuntore dalla rete e averlo assicurato contro attivazione accidentale.

INFORMAZIONI DI SICUREZZA

Sulla linea dell'alimentazione elettrica devono essere installati un disgiuntore e un interruttore differenziale salvavita (0,03 A).

L'installazione elettrica deve obbligatoriamente prevedere la messa a terra.

Il quadro di comando deve essere collegato a tubazioni posate in modo fisso.

Per l'allacciamento elettrico usare un cavo di norma H07 RNF.

Osservare CEI 64-8/VDE 0100 nelle sezioni cavo.

PERICOLI

L'alimentazione del quadro di comando deve essere interrotta automaticamente se la pompa del filtro si ferma. Non deve potere essere accesa se la pompa del filtro non è in funzione (vedi schema circuito)!

È consigliabile introdurre un dispositivo di spegnimento ritardato per la pompa del filtro. La pompa associata al circuito di riscaldamento deve essere disalimentata circa 10 minuti prima della pompa associata al circuito di filtrazione.

FUNZIONAMENTO

La valvola di ritegno protegge lo scambiatore da un funzionamento a vuoto sul lato primario. Altrimenti c'è pericolo di surriscaldamento dello scambiatore.

Il regolatore di temperatura elettronico digitale con il flusso dell'acqua visualizza la temperatura reale dell'acqua piscina.

L'impostazione della temperatura acqua piscina desiderata è facile. Vedi l'istruzione per l'uso del regolatore di temperatura Ascon E 51A.

Il differenziale di intervento è impostato a 0,5°C. Per cambiarlo vedi l'istruzione per l'uso del regolatore di temperatura Ascon E 51A.

La spia verde è visibile se è accesa la pompa di circolazione.

Con il tasto ON/OFF si può accendere o spegnere lo scambiatore

Informazioni tecniche	Set 3/4"	Set 1"	Quadro di comando
Nr. art.	10 12 01	10 12 02	10 12 03
Potenza pompa	6 - 44 W	6 - 44 W	mass. 60 W
Potenza	3 VA	3 VA	3 VA
Tensione	230 V	230 V	230 V
Frequenza	50 Hz	50 Hz	50 Hz
Grado di protezione quadro di comando	IP 54	IP 54	IP 54
Regolazione temperatura	0 - 42°C	0 - 42°C	0 - 42°C
Interuttore ON/OFF	rosso	rosso	rosso
Indicatore LED pompa accesa	verde	verde	verde
Potenza pompa mass.	3,3 m3/h	3,3 m3/h	/
Valvola di ritegno	3/4"	1"	/

CABLAGGIO ELETTRICO DEL REGOLATORE DELLA TEMPERATURA ELETTRONICO

Contatti 1+2: alimentazione 230V AC 50/60 Hertz

Contatti 4+5: da usare per il comando della pompa filtro

Contatti 6+7: sensore di temperatura

Con l'alimentazione sul display appare un ciclo di prova e in seguito la temperatura nello scambiatore di calore. Dopo l'avviamento della pompa filtro sul display compare la temperatura dell'acqua piscina.

ISTRUZIONI D'USO DEL REGOLATORE DELLA TEMPERATURA ELETTRONICO

Premere brevemente il tasto "P". In seguito sul display appaiono alternatamente l'indicazione "SP" e il punto di commutazione impostato (temperatura dell'acqua piscina impostata).

Usando i tasti con le frecce (alto o basso) si può modificare il punto di commutazione (temperatura dell'acqua piscina). L'impostazione minima della temperatura è di 1°C, quella massima di 42°C.

Per confermare premere brevemente il tasto "P". Non premendo il tasto, il valore scelto viene ugualmente memorizzato automaticamente dopo 15 secondi.

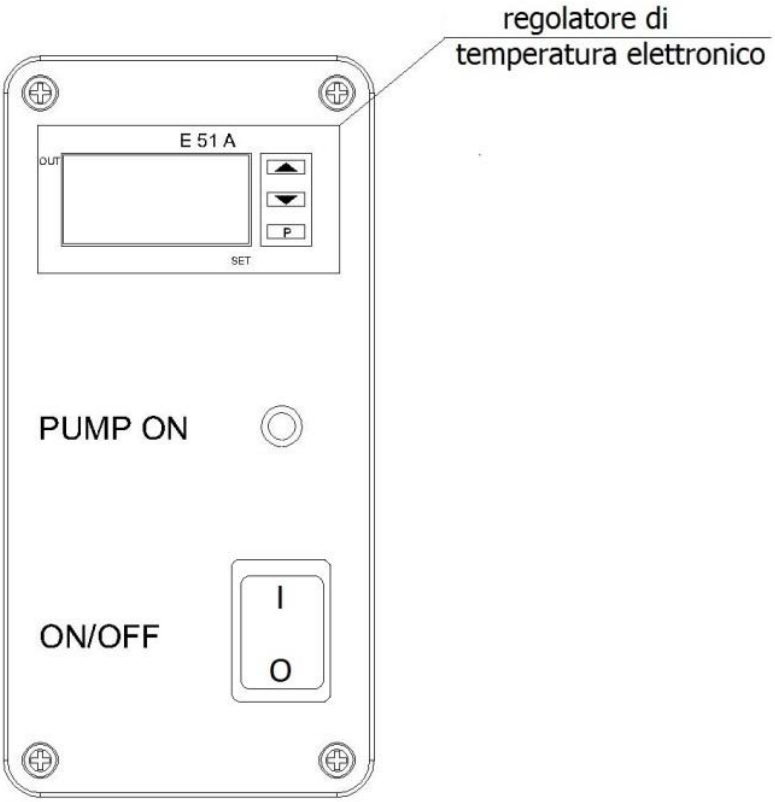

IMPOSTAZIONE DEL DIFFERENZIALE D'INTERVENTO

Di fabbrica il differenziale di intervento viene impostato a 0,5°C. Se l'acqua piscina ha raggiunto la temperatura impostata, la pompa filtro si spegne finché la temperatura dell'acqua piscina scende di 0,5°C.

Questo valore può essere modificato. Premendo a lungo il tasto "P" si entra nel menu e appare un "d" lampeggiante. Premere nuovamente il tasto "P" brevemente e appare il valore impostato. Questo può essere cambiato mediante le frecce. La scala va da0,1°C a 30°C ed è spostabile gradatamente di 0,1°C. La conferma avviene premendo il tasto "P".

L'uscita dal menu avviene automaticamente dopo 30 secondi o manualmente premendo a lungo il tasto con la freccia in basso.

SCHEMA CIRCUITO ELETTRICO

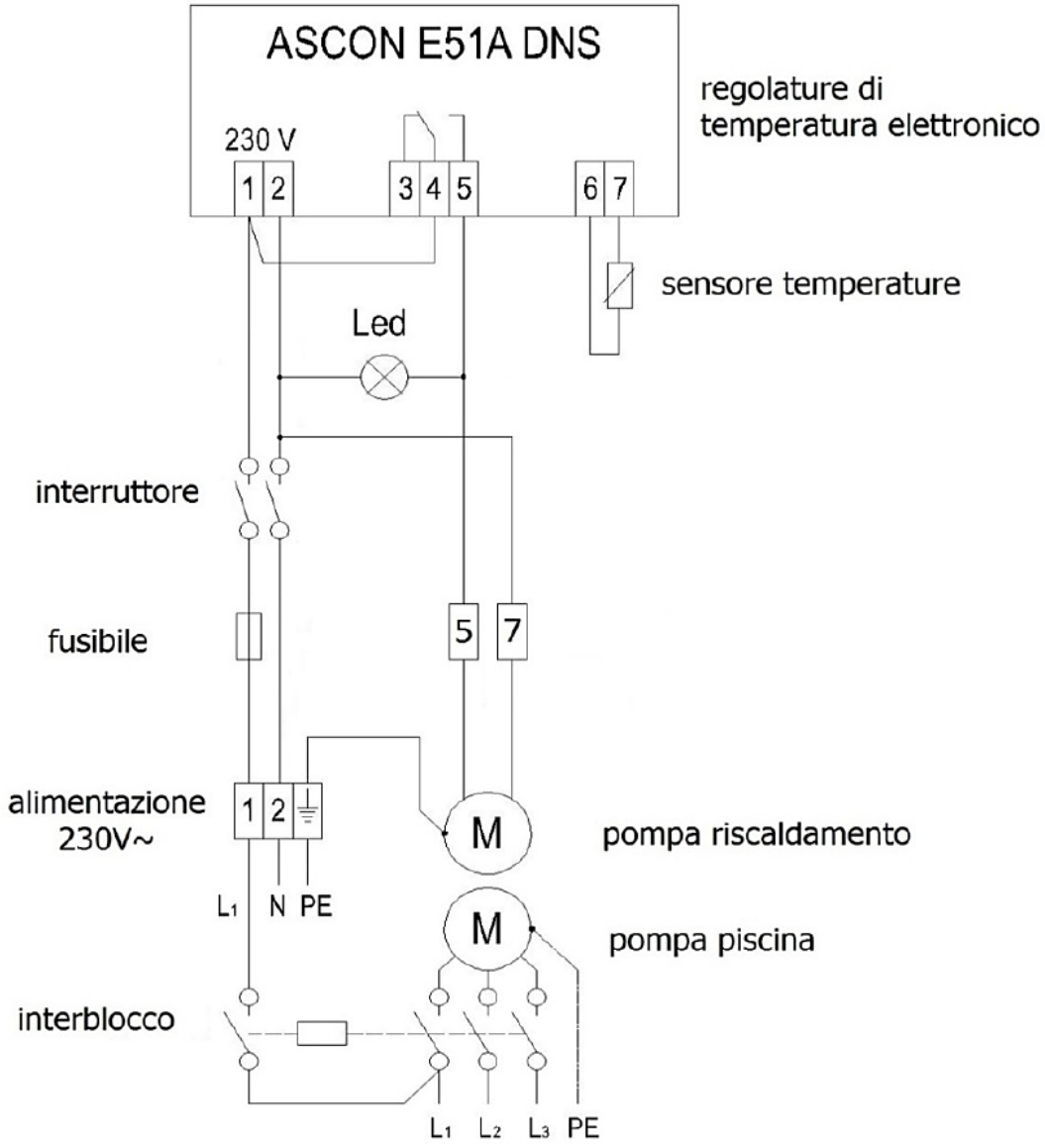

Note

- Le informazioni contenute nel presente documento possono variare a discrezione del redigente, senza preavviso, contestualmente alle modifiche del prodotto in oggetto al presente documento: sarà onere del cliente all'atto dell'ordine verificare la persistente corrispondenza del prodotto alla scheda informativa.
- Eventuali schemi tecnici riprodotti nel presente documento hanno valenza puramente informativa e non sono validi ai fini normativi