BOCCHETTA INOX

1073004

Descrizione

Bocchetta immissione a pavimento 1 ½” in inox a portata variabile.

Caratteristiche

- Materiale: inox 316L;
- Attacco: 1 ½”;
- Portata massima: 9 m^3/h;
- Peso: 0.5 kg;
- Volume: 0.7 dm^3.

Dimensioni

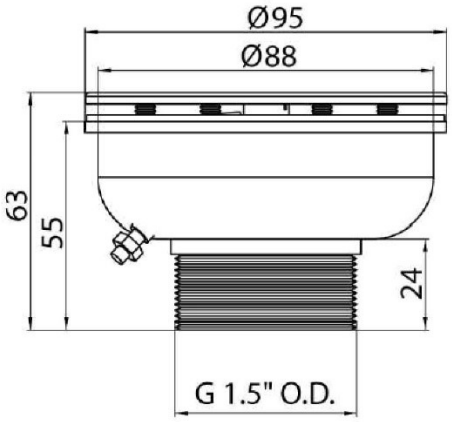

C.P.A. srl si riserva il diritto di cambiare, totalmente od in parte, le caratteristiche dei prodotti ed il contenuto di questo documento senza preavviso alcuno.
Tutte le immagini sono riprodotte a solo titolo indicativo.

C.P.A. srl
Via Don Demetrio Castelli, 71 - 12060 RODDI (CN)
Tel. 0173.615693 - Fax 0173.620922
www.cpa-piscine.it
cpa@cpa-piscine.it