SCHEDA TECNICO INFORMATIVA

C.P.A. S.R.L.

VALVOLE A FARFALLA CON ATTUATORE PNEUMATICO

C.P.A. srl
Via Don Demetrio Castelli, 71 - 12060 RODDI (CN)
Tel. 0173.615693 - Fax 0173.620922
www.cpa-piscine.it
cpa@cpa-piscine.it

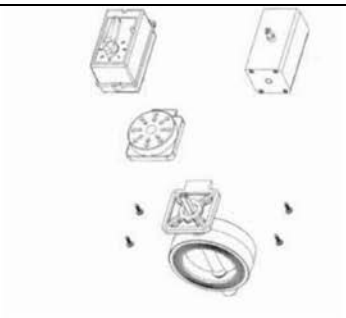

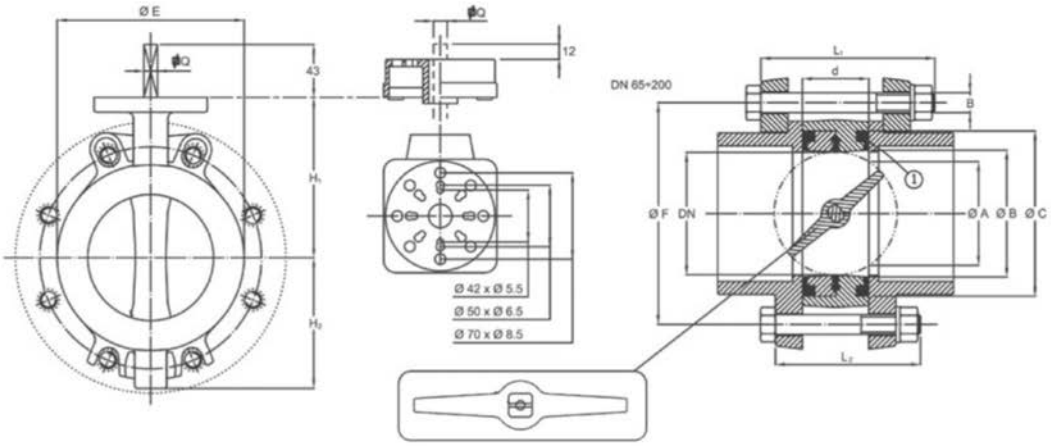

	ISO UNI-DIN PN 10	ISO UNI-DIN PN 16	BS4504 TAB. 16/3 TAB. 10/3	ANSI 150 lbs	JIS	DN	G	D	øA	øB	øC	d	L_1	L_2	B	ø E	Q	H_1	H_2
øF	145	145	145	140	140	65	2" ½	75	49	73	98	46	130	120	16	112	11	115	76
	160	160	160	152	-	80	3"	90	64	83	112	48	130	120	16	128	11	120	86
	180	180	181	190	-	100	4"	110	85	103	134	54	150	120	16	152	11	130	106
	210	210	210	216	210	125	5"	125/140	108	129	158	63	160	160	16	177	14	150	116
	240	240	241	241	240	150	6"	160	134	154	190	69	180	180	20	212	14	170	132
	295	295	295	298	-	200	8"	200/225	180	198	232	72	200	200	20	262	17	209	163

Caratteristiche

- Valvole a farfalla con attuatore pneumatico a doppio effetto, con guarnizioni in EPDM
- Attuazione mediante aria compressa filtrata
- Pressione nominale di alimentazione 5,6 bar – max di esercizione 8,4 bar
- Temperatura d'esercizio attuatore da 0° a +80° C
- Angolo di rotazione: 90 °

Dimensioni e pesi

Butterfly valve pneumatic PVC-U
With EPDM/SANTOPRENE™ gaskets

d [mm]	DN [mm]	DN [inch]	PN	ACTING TYPE	Code	SP	GP	kg
75	65	2 ½	10	DOUBLE		-	-	2.600
90	80	3	10	DOUBLE		-	-	2.600
110	100	4	10	DOUBLE		-	-	3.016
125 - 140	125	5	10	DOUBLE		-	-	0.001
160	150	6	6	DOUBLE		-	-	0.001
200 - 225	200	8	6	DOUBLE		-	-	6.700

Note

- Le informazioni contenute nel presente documento possono variare a discrezione del redigente, senza preavviso, contestualmente alle modifiche del prodotto in oggetto al presente documento: sarà onere del cliente all'atto dell'ordine verificare la persistente corrispondenza del prodotto alla scheda informativa.
- Eventuali schemi tecnici riprodotti nel presente documento hanno valenza puramente informativa e non sono validi ai fini normativi