SCHEDA TECNICO INFORMATIVA

C.P.A. S.R.L.

VALVOLE A SFERA ELETTROATTUATE

C.P.A. srl
Via Don Demetrio Castelli, 71 - 12060 RODDI (CN)
Tel. 0173.615693 - Fax 0173.620922
www.cpa-piscine.it
cpa@cpa-piscine.it

VALVOLE A SFERA ELETTROATTUATE A 2 VIE

Descrizione

Valvola a sfera bi-ghiera a smontaggio radiale, che risponde alla più severe esigenze richieste nelle applicazioni industriali.

Codice	Descrizone
1035860	Elettrovalvola a sfera 2 vie Ø32
1035861	Elettrovalvola a sfera 2 vie Ø50
1035862	Elettrovalvola a sfera 2 vie Ø63
1035863	Elettrovalvola a sfera 2 vie Ø75
1035864	Elettrovalvola a sfera 2 vie Ø90
1035865	Elettrovalvola a sfera 2 vie Ø110

Caratteristiche tecniche diametri 32 – 50 - 63

	AC/DC
Alimentazione	24V
Potenza	15W
Tempo di manovra	7 – 12 s
Esercizio CEI34	30%
Protezione	IP65
Frequenza	50/60 Hz

Dimensione diametri 32 – 50 - 63

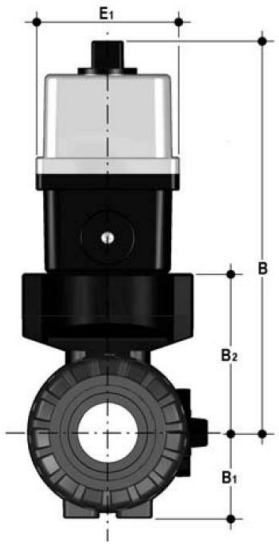

Immagine 1

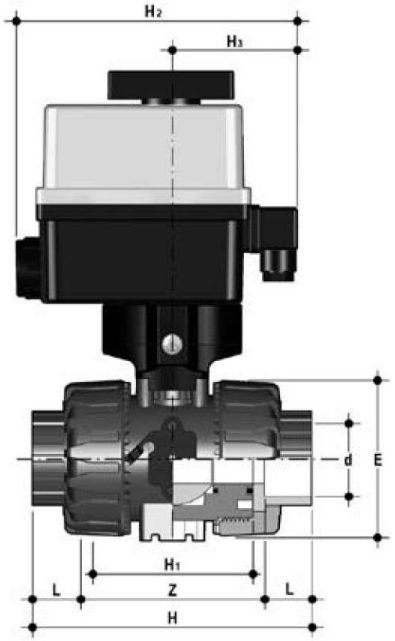

Immagine 2

Immagine 1:

d [mm]	B [mm]	B_1 [mm]	B_2 [mm]	E_1 [mm]	PVC-U [g]
32	221	39	74	92	2011
50	244	52	97	92	2601
63	261	62	114	92	3218

Immagine 2:

d [mm]	PN [mm]	H [mm]	H_1 [mm]	E [mm]	H_2 [mm]	H_3 [mm]	L [mm]	Z [mm]
32	16	128	78	73	187	82	22	84
50	16	164	93	98	187	82	31	102
63	10	199	111	122	187	82	38	123

Caratteristiche tecniche diametri 75 – 90 - 110

	Diam. 75/90	Diam. 110
	AC/DC	AC/DC
Alimentazione	24V	24V
Potenza	45W	45W
Tempo di manovra	10 – 13 s	18 – 22 s
Esercizio CEI34	30%	30%
Protezione	IP65	IP65
Frequenza	50/60 Hz	50/60 Hz

Dimensione diametri 75 – 90 - 110

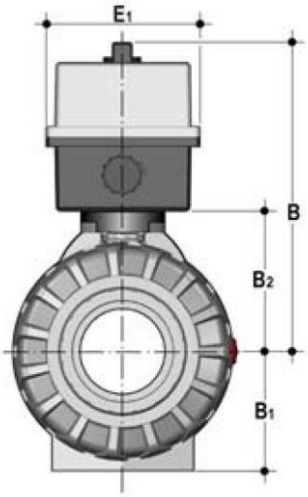

Immagine 1

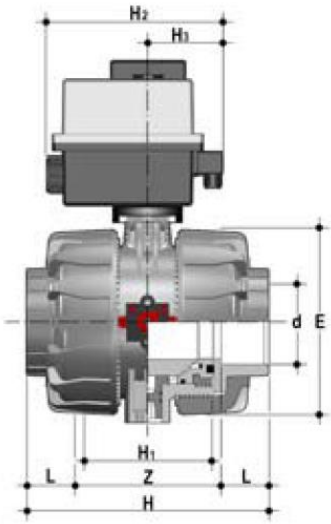

Immagine 2

Immagine 1:

d [mm]	B_1 [mm]	B_2 [mm]	E_1 [mm]	PVC-U [g]
75	87	119	128	6800
90	105	132	128	9620
110	129	150	128	13460

Immagine 2:

d [mm]	PN [mm]	E [mm]	H [mm]	H_1 [mm]	H_2 [mm]	H_3 [mm]	L [mm]	Z [mm]
75	16	164	235	133	188	93	44	147
90	16	203	270	149	188	93	51	168
110	16	238	308	167	188	93	61	186

VALVOLE A SFERA ELETTROATTUATE A 3 VIE

Descrizione

Valvola a sfera bi-ghiera a smontaggio radiale, che risponde alla più severe esigenze richieste nelle applicazioni industriali.

Codice	Descrizone
1035866	Elettrovalvola a sfera 3 vie Ø32
1035867	Elettrovalvola a sfera 3 vie Ø50
1035868	Elettrovalvola a sfera 3 vie Ø63

Caratteristiche tecniche diametri 32 – 50 - 63

	AC/DC
Alimentazione	24V
Potenza	15W
Tempo di manovra	7 – 12 s
Esercizio CEI34	30%
Protezione	IP65
Frequenza	50/60 Hz

Dimensione diametri 32 – 50 - 63

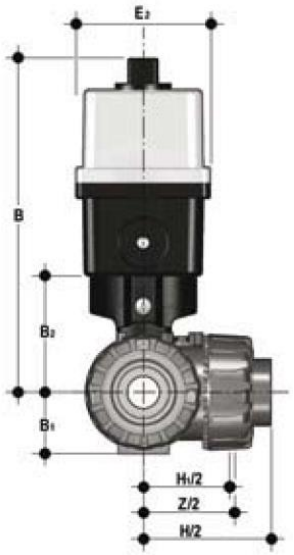

Immagine 1

Immagine 2

Immagine 1:

d [mm]	B [mm]	B_1 [mm]	B_2 [mm]	E_1 [mm]	PVC-U [g]
32	221	39	74	92	2076
50	244	52	97	92	3242
63	261	62	114	92	4362

Immagine 2:

d [mm]	PN [mm]	H [mm]	H_1 [mm]	E [mm]	E_1 [mm]	L [mm]	Z [mm]
32	16	145	100	65	187	19	107
50	16	219	148	98	187	31	157
63	10	266,5	179	122	187	38	211,15

Note:

- Le informazioni contenute nel presente documento possono variare a discrezione del redigente, senza preavviso, contestualmente alle modifiche del prodotto in oggetto al presente documento: sarà onere del cliente all'atto dell'ordine verificare la persistente corrispondenza del prodotto alla scheda informativa.
- Eventuali schemi tecnici riprodotti nel presente documento hanno valenza puramente informativa e non sono validi ai fini normativi.