SCHEDA TECNICO INFORMATIVA

C.P.A. S.R.L.

SILENZIATORE TROPPOPIENO

C.P.A. srl
Via Don Demetrio Castelli, 71 - 12060 RODDI (CN)
Tel. 0173.615693 - Fax 0173.620922
www.cpa-piscine.it
cpa@cpa-piscine.it

Descrizione

Silenziatore per ridurre al minimo il rumore dell'acqua di scarico, passante per un tubo di ø 63 mm, con una portata di 8 m^3/h

Caratteristiche tecniche

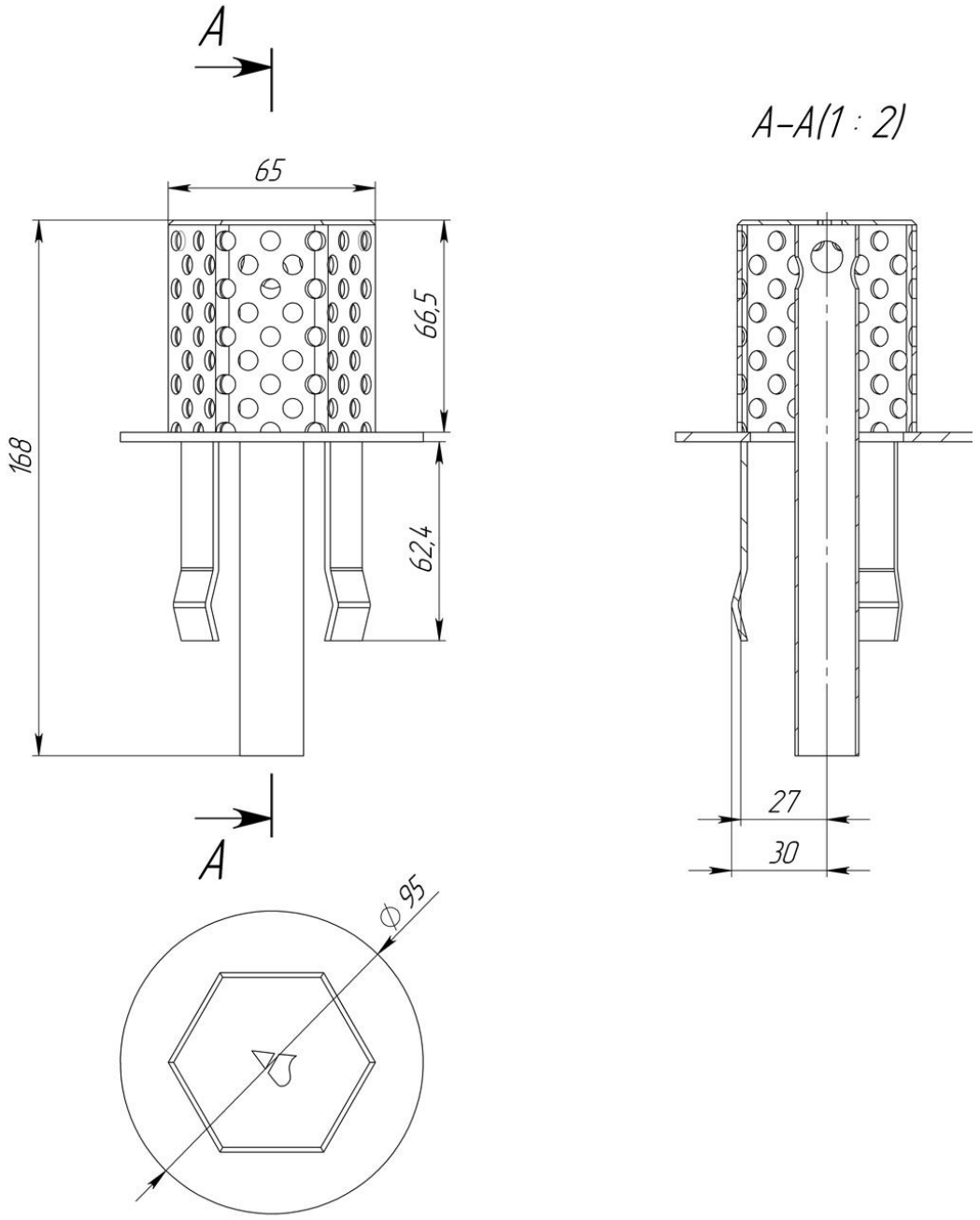

Attacco per tubi da ø 63 mm
Dimensioni: ø 95
Peso: 0.40 kg
Materiale: inox 316L

Note
- Le informazioni contenute nel presente documento possono variare a discrezione del redigente, senza preavviso, contestualmente alle modifiche del prodotto in oggetto al presente documento: sarà onere del cliente all'atto dell'ordine verificare la persistente corrispondenza del prodotto alla scheda informativa.
- Eventuali schemi tecnici riprodotti nel presente documento hanno valenza puramente informativa e non sono validi ai fini normativi