# SCHEDA TECNICO INFORMATIVA

C.P.A.
S.R.L.

## ACCESSORI A MURARE SERIE MT3

C.P.A. srl
Via Don Demetrio Castelli, 71 - 12060 RODDI (CN)
Tel. 0173.615693 - Fax 0173.620922
www.cpa-piscine.it
cpa@cpa-piscine.it

## Descrizione

Accessori a murare in ABS bianco per l'installazione in piscine con rivestimento il liner/PVC armato cemento armato e parete sottile.

## Sommario

BOCCHETTE DA PARETE 3

Cod. 2220100 – Versione per Cemento 3
Cod. 2220101 – Versione per Parete Sottile 3
Cod. 2220102 – Versione per Liner/PVC armato/Parete sottile 4
Cod. 2220125 – Versione per Liner/PVC armato/Parete sottile 4

BOCCHETTE DA FONDO 5

Cod. 2220132 – Versione per Cemento 5
Cod. 2220106 – Versione per Liner/PVC armato 5

PRESA SPAZZOLA 6

Cod. 2220126 – Versione per Liner/PVC armato 6
Cod. 2220105 – Versione per Parete Sottile con flangia 6

POZZETTO DI FONDO 7

Cod. 2220108 – Versione per Cemento 7
Cod. 2220127 – Versione Liner/PVC armato 7

PASSANTE PARETE 8

Cod. 2220107 8

SCHEMI DI POSIZIONAMENTO 8

## Bocchette da Parete

Corpo in ABS bianco
Attacco 2” esterno – 50 Ø interno
Portata variabile da 3 - 7 $m^3/h$ mediante variazione diametro pre-inciso bocca sfera d’uscita

Cod. 2220100

Cod. 2220101

## Cod. 2220100 – Versione per Cemento

Senza guarnizioni e flangia

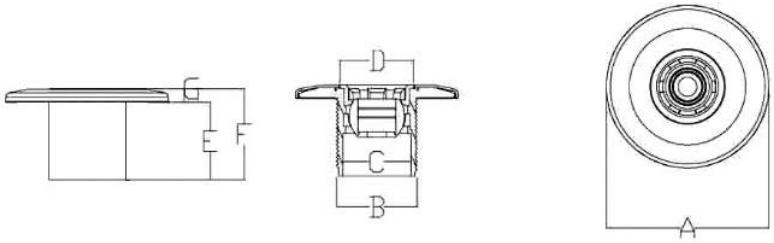


| | [mm] |
|---|---|
| A | 118.9 |
| B | 2” |
| C | 50 Ø |
| D | 53.9 |
| E | 56.65 |
| F | 66.75 |
| G | 9.9 |

## Cod. 2220101 – Versione per Parete Sottile

Con dado posteriore di serraggio e guarnizioni – senza flangia di tenuta

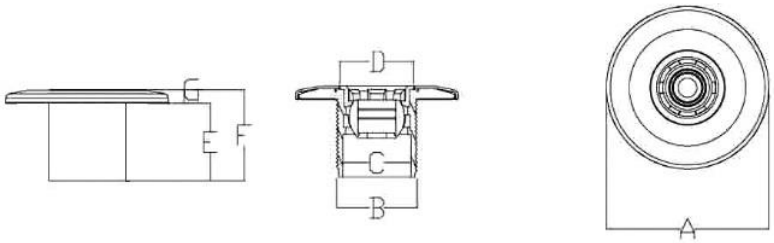


| | [mm] |
|---|---|
| A | 118.9 |
| B | 2” |
| C | 50 Ø |
| D | 53.9 |
| E | 56.65 |
| F | 66.75 |
| G | 9.9 |

Cod. 2220102

Cod. 2220125

## Cod. 2220102 – Versione per Liner/PVC armato/Parete sottile

Ugello ø20 mm. Completa di guarnizioni, flangia e viti inox
Con dado posteriore di serraggio

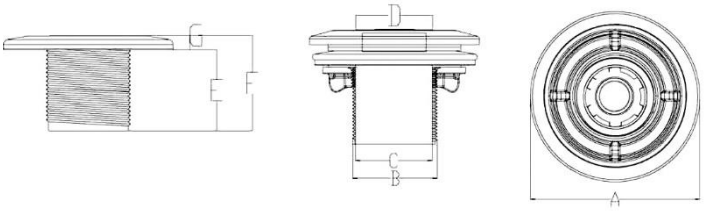


| | [mm] |
|---|---|
| A | 118.9 |
| B | 2” |
| C | 50 Ø |
| D | 53.9 |
| E | 56.65 |
| F | 66.75 |
| G | 9.9 |

## Cod. 2220125 – Versione per Liner/PVC armato/Parete sottile

Con ugello ø14 mm per idromassaggio. Completa di guarnizioni, flangia e viti inox
Con dado posteriore di serraggio

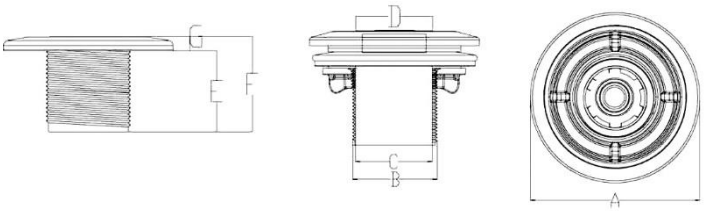


| | [mm] |
|---|---|
| A | 118.9 |
| B | 2” |
| C | 50 Ø |
| D | 53.9 |
| E | 56.65 |
| F | 66.75 |
| G | 9.9 |

## Bocchette da Fondo

Corpo in ABS bianco
Attacco 2” esterno – 50 Ø interno
Portata regolabile, massima 11 $m^3/h$

### Cod. 2220132 – Versione per Cemento

Senza guarnizioni e flangia

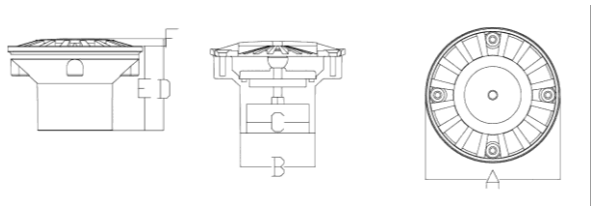


| | [mm] |
|---|---|
| A | 108 |
| B | 60 |
| C | 50 Ø |
| D | 73.12 |
| E | 67.10 |
| F | 6.02 |

### Cod. 2220106 – Versione per Liner/PVC armato

Completa di guarnizione, flangia e viti inox

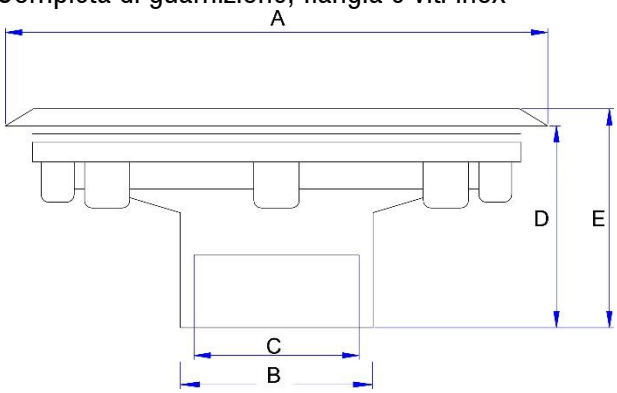


| | [mm] |
|---|---|
| A | 164.6 |
| B | 2” |
| C | 50 Ø |
| D | 59.8 |
| E | 66.6 |

## Presa spazzola

Corpo in ABS bianco

Cod. 2220126

Cod. 2220105

## Cod. 2220126 – Versione per Liner/PVC armato

Completa di guarnizioni, flangia e viti inox Liner/PVC armato

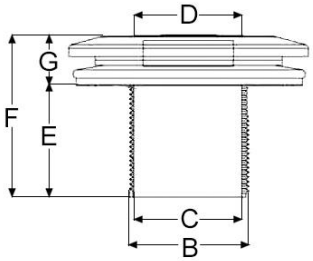


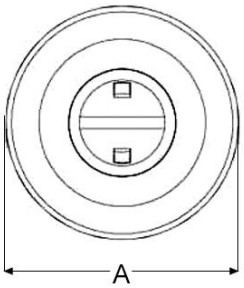


| | [mm] |
|---|---|
| A | 118.9 |
| B | 2” |
| C | 50 Ø |
| D | 53.9 |
| E | 55 |
| F | 78 |
| G | 23 |

## Cod. 2220105 – Versione per Parete Sottile

Completa di dado posteriore di serraggio e guarnizioni.

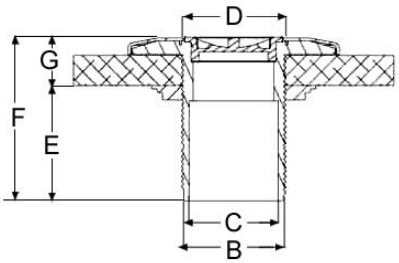


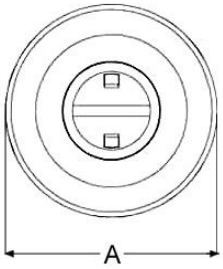


| | [mm] |
|---|---|
| A | 118.9 |
| B | 2” |
| C | 50 Ø |
| D | 53.9 |
| E | 55 |
| F | 66.75 |
| G | 9.9 |

## Pozzetto di fondo

Corpo in ABS bianco
Attacco laterale da 2”
Attacco inferiore da - 50 Ø interno

### Cod. 2220108 – Versione per Cemento

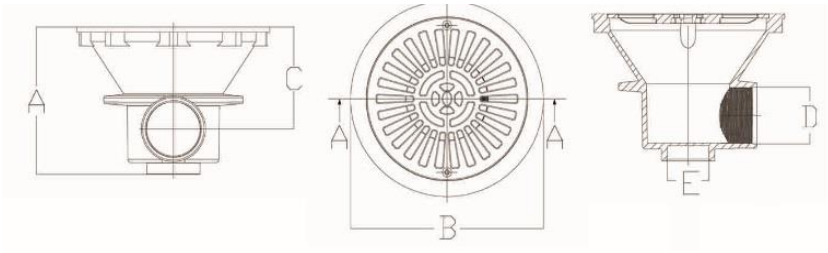


| | [mm] |
|---|---|
| A | 157.50 |
| B | 209 |
| C | 108.95 |
| D | 2” |
| E | 45 |

### Cod. 2220127 – Versione Liner/PVC armato

Completa di guarnizioni, flangia e viti inox

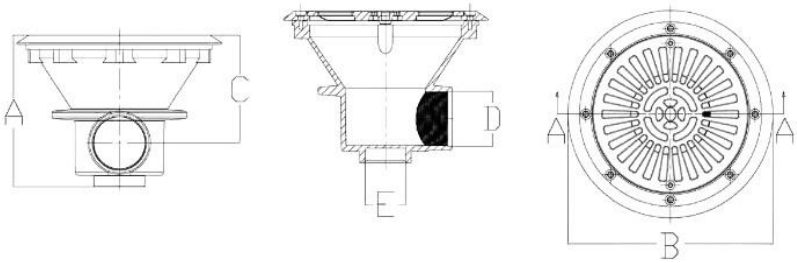


| | [mm] |
|---|---|
| A | 167 |
| B | 229.50 |
| C | 118.95. |
| D | 2” |
| E | 45 |

## Passante Parete

Corpo in ABS grigio,
Attacco accessorio - interno 2”
Attacco tubazione esterno 2” - 50 Ø interno

### Cod. 2220107

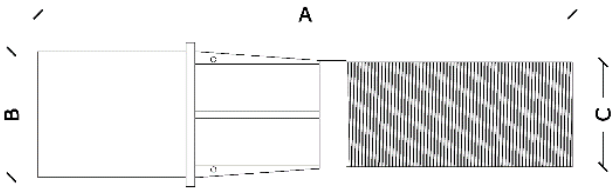

| | [mm] |
|---|---|
| A | 300 |
| B | 2” |
| C | 2” est. - 50 Ø int. |

## Schemi di posizionamento

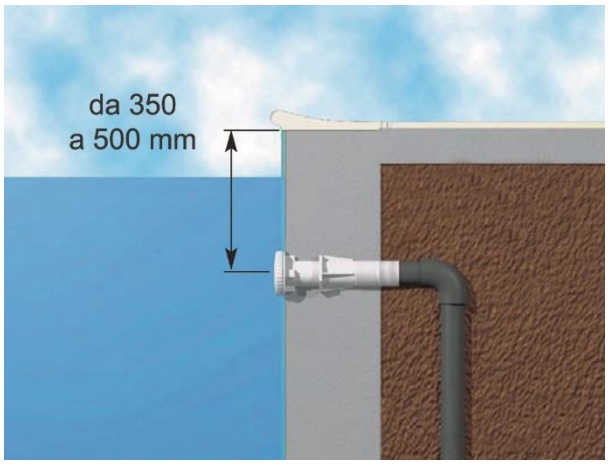


Bocchetta

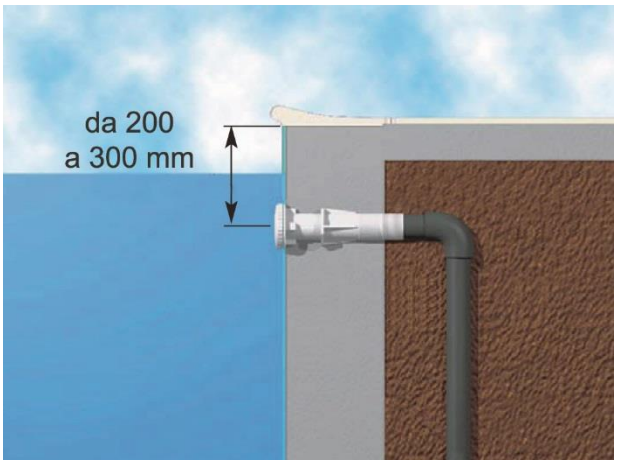


Presa Spazzola

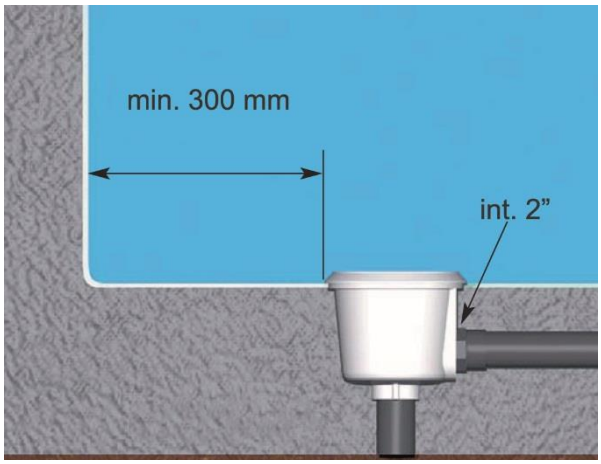


Pozzetto di Fondo

Note

- Le informazioni contenute nel presente documento possono variare a discrezione del redigente, senza preavviso, contestualmente alle modifiche del prodotto in oggetto al presente documento: sarà onere del cliente all’atto dell’ordine verificare la persistente corrispondenza del prodotto alla scheda informativa.
- Eventuali schemi tecnici riprodotti nel presente documento hanno valenza puramente informativa e non sono validi ai fini normativi