SCHEDA TECNICO INFORMATIVA

C.P.A. S.R.L.

ALTOPARLANTI SUBACQUEI

Descrizione

Gli altoparlanti subacquei sono ad incasso.
Gli altoparlanti sono realizzati in resina di poliestere con fibre di vetro, poliuretano (materiale insensibile all'acqua colorata) e stagno.
La scocca è resistente ai colpi.
Il cavo di 3 metri è omologato per attrezzature elettriche ad immersione totale. Un altoparlante è sufficiente a sonorizzare una vasca di 35 m^3.

Dimensioni

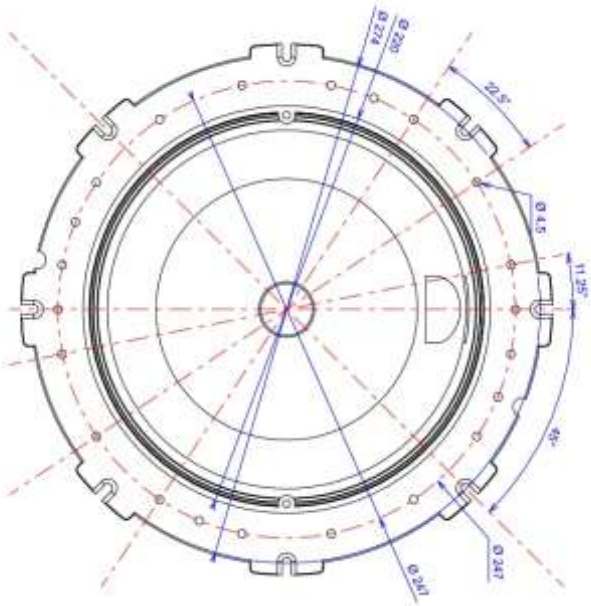

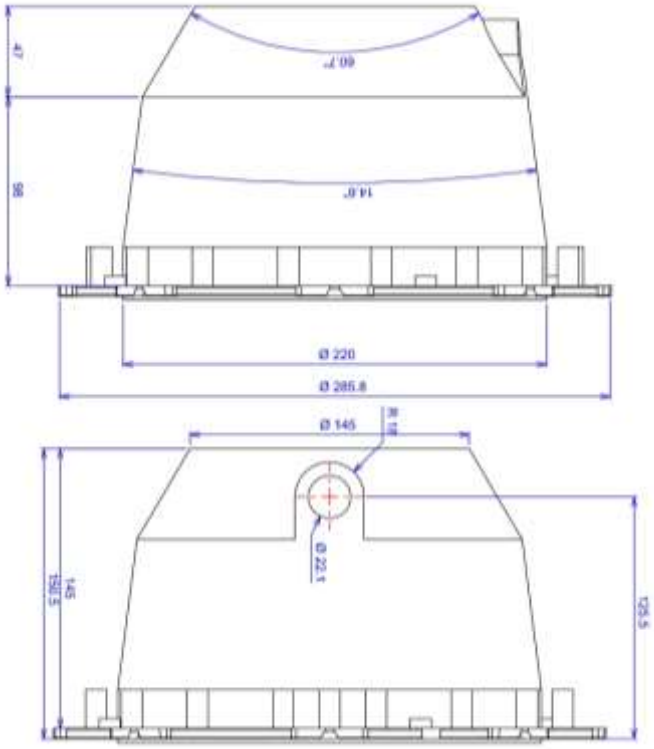

Dimensioni nominali dell'incastro:

diametro ϕ: 28 cm
spessore: 17 cm
peso: circa 6 Kg
lunghezza cavo: 3 metri (cablaggio elettrico: 2 x 1,5 mm^2)

Caratteristiche elettriche

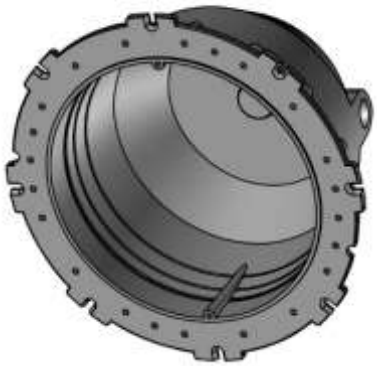

Potenza: 60W / 8Ω
Frequenza range acustico: da 40 Hz a 16000 Hz

I nostri altoparlanti subacquei sono concepiti per essere connessi a qualsiasi sistema HI-FI con potenza massima 60W / 8Ω.
I nostri prodotti sono conformi alle norme NF-EN 60 529-1992-IPX8 Art. 14.2.8, EN 60 598-1-1993 Art.4.13.1, En 60 065-1993 Art. 9.3.10 e certificati LCI.

Note:

- Le informazioni contenute nel presente documento possono variare a discrezione del redigente, senza preavviso, contestualmente alle modifiche del prodotto in oggetto al presente documento: sarà onere del cliente all'atto dell'ordine verificare la persistente corrispondenza del prodotto alla scheda informativa.
- Eventuali schemi tecnici riprodotti nel presente documento hanno valenza puramente informativa e non sono validi ai fini normativi