SCHEDA TECNICO INFORMATIVA

C.P.A. S.R.L.

POMPA PERISTALTICA PR 2 pH

C.P.A. srl
Via Don Demetrio Castelli, 71 - 12060 RODDI (CN)
Tel. 0173.615693 - Fax 0173.620922
www.cpa-piscine.it
cpa@cpa-piscine.it

Ver.00 –2017-05-25

Descrizione

- Pompa Peristaltica digitale, proporzionale con strumento di Ph incorporato
- Visualizzazione istantanea del valore PH della piscina
- Definizione del range di proporzionalità
- Proporzionalità della pompa con tempi pausa/lavoro, max 300 Secondi
- Visualizzazione del valore di Ph su display a 3 cifre, 7 segmenti
- Range di lettura del Ph da 0 a 14
- Riconoscimento automatico dell'efficienza della sonda PH
- Campo di grandezza della proporzionalità prefissato a un valore di 1 pH
- Adatta a dosare prodotti pH + e pH – (acidi e basici) da software
- Calibrazione della sonda semi-automatica
- Cassa in PP caricato con 30% talco
- Pannello frontale in policarbonato
- Corpo pompante con spurgo manuale
- Display digitale a segmenti con bottone di stand-by e nr. 5 led di stato
- Sonda livello
- Protezione IP 55
- Alimentazione standard 230 Vac
- Made in Italy

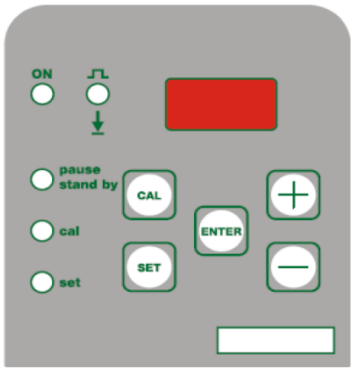

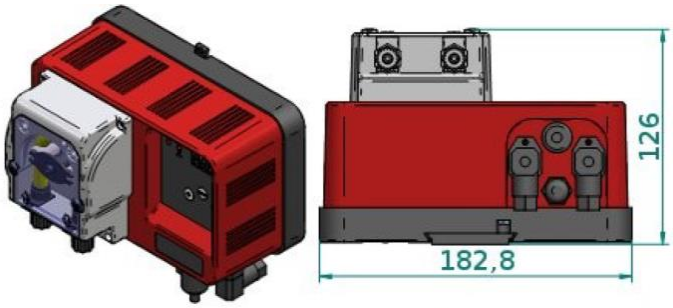

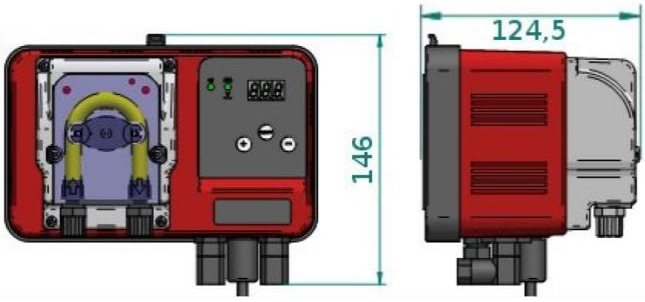

DESCRIZIONE	
Corpo pompa	PP polipropilene caricato vetro 30%
Rullini	DELRIN
Tubo	Santoprene
Alimentazione	230 v 50 – 60 Hz
Potenza assorbita	35 Watt
Peso netto	1,0 kg
Ghiere	PP 1/8”
Raccordi	PP 4 x 6 mm
Attacco sonda	BNC

Caratteristiche prestazionali

Standard	Max lt/h	Pressione [bar]	Max cc / min	Tubo Santoprene	Corpo pompa	Potenza [Watt]	Nr Giri al minuto	Peso [kg]
02-01	2	1	33	5,8 x 9,4	PP	35	10	1,0

Kit accessori

KIT ACCESSORI				
Valvola Iniezione PP valvola labbro	**Filtro aspirazione PP valvola labbro**	**Tubo Mandata 2mt PE 4x6**	**Tubo aspirazione 2 mt PVC 4x6**	**Tubo spurgo 1,5 mt PVC 4x6**
Elettrodo di pH cavo 5 mt. Corpo epoxy	**Soluzione tampone pH 7-9 – 50 cc**	**Nr. 2 Collari di presa d.50 att. 1/2”**	**Porta sonda per tubazione 1/2” PP**	

Dotazione

- Prese staffa per installazione sonda
- Presa staffa per installazione iniettore
- Tubo Aspirazione PVC 4x6 – 2 m
- Tubo Mandata PE 4x6 – 2 m
- Sonda di livello per arresto dosaggio
- Filtro di fondo PP
- Valvola d’iniezione PP
- Staffa e viti per fissaggio murale
- Elettrodo pH

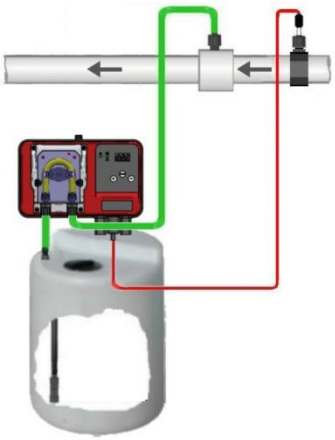

Note

- Le informazioni contenute nel presente documento possono variare a discrezione del redigente, senza preavviso, contestualmente alle modifiche del prodotto in oggetto al presente documento: sarà onere del cliente all’atto dell’ordine verificare la persistente corrispondenza del prodotto alla scheda informativa.
- Eventuali schemi tecnici riprodotti nel presente documento hanno valenza puramente informativa e non sono validi ai fini normativi.
- Tutte le immagini hanno valenza puramente informativa.