SCHEDA TECNICO INFORMATIVA

C.P.A. S.R.L.

POMPA ELETTROMAGNETICA EL 7 IM

C.P.A. srl
Via Don Demetrio Castelli, 71 - 12060 RODDI (CN)
Tel. 0173.615693 - Fax 0173.620922
www.cpa-piscine.it
cpa@cpa-piscine.it

Ver.01 – 2016-06-13

Descrizione

- Pompa elettromagnetica digitale costante con portata proporzionale agli impulsi ricevuti da un segnale esterno
- Può funzionare nella configurazione a portata costante con regolazione degli impulsi da 1 a 180 al minuto
- Funzione di divisione degli impulsi ricevuti da segnale digitale “1 / n” e moltiplicazione degli impulsi da segnale digitale “1 x n”
- Facile e manutenzione minima
- Cassa in PP caricato con 30% talco
- Pannello frontale in policarbonato
- Display digitale a segmenti con bottone di stand-by e nr. 5 led di stato
- Corpo pompante con spurgo manuale
- Protezione IP 65
- Alimentazione standard 230 Vac
- 100 % Made in Italy
- In conformità con le normative CECE

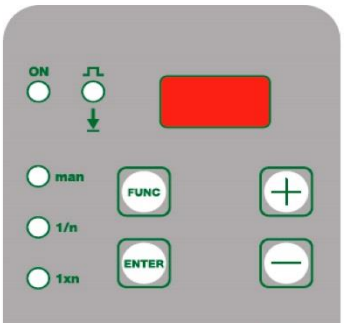

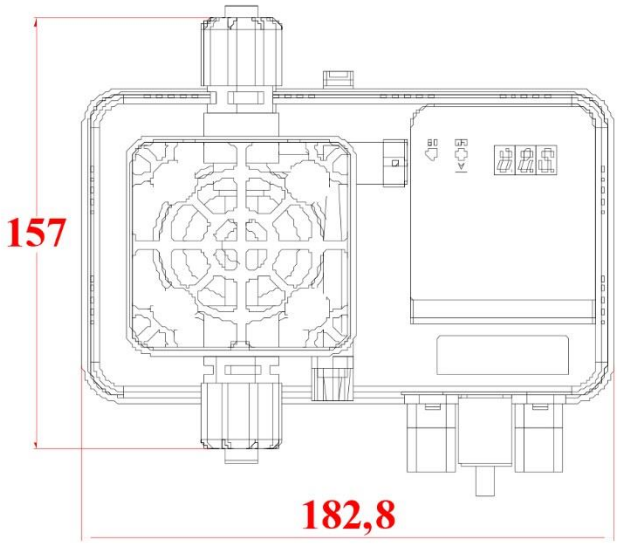

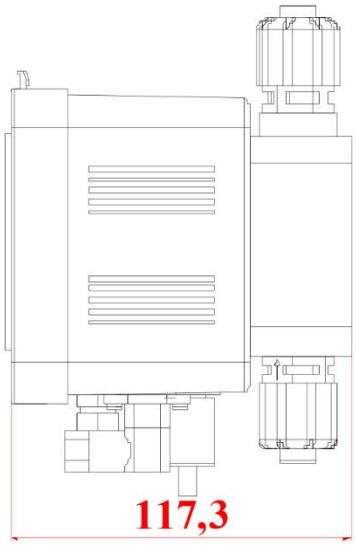

Caratteristiche prestazionali

SPECIFICHE TECNICHE										
Standard	***Max lt/h***	***Pressione [Bar]***	***Max cc/imp***	***Corsa***	***Magnete***	***Corpo pompa***	***Watt***	***Impulsi***	***Peso [kg]***	***Portata impianto[1]***
07-05	7	5	0,65	1,1	Ø 80	PP		180	3,5	Fino – m^3/h

Caratteristiche dotazione

	MATERIALE
Corpo pompa	PP attacchi ½”
Sfere	Pyrex
Diaframma	PTFE
Raccordi	PP
Guarnizioni	Viton
Corpo valvola	PP 4 x 6
Filtro Fondo	PP attacchi 4 x 6 valvola a labbro
Valvola iniezione	PP attacchi 4 x6 valvola a sfera
Tubo Aspirazione	PVC 4 x 6
Tubo Mandata	PE 4 x 6

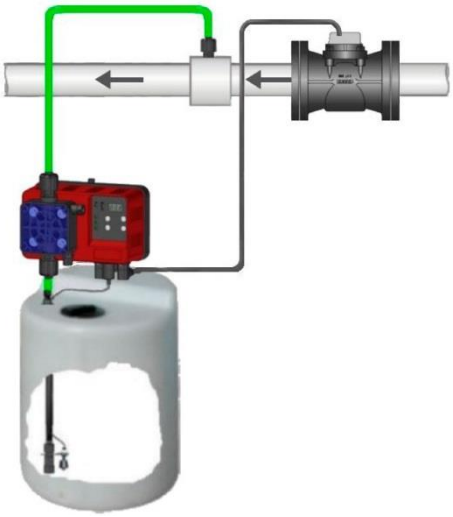

Dotazione

KIT ACCESSORI					
	Valvola Iniezione	**Filtro aspirazione PP valvola labbro**	**Tubo Mandata 2mt PE 4x6**	**Tubo aspirazione 2mt PVC 4x6**	**Tubo spurgo 1,5mt PVC 4x6**
KIT STANDARD					

Note

- Le informazioni contenute nel presente documento possono variare a discrezione del redigente, senza preavviso, contestualmente alle modifiche del prodotto in oggetto al presente documento: sarà onere del cliente all’atto dell’ordine verificare la persistente corrispondenza del prodotto alla scheda informativa.
- Eventuali schemi tecnici riprodotti nel presente documento hanno valenza puramente informativa e non sono validi ai fini normativi.
- Tutte le immagini hanno valenza puramente informativa.

[1] Valore nominale puramente indicativo,variabile a seconda delle reali condizioni d’installazione.