SCHEDA TECNICO INFORMATIVA

C.P.A. S.R.L.

POMPA PERISTALTICA
PR 1SIM

C.P.A. srl
Via Don Demetrio Castelli, 71 - 12060 RODDI (CN)
Tel. 0173.615693 - Fax 0173.620922
www.cpa-piscine.it
cpa@cpa-piscine.it

Ver.02 –2017-05-25

Descrizione

- Pompa peristaltica con strumento di lettura pH integrato
- Adatta a dosare prodotti pH minus
- Programmazione del set point facilitata su un intervallo compreso tra 7,2 e 7,4 pH
- Calibrazione semi automatica su un solo valore di pH 7,00
- Dosaggio proporzionale al set point definito
- Funzione ON / OFF
- Cassa in PP rinforzato
- Pannello frontale in policarbonato
- Corpo pompante con spurgo manuale
- Protezione IP 55
- Alimentazione standard 230 VAC
- 100% Made in Italy
- In conformità con le normative CE

DESCRIZIONE	
Corpo pompa	PP polipropilene caricato vetro 30%
Rullini	DELRIN
Tubo	Santoprene
Alimentazione	230 v 50 – 60 Hz
Potenza assorbita	35 Watt
Peso netto	0,5 kg
Ghiere	PP 1/8”
Raccordi	PP 4 x 6 mm
Attacco sonda	BNC

Specifiche tecniche

Standard	Max lt/h	Pressione [bar]	Max cc / min	Tubo Santoprene	Corpo pompa	Potenza [Watt]	Nr Giri al minuto	Peso [kg]
01-01	01	01	16,67	5,8 x 9,3	PP	35	10	0,5

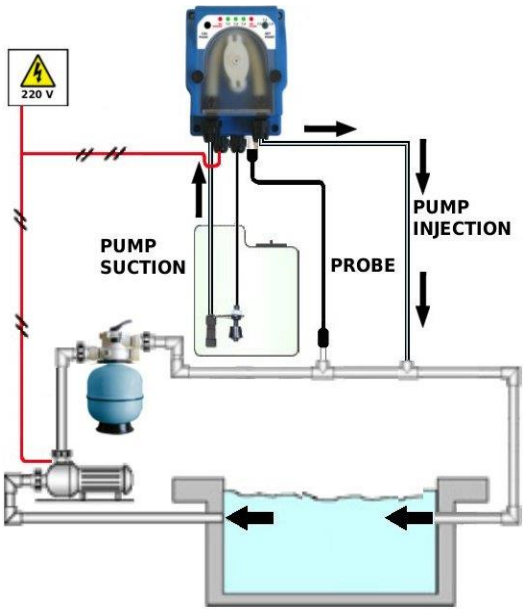

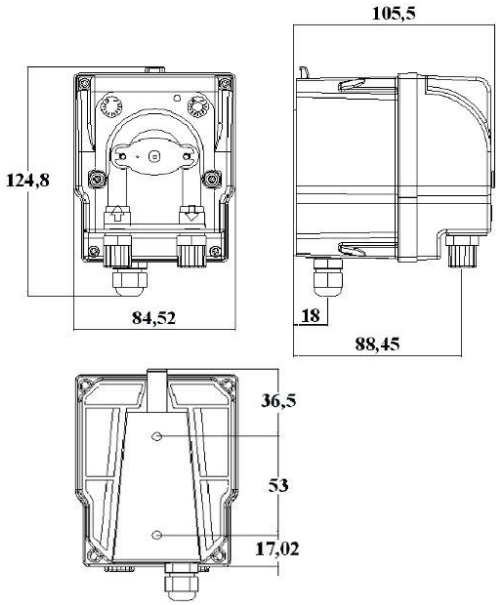

Kit accessori

KIT ACCESSORI							
Valvola Iniezione 1/2" PP-VL-VT	**Filtro aspirazione PP valvola labbro**	**Tubo Mandata 2mt PE 4x6**	**Tubo aspirazione 2mt PVC 4x6**	**Elettrodo di PH cavo 5 mt Corpo epoxy**	**Soluzione tampone PH 7,00**	**Nr. 2 Collari di presa d.50 att. 1/2"**	**Porta sonda per tubazione 1/2" PP**

Note

- Le informazioni contenute nel presente documento possono variare a discrezione del redigente, senza preavviso, contestualmente alle modifiche del prodotto in oggetto al presente documento: sarà onere del cliente all'atto dell'ordine verificare la persistente corrispondenza del prodotto alla scheda informativa.
- Eventuali schemi tecnici riprodotti nel presente documento hanno valenza puramente informativa e non sono validi ai fini normativi.
- Tutte le immagini sono riprodotte a titoli unicamente informativo.