SCHEDA TECNICO INFORMATIVA

C.P.A. S.R.L.

CASCATA RIVER

Caratteristiche

- Materiale: Acciaio INOX 316L
- Portata: 6 m^3/h
- Attacco: 1” ½ femmina
- Non necessita di ancoraggio

Modelli

CODICE	DESCRIZIONE
1041230	Lama d’acqua - 300x150 mm

Schema tecnico

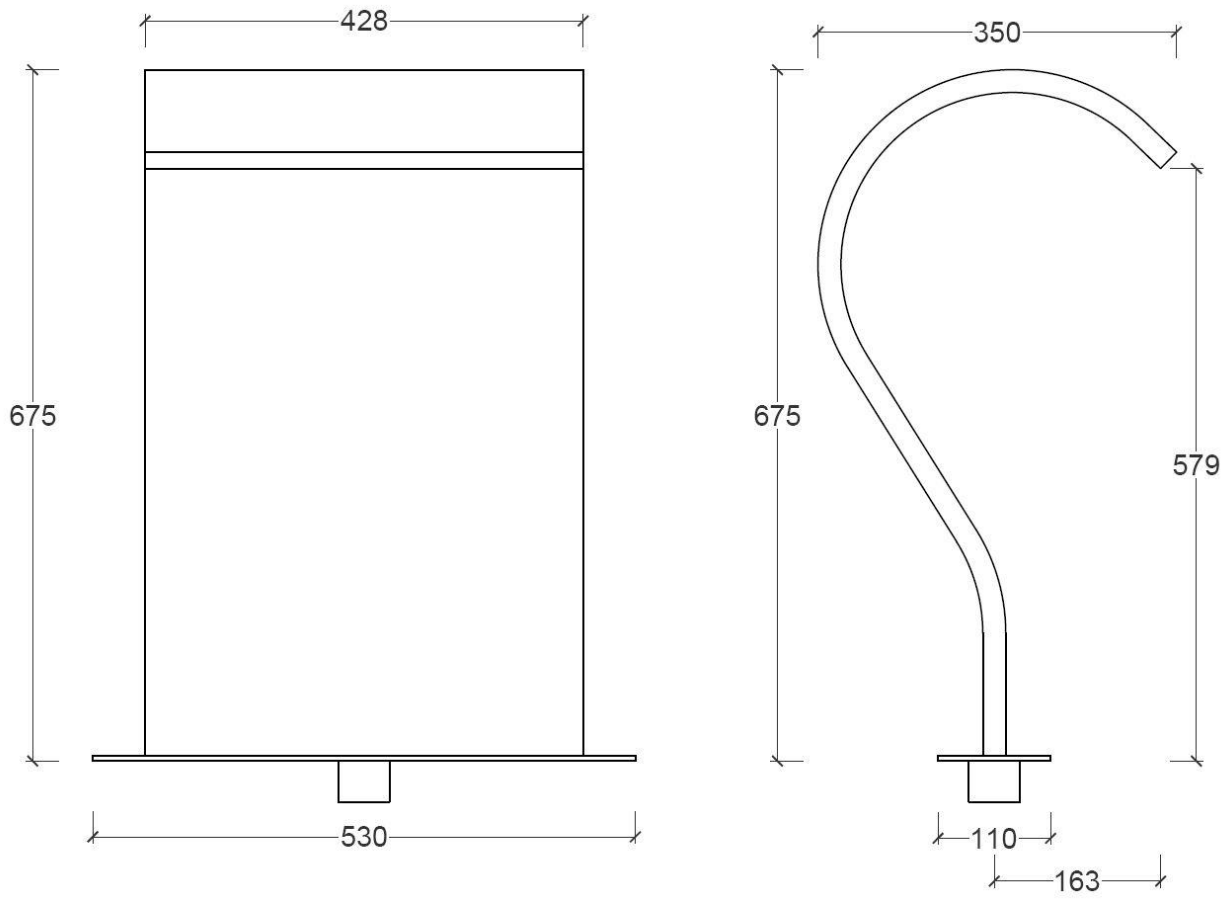

Note

- Le informazioni contenute nel presente documento possono variare a discrezione del redigente, senza preavviso, contestualmente alle modifiche del prodotto in oggetto al presente documento: sarà onere del cliente all’atto dell’ordine verificare la persistente corrispondenza del prodotto alla scheda informativa.
- Eventuali schemi tecnici riprodotti nel presente documento hanno valenza puramente informativa e non sono validi ai fini normativi