SCHEDA TECNICO INFORMATIVA

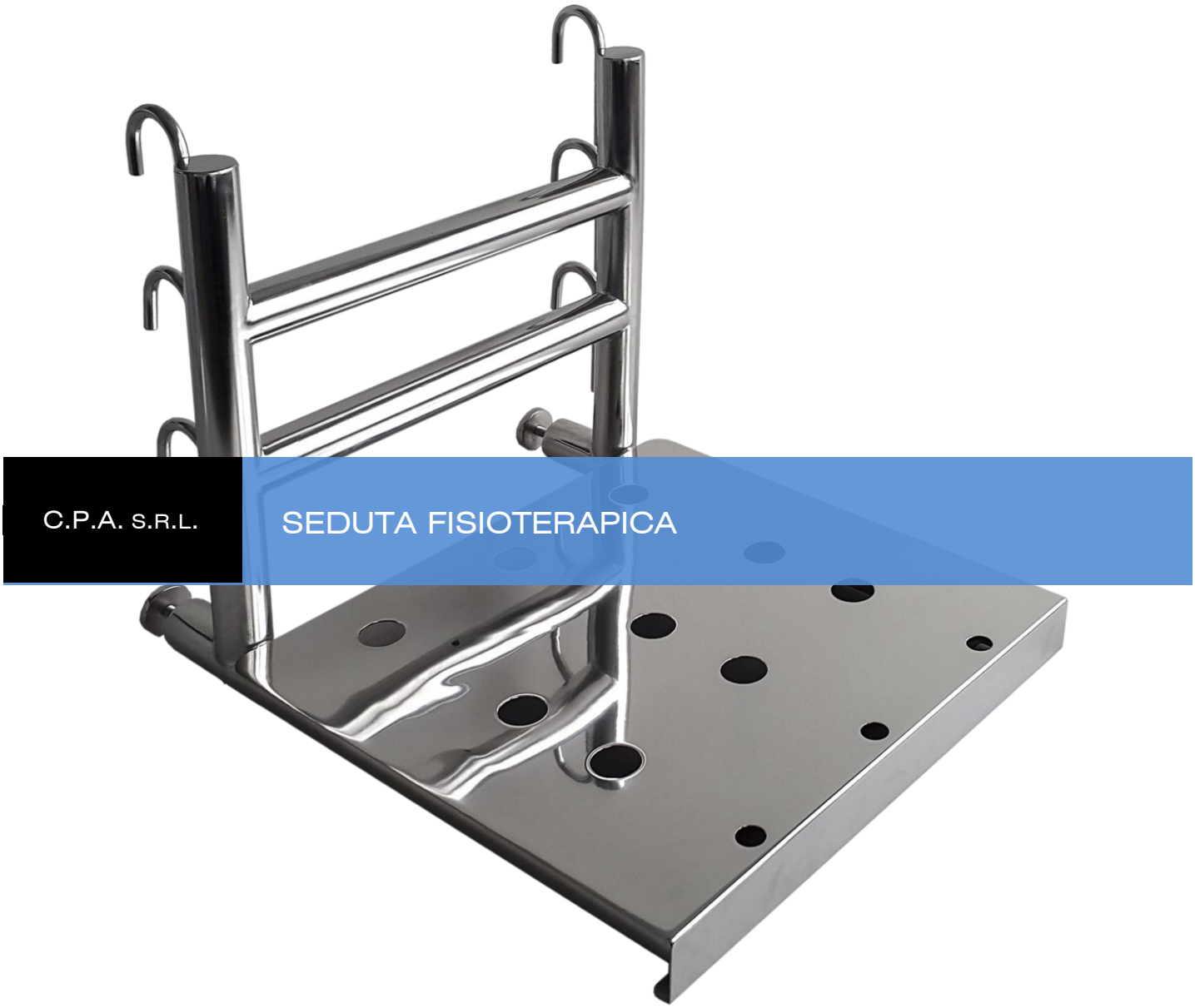

C.P.A. S.R.L.

SEDUTA FISIOTERAPICA

C.P.A. srl
Via Don Demetrio Castelli, 71 - 12060 RODDI (CN)
Tel. 0173.615693 - Fax 0173.620922
www.cpa-piscine.it
cpa@cpa-piscine.it

Caratteristiche tecniche

- Seduta in acciaio INOX lucidata a specchio
- Tubolari in acciaio INOX

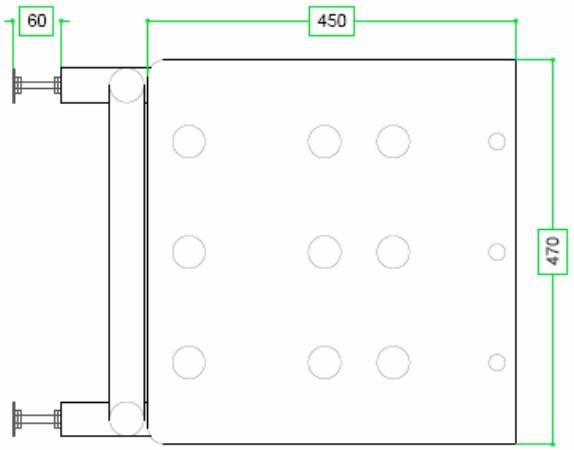

Planimetria seduta

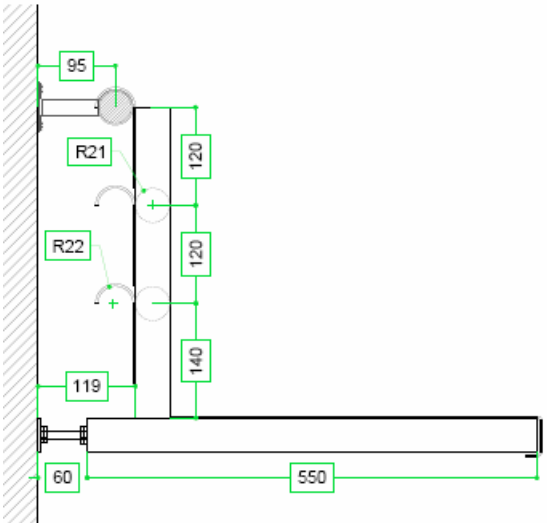

Sezione seduta

Installazione

Per l'installazione della sedia fisioterapica si deve procedere con il fissaggio di un tubo, in acciaio inox 316 Ø 43 mm, alla parete interna della piscina, avendo cura di posizionare n° 2 ancoraggi supplementari a destra e sinistra della seduta.
Agganciare infine la sedia al tubo, mediante gli appositi ganci di supporto, all'altezza desiderata: sono disponibili tre diverse altezze di lavoro.

ATTENZIONE: verificare che le piastre d'appoggio della seduta agiscano su di una superficie idonea a sostenere il carico esercitato dall'utilizzatore della seduta.

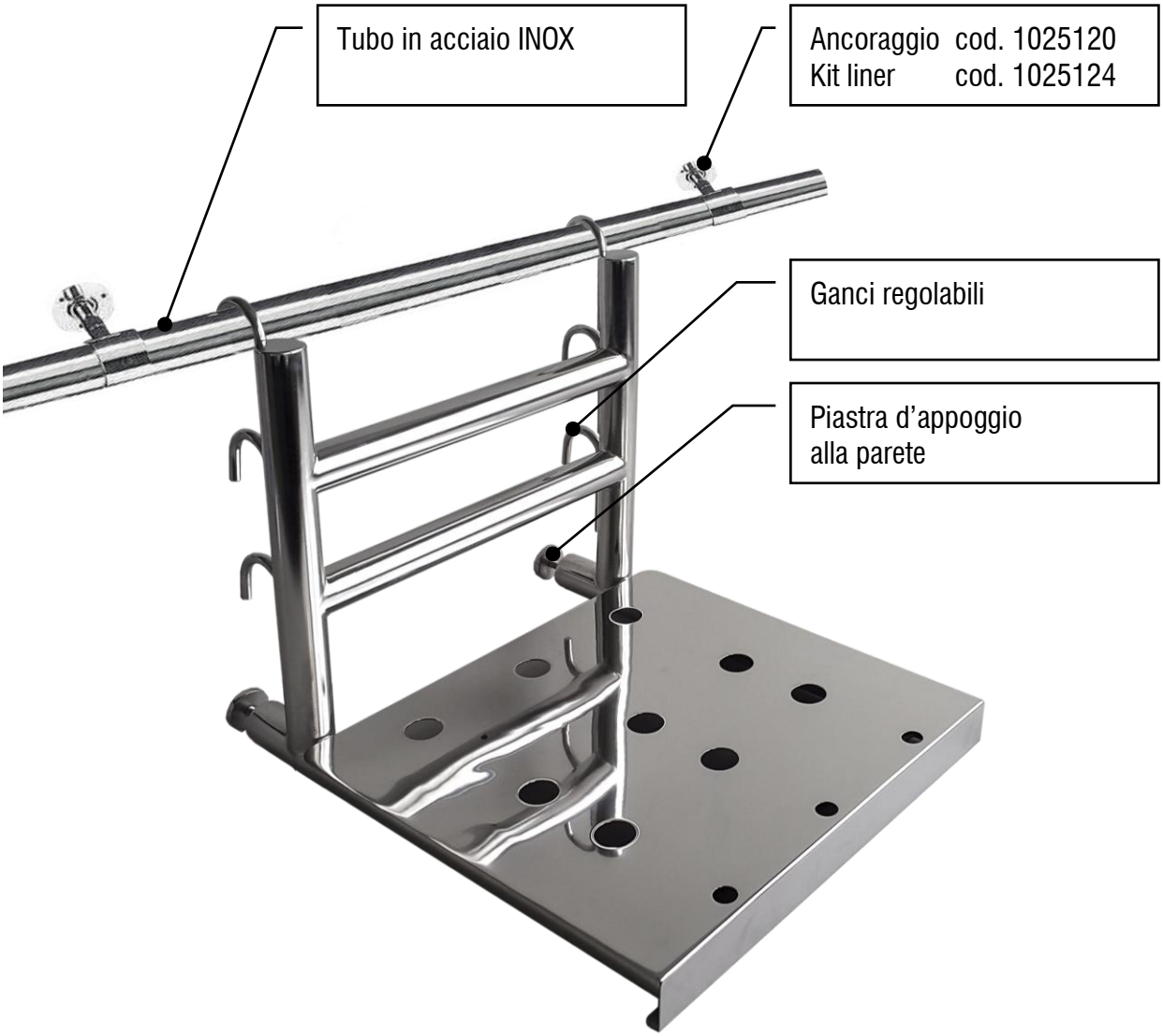

Note
- Le informazioni contenute nel presente documento possono variare a discrezione del redigente, senza preavviso, contestualmente alle modifiche del prodotto in oggetto al presente documento: sarà onere del cliente all'atto dell'ordine verificare la persistente corrispondenza del prodotto alla scheda informativa.
- Eventuali schemi tecnici riprodotti nel presente documento hanno valenza puramente informativa e non sono validi ai fini normativi