ANCORAGGIO PER CORSIE GALLEGGIANTI

ANCORAGGIO A PARETE IN ACCIAIO INOX

Cod. 1041297

Caratteristiche generali

Ancoraggio in acciaio inox AISI 316 a parete a barretta, passivato e lucidato sulla parte esterna.

Dimensioni

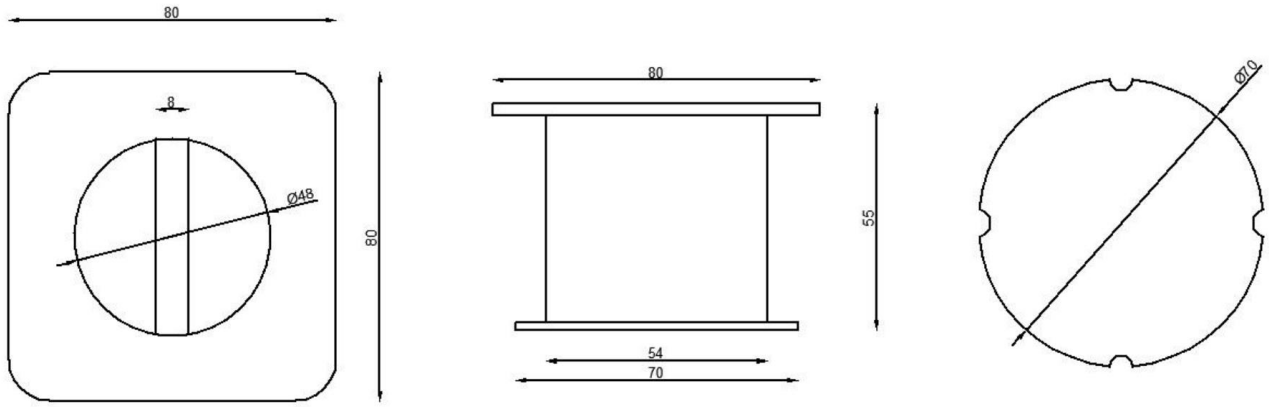

C.P.A. srl si riserva il diritto di cambiare, totalmente od in parte, le caratteristiche dei prodotti ed il contenuto di questo documento senza preavviso alcuno.
Tutte le immagini sono riprodotte a solo titolo indicativo.

C.P.A. srl
Via Don Demetrio Castelli, 71 - 12060 RODDI (CN)
Tel. 0173.615693 - Fax 0173.620922
www.cpa-piscine.it
cpa@cpa-piscine.it