SCHEDA TECNICO INFORMATIVA

C.P.A. S.R.L.

MISURATORE DI PORTATA DIGITALE A PALETTA

C.P.A. srl
Via Don Demetrio Castelli, 71 - 12060 RODDI (CN)
Tel. 0173.615693 - Fax 0173.620922
www.cpa-piscine.it
cpa@cpa-piscine.it

Generalità

Il misuratore di portata digitale a paletta è in grado di misurare il flusso di un fluido all'interno di un tubo. Il contatore è calibrato per tutte le unità di misura e riporta, con un valore a 6 cifre, la portata o il flusso totale del fluido su un display LCD. Il misuratore viene alimentato da due batterie AAA per circa un anno.

Caratteristiche generali

- Display di facile lettura, con schermo LCD a 35" e aggiornamento dati ogni 1,5 secondi
- Installazione rapida con montaggio a sella sul tubo esistente
- Calibrazione di fabbrica. Non necessita di alcun tipo di programmazione
- Minima manutenzione richiesta
- L'installazione non comporta alcuna perdita di carico
- Scocca in ABS resistente agli agenti atmosferici
- Sensore in PVDF resistente alla corrosione

Caratteristiche tecniche

- Max. pressione: 20,7 Bar
- Max temperatura del fluido: 60 °C, quando montato su unità in PVC
- Range temperatura ambiente: da 0° a 43°C
- Grado di precisione: 63mm, 90mm +/-7%, 110mm,160mm,200mm +/-10%
- Protezione: IP56 (NEMA 4X)
- Precisione: +/- 2% della lettura di frequenza
- Alimentazione: due batterie standard AAA (incluse)
- Durata delle batterie: minimo un anno

Dimensione

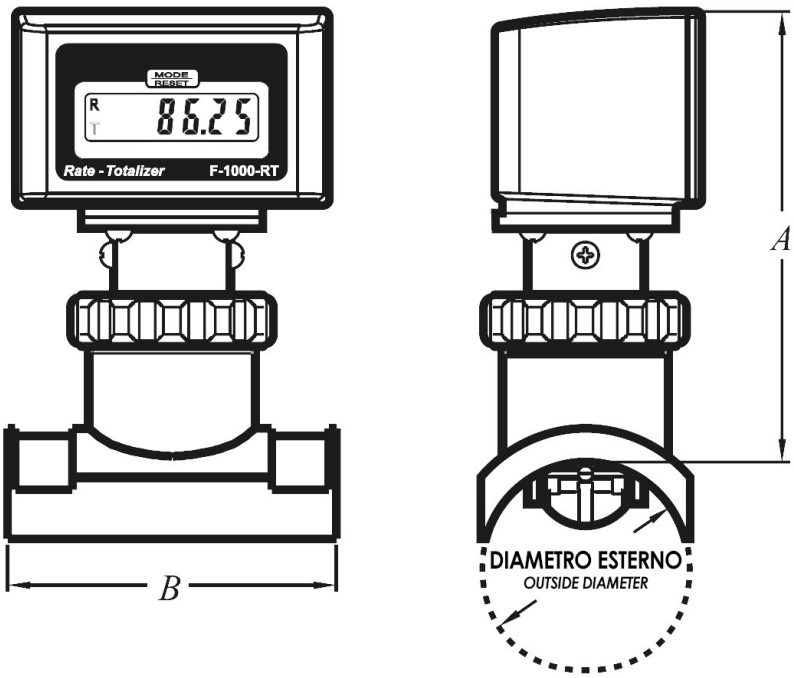

Codice	Descrizione	Tubazione [mm]	Dimensioni [mm]		Range LPM
			A	B	
1041311	Misuratore di portata digitale	90	110	81	130-2300
1041312	Misuratore di portata digitale	110	110	81	350-3500
1041313	Misuratore di portata digitale	160	108	81	720-7200
1041314	Misuratore di portata digitale	200	108	81	1500-15000

Installazione

Posizione di montaggio

Anche se il misuratore di portata digitale a paletta è progettato per resistere a condizioni ambientali esterne, è consigliata comunque l'installazione del prodotto in un luogo fresco e asciutto.
La durata del display LCD sarà notevolmente ridotta se installato in luogo a luce solare diretta.
La precisione del misuratore è influenzata da elementi come pompe. Raccordi e valvole che causano perdite di carico. Installare, dunque, il contatore in una porzione di tubo diritta, seguendo le distanze indicate nello schema di montaggio. Il tubo dev'essere completamente pieno in ogni momento. Bolle d'aria o vuoti d'aria influenzano negativamente la lettura del flusso. Si raccomanda una piccola quantità di contropressione nelle correnti orizzontali del tubo.

Schema per il montaggio

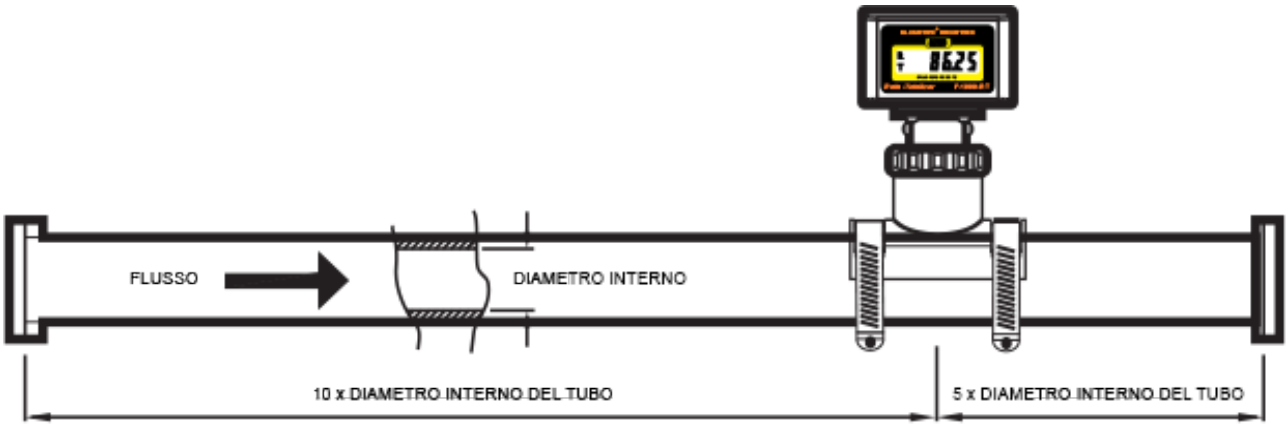

Dimensione tubo [mm]	Lunghezza del tubo di entrata [mm]	Lunghezza del tubo di uscita [mm]
Ø90	900 (10 x 90)	450 (5 x 90)
Ø110	1100 (10 x 110)	550 (5 x 110)
Ø160	1600 (10 x 160)	640 (5 x 160)
Ø200	2000 (10 x 200)	1000 (5 x 200)

Installazione della sella

Prima di procedere all'installazione del contatore, assicurarsi che l'esterno del tubo sia pulito, liscio e privo di imperfezioni superficiali. È importante, inoltre, che il diametro esterno del tubo sia specificato in modo da assicurare un'installazione senza perdite; così come dev'essere specificato il diametro interno per garantire la precisione al misuratore.

1. Perforare la parete superiore del tubo attraverso un foro di diametro di circa 25 -45 mm. Rimuovere tutti i residui sia all'interno che all'esterno del foro (se necessario utilizzare la carta-vetro).
2. Inserire lo strumento di allineamento attraverso la parte superiore della sella. Far scorrere l'anello circolare sul fondo dello strumento di allineamento e sulla parte inferiore della sella. **L'allineamento corretto è fondamentale!**
3. Con lo strumento di allineamento e l'anello circolare in posizione, collocare la sella sopra il foro. Inserire lo strumento di allineamento nel foro di posizionamento della sella. È importante che l'anello sia disposto correttamente della scanalatura del foro.
4. Posizionare i morsetti intorno al tubo e nelle scanalature della sella. Stringere i morsetti in modo alternato.
5. Tirare lo strumento di allineamento dalla sella (se lo strumento è difficile da rimuovere, allentare leggermente i morsetti). Ispezionare il foro. La sella dev'essere montata direttamente sul foro. Regolare l'allineamento della sella finché lo strumento apposito non scorre fluidamente dentro e fuori la sella.
6. Assicurarsi che l'anello sia ben posizionato e visibile nella scanalatura intorno al foro.
7. Stringere i morsetti.

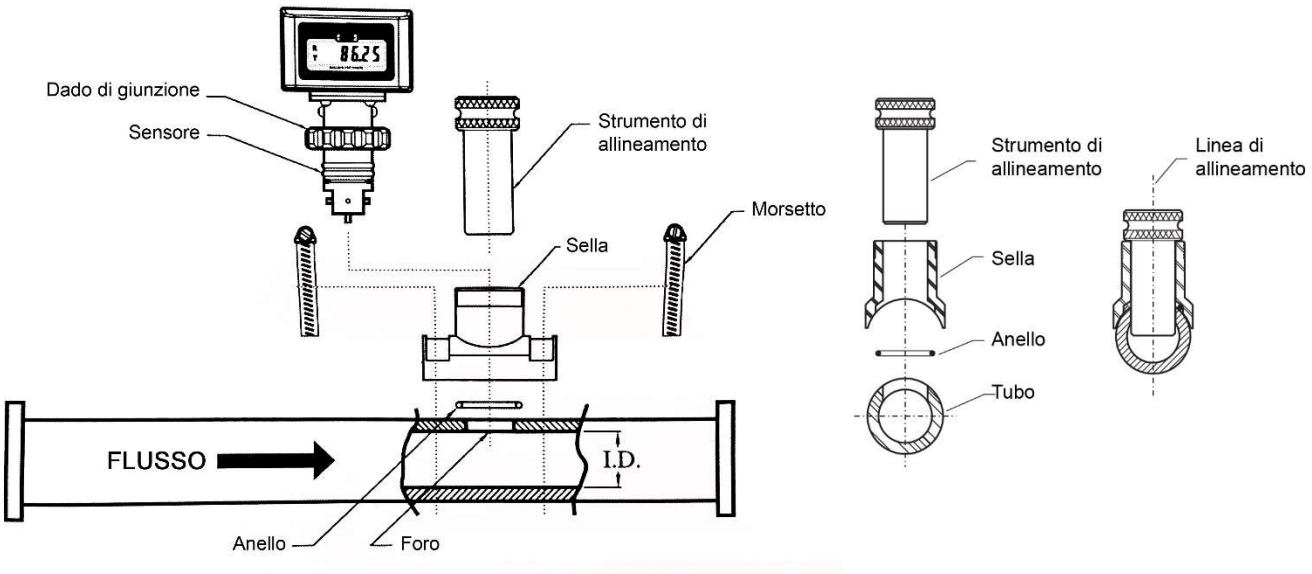

Installazione del sensore

1. Assicurarsi che vi siano due anelli situati sul corpo del sensore. Tali anelli sono stati lubrificati in fabbrica con olio di silicone.
2. Spingere il sensore nella sella con un movimento di torsione. Assicurarsi che tale strumento sia completamente inserito nella sella.
3. Stringere manualmente il dado di giunzione.

Note:

- Le informazioni contenute nel presente documento possono variare a discrezione del redigente, senza preavviso, contestualmente alle modifiche del prodotto in oggetto al presente documento: sarà onere del cliente all'atto dell'ordine verificare la persistente corrispondenza del prodotto alla scheda informativa.
- Eventuali schemi tecnici riprodotti nel presente documento hanno valenza puramente informativa e non sono validi ai fini normativi.