POMPA CENTRIFUGA SENZA PREFILTRO

SERIE BRETON-2200-3000-4.0A

Impieghi

Circolazione dell'acqua in impianti di filtrazione per piscine.

Caratteristiche

Pompe centrifughe complete di sistema di scarico e senza prefiltro.

Corpo

- Corpo pompa, basamento e diffusore in polipropilene.
- Girante in Noryl.
- Supporto tenuta in vetro e poliammide.
- Albero motore in acciaio inox AISI 420.
- Tenuta meccanica in grafite e steatite.
- Alloggiamento motore in allumino L-2521.
- Avvolgimenti impregnati con resina epossidica.

Motore

- Asincrono, due poli, 2800 giri.
- Protezione IP55.
- Isolamento classe F.
- Funzionamento continua.
- Versione monofase e trifase

Informazioni e specifiche soggette a modifiche senza preavviso.

C.P.A. srl
Sede operativa: Via Don Demetrio Castelli 71, 12060 Roddi (CN)
Tel. 0173-615693 - Fax 0173-620922
Sede legale: Borgata Molino 30, 12060 Verduno (CN)
Tel. 0172-470429 - Fax 0172-470884
www. cpa-piscine.it
cpa@cpa-piscine.it

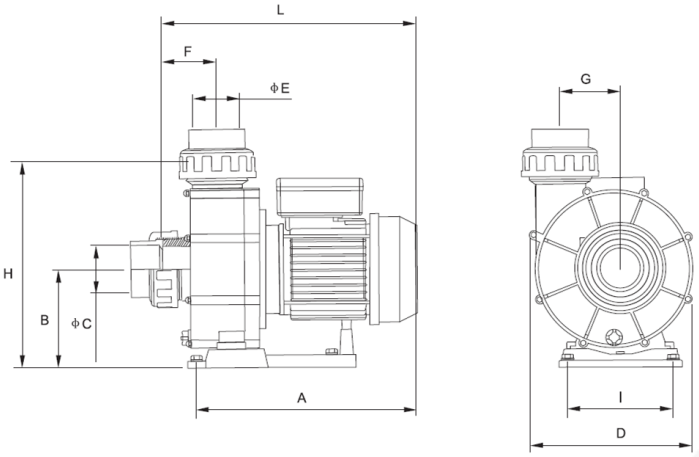

Fig. 1 – schema mod. 2200 e 3000

Dimensioni

Mod.	A	B	C	D	E	F	G	H	I	L
2200	370	156	Ø75	260	Ø75	77	95	319	168/117	420
3000	410	156	Ø75	260	Ø75	77	95	319	168/117	450

Caratteristiche tecniche

			V		A	
			1~	3~	1~	3~
MODELLO	HP	kW	50 HZ	50 HZ	220	380
2200	3.00	2.20	220	380	15	4.9
3000	4.00	3.00	-	380	-	6.4

Curve prestazionali

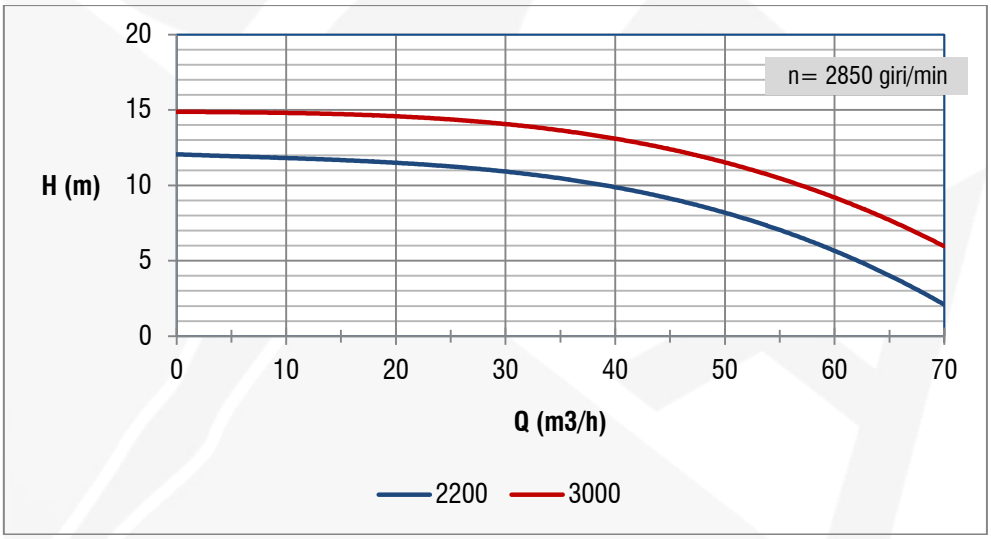

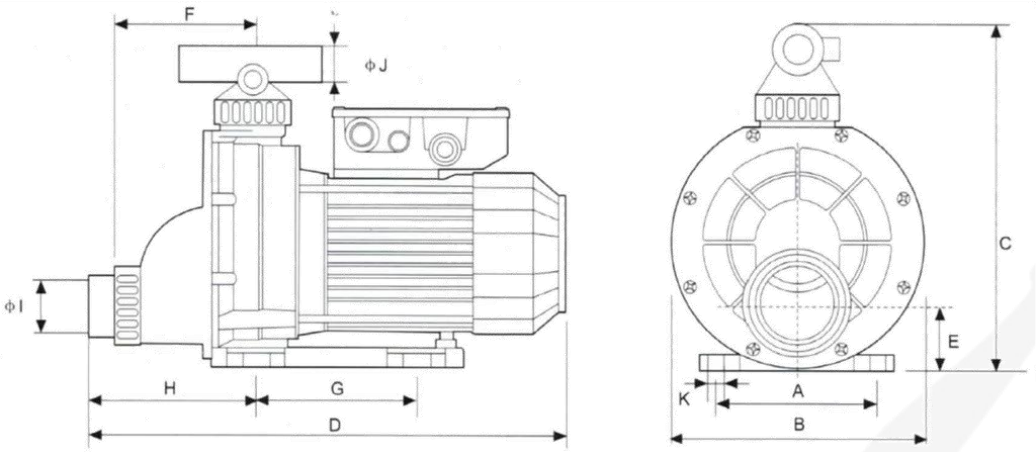

Fig. 2– schema mod. 4.0 A

Dimensioni

mod.	A	B	C	D	E	F	G	H	H1	H2	K
4.0A	725	140	279	160	269	190	312	415	145	14	12

Caratteristiche tecniche

			V		A
MODELLO	HP	kW	3~		3~
4.0A	4.00	3.00	220	380	6.4

Curve prestazionali

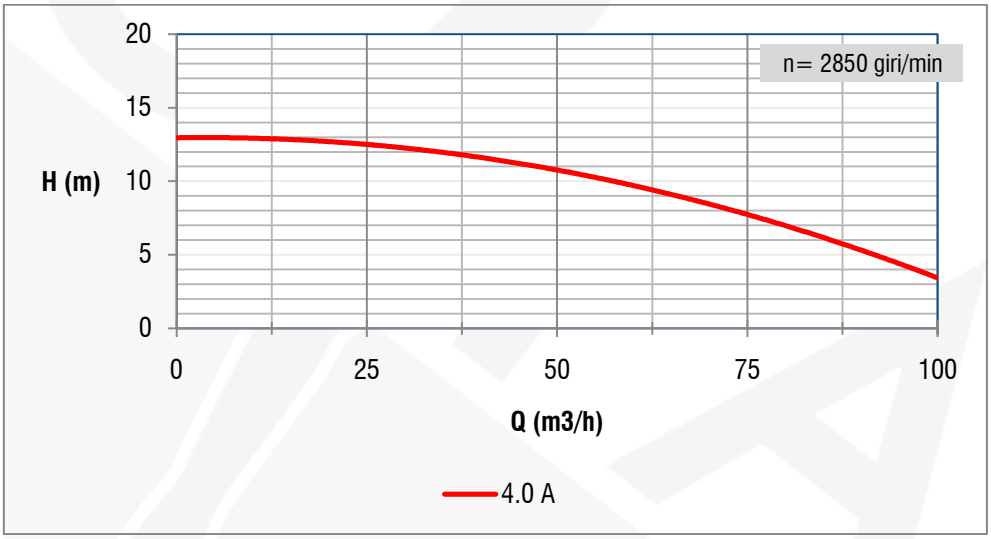

Note

- Le informazioni contenute nel presente documento possono variare a discrezione del redigente, senza preavviso, contestualmente alle modifiche del prodotto in oggetto al presente documento: sarà onere del cliente all'atto dell'ordine verificare la persistente corrispondenza del prodotto alla scheda informativa.
- Eventuali schemi tecnici riprodotti nel presente documento hanno valenza puramente informativa e non sono validi ai fini normativi.
- C.P.A. srl si riserva il diritto di cambiare, totalmente od in parte, le caratteristiche dei prodotti ed il contenuto di questo documento senza preavviso alcuno.
- Tutte le immagini sono riprodotte a solo titolo indicativo.