IDROMASSAGGIO E ACCESSORI
PULSANTIERE PNEUMATICHE

INTERRUTTORI PNEUMATICI

Modello cod. 1040085

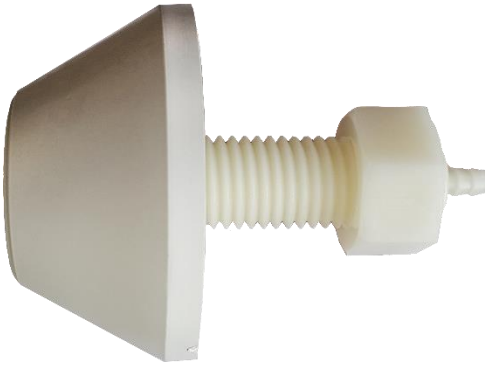

Caratteristiche

Codice	Modello
1040085	Pulsante maxi stagno per cemento armato

Dimensioni in mm

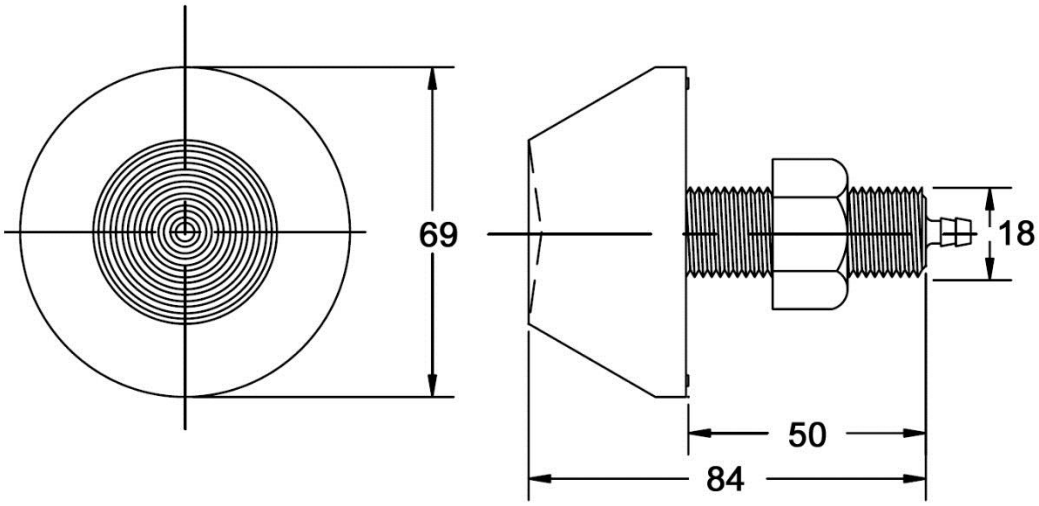

C.P.A. srl
Via Don Demetrio Castelli, 71 - 12060 RODDI (CN)
Tel. 0173.615693 - Fax 0173.620922
www.cpa-piscine.it
cpa@cpa-piscine.it

Modello cod. 1040086

Caratteristiche

Codice	Modello
1040086	KIT pulsante maxi stagno per liner comprensivo di: ▪ cod. 1040085 – pulsante maxi stagno diametro 90mm esterno, attacco 1”1/2 ▪ cod. 1035619 – adattatore pulsante/bocchetta per liner ▪ cod. 1070168 – bocchetta installazione

Cod. 1040085

Cod. 1035619

Cod. 1070168

C.P.A. srl si riserva il diritto di cambiare, totalmente od in parte, le caratteristiche dei prodotti ed il contenuto di questo documento senza preavviso alcuno.
Tutte le immagini sono riprodotte a solo titolo indicativo.