## IDROMASSAGGIO E ACCESSORI
## COMANDI ELETTRICI

# PULSANTE ELETTRICO INOX

*Electrical steel button*

| Codice | Modello |
|---|---|
| 1070612 | Pulsante elettrico inox a 3-6 V, con anello di fissaggio, a retro illuminazione Led blu con simbolo per dispositivo LUCE<br>*Electrical steel button to 3-6 V with clamping ring, back-lit Led blue with symbol for device LIGHT* |
| 1070613 | Pulsante elettrico inox a 3-6 V, con anello di fissaggio, a retro illuminazione Led blu con simbolo per dispositivo ARIA<br>*Electrical steel button to 3-6 V with clamping ring, back-lit Led blue with symbol for device AIR* |
| 1070614 | Pulsante elettrico inox a 3-6 V, con anello di fissaggio, a retro illuminazione Led blu con simbolo per dispositivo ACQUA<br>*Electrical steel button to 3-6 V with clamping ring, back-lit Led blue with symbol for device WATER* |

## *Dimensioni*

*Dimensions*

*Larghezza 22 mm* *Lunghezza 42 mm*

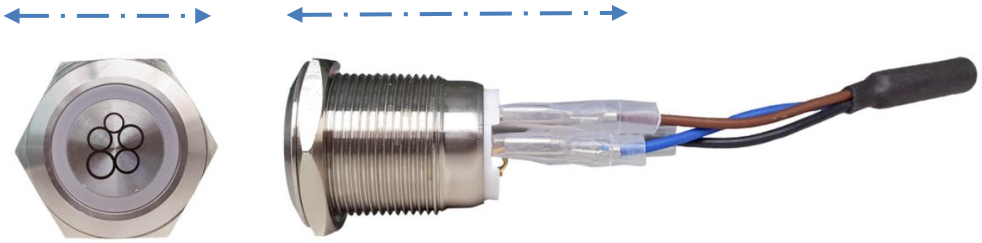

## *Caratteristiche tecniche*

*Technical characteristics*

Temperatura in esercizio: -20 — 70°C
Temperatura a risposo: -20 — 70°C
Lunghezza del cavo: 1,5 m
Tensione nominale: 3-6 volt
Corrente led: Max. 15 mA.
Dimensione foro: 19/22 mm
Durata: 40.000 hours
Grado IP: IPX7 sul davanti and IPX5 sul retro
Funzioni:

- Indicatore LED, quando la funzione è attiva
- Indicatore LED sempre acceso, se connesso a 3-6 volt

*Operational temperature: -20-70°C*
*Storage temperature: -20-70°C*
*Cable length: 1,5 m*
*Rated voltage: 3-6 volt*
*Current Led: Max. 15 mA.*
*Hole dimension: 19/22 mm*
*Expected lifetime: 40.000 hours*
*IP degree: IPX7 on the front and IPX5 on the back*
*Functions:*

- *LED indication when the function is on*
- *LED indication is on constantly, if connected to 3-6 volt*

## *Installazione*

*Installation*

E' molto importante procedere al serraggio della pressa cavo, dopo aver fissato il pulsante sulla scocca di supporto.
*It is very important to wait with the tightening of the gland, until after mounting the house on the button.*

Posizionare l'anello (2) sul pulsante LED (1)
Eseguire un foro preciso da 19 mm per il pulsante LED sul bordo della vasca.
Posizionare il pulsante e serrare il dado (3) dalla parte posteriore della vasca.
Montare il pressa cavo (5) sulla scocca plastica di supporto (4) e inserire il cavo (6) attraverso la scocca ed il pressa cavo.
Avvitare la scocca al pulsante e stringere il pressa cavo.
Inserire il cavo nella scatola di derivazione e collegare i fili

GND = nero
LED = blu
Switch = marrone

*Put the O-ring (2) on the LED button (1)*
*Drill a 19 mm precise hole for the LED button on the rim of the bathtub.*
*Place the button in position and tighten the nut (3) from the backside of the tub.*
*Mount the gland (5) on the house (4) and put the cable (6) through the house and the gland.*
*Mount the house on the button, and tighten the gland.*
*Put the cable into the control box and mount the wires.*

*GND = black*
*LED = blue*
*Switch = brown*

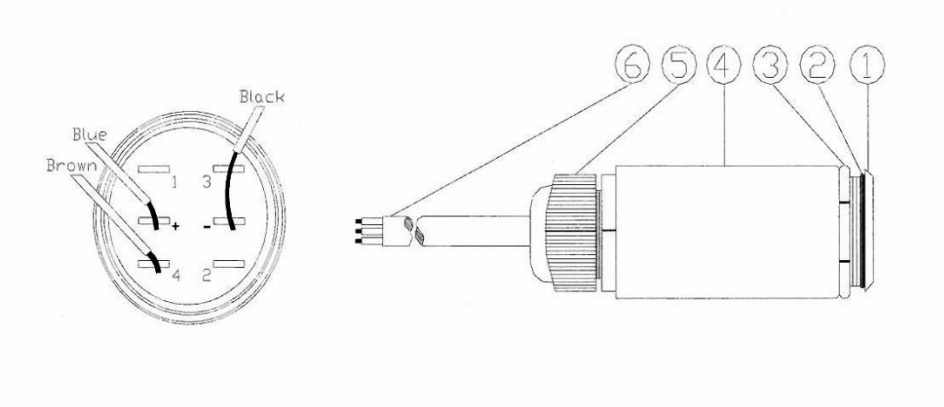


C.P.A. srl si riserva il diritto di cambiare, totalmente od in parte, le caratteristiche dei prodotti ed il contenuto di questo documento senza preavviso alcuno.
Tutte le immagini sono riprodotte a solo titolo indicativo.