SCHEDA TECNICO INFORMATIVA

C.P.A. S.R.L.

ASPIRAZIONE IDROMASSAGGIO

C.P.A. srl
Via Don Demetrio Castelli, 71 - 12060 RODDI (CN)
Tel. 0173.615693 - Fax 0173.620922
www.cpa-piscine.it
cpa@cpa-piscine.it

Caratteristiche tecniche

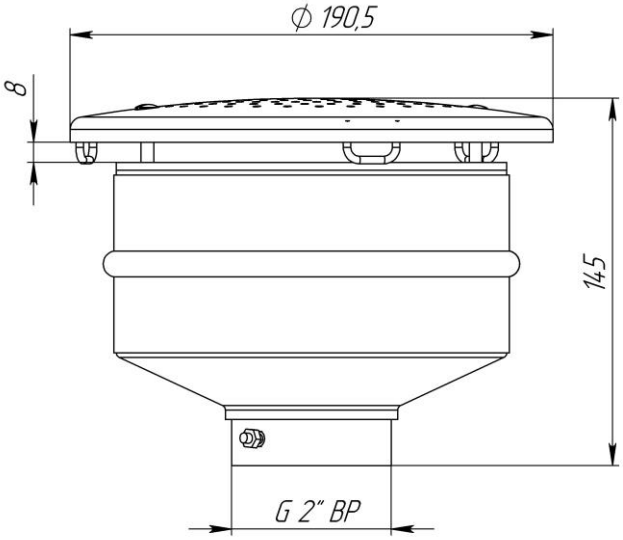

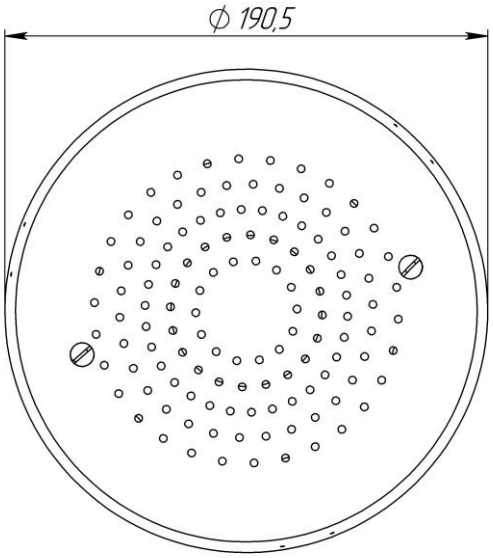

Dimensioni: ø 191 mm
Volume: 4,7 dm^3
Peso: 1,30 kg
Materiale: inox 316
Max flusso: 20 m^3/h
Attacco: 2”

Note

- Le informazioni contenute nel presente documento possono variare a discrezione del redigente, senza preavviso, contestualmente alle modifiche del prodotto in oggetto al presente documento: sarà onere del cliente all’atto dell’ordine verificare la persistente corrispondenza del prodotto alla scheda informativa.
- Eventuali schemi tecnici riprodotti nel presente documento hanno valenza puramente informativa e non sono validi ai fini normativi