SCHEDA TECNICO INFORMATIVA

C.P.A. S.R.L.

SOFFIANTE A FUNZIONAMENTO ALTERNATO 0,90 kW

C.P.A. srl
Via Don Demetrio Castelli, 71 - 12060 RODDI (CN)
Tel. 0173.615693 - Fax 0173.620922
www.cpa-piscine.it
cpa@cpa-piscine.it

Descrizione

Le soffianti a funzionamento alternato sono una combinazione eccellente di compattezza di design e brillanti performance, sviluppate in una nuova serie di soffianti a mulinello: Gli spazi d'ingombro risultano molto limitati e l'installazione risulta semplice e veloce.
Le soffianti sono conformi alle norme Europee EN60335-1 e EN60335-2-60.
Dotati di scheda elettronica di controllo ad alta prestazione, la cui logica di funzionamento è la seguente:

- Arresto Manuale:
  1. Quando il funzionamento del blower viene interro manualmente, mediante azione su pulsante pneumatico da parte del utente, la soffiante dopo un periodo di circa 30' minuti ripartirà in automatico avviando un ciclo di pulizia del canale, di circa 5 minuti primi, mediante il soffiaggio automatico d'aria.
- Arresto Automatico:
  2. Dopo 30' minuti di funzionamento continuo il funzionamento del blower verrà interrotto automaticamente, per poi riattivarsi automaticamente dopo circa 30' minuti avviando un ciclo di pulizia del canale, di circa 5 minuti primi, mediante il soffiaggio automatico d'aria.

Tali funzioni possono essere escluse comandando la soffiante in corrente, andando ad escludere il trasduttore interno ed adottando un quadro di comando esterno.

Dimensioni nominali

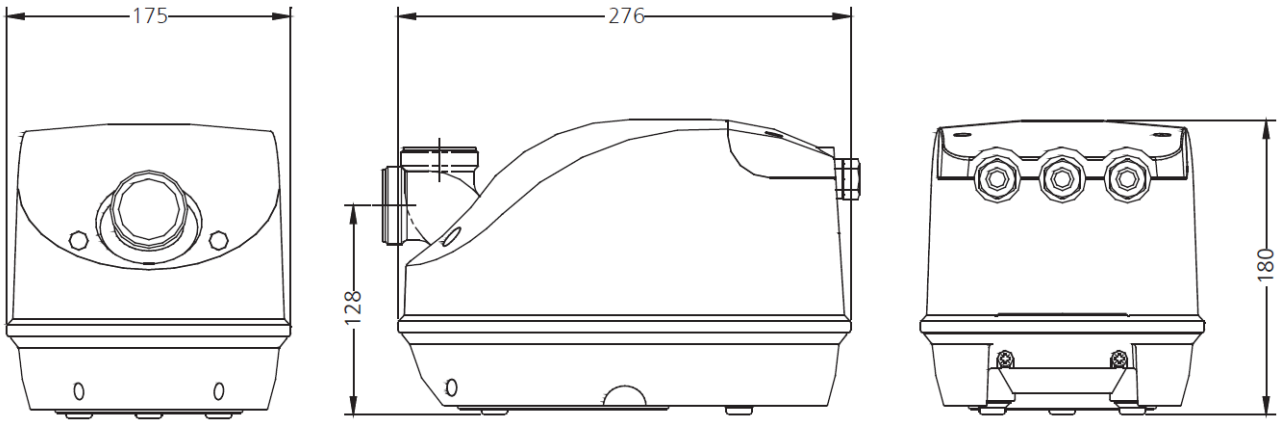

Caratteristiche prestazionali

Grado di protezione IP X5.
Motore monofase
Tensione di alimentazione di 230~240 V a 50 Hz.
Dotato di trasduttore pneumatico a bordo macchina, con possibilità di esclusione.
Le macchine sono costruite secondo le norme IEC e rispondono alle norme generali previste dalle Direttive Europee 2006/42(Macchine), 2006/95 (Bassa Tensione), 2004/108 (Compatibilità elettromagnetica) ed alle norme armonizzate applicabili.

Curva prestazionale

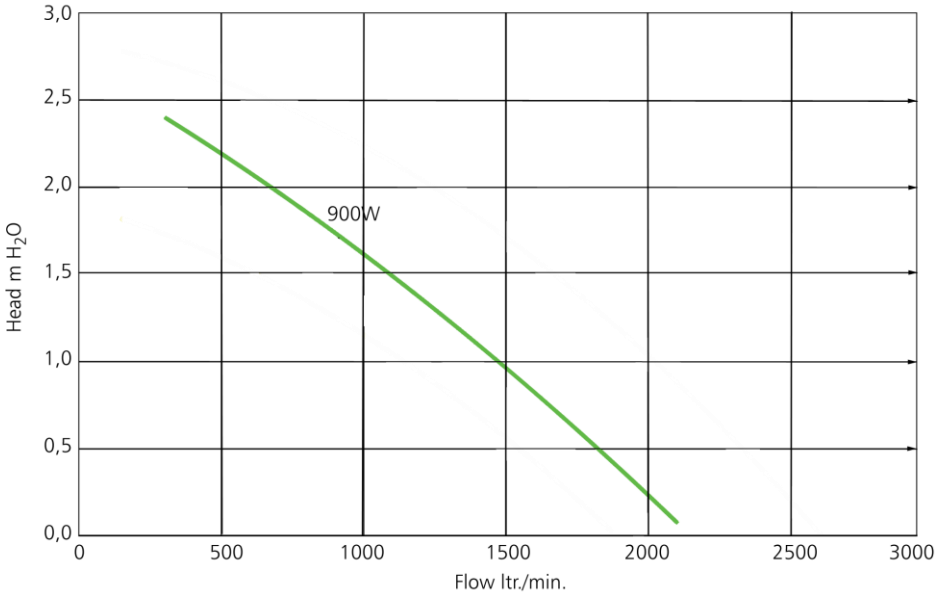

Note:

- Le informazioni contenute nel presente documento possono variare a discrezione del redigente, senza preavviso, contestualmente alle modifiche del prodotto in oggetto al presente documento: sarà onere del cliente all'atto dell'ordine verificare la persistente corrispondenza del prodotto alla scheda informativa.
- Eventuali schemi tecnici riprodotti nel presente documento hanno valenza puramente informativa e non sono validi ai fini normativi