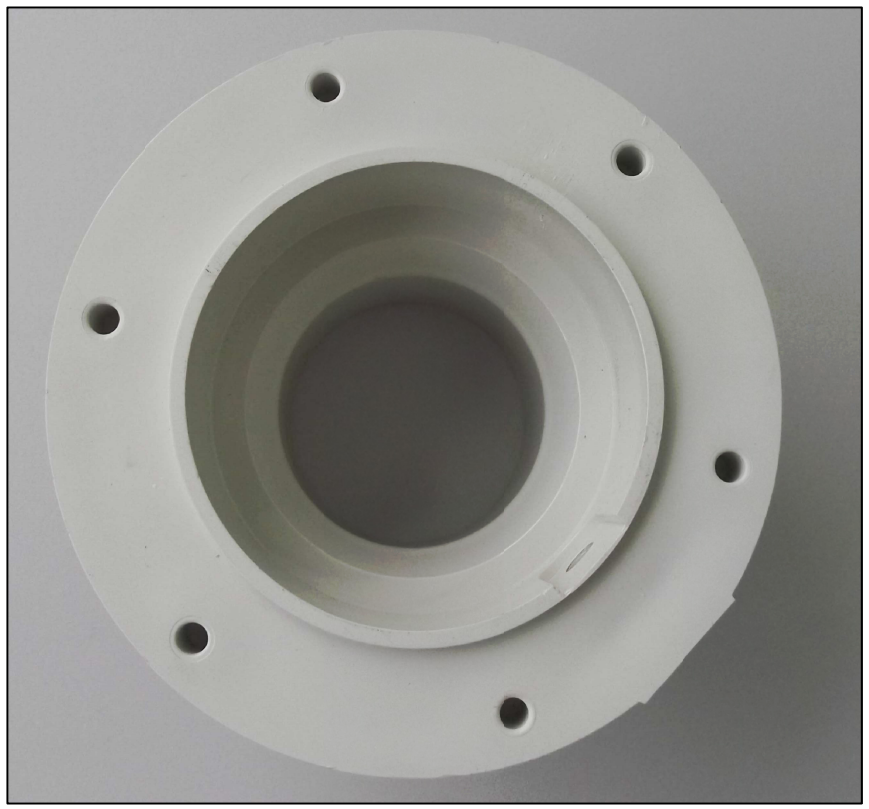

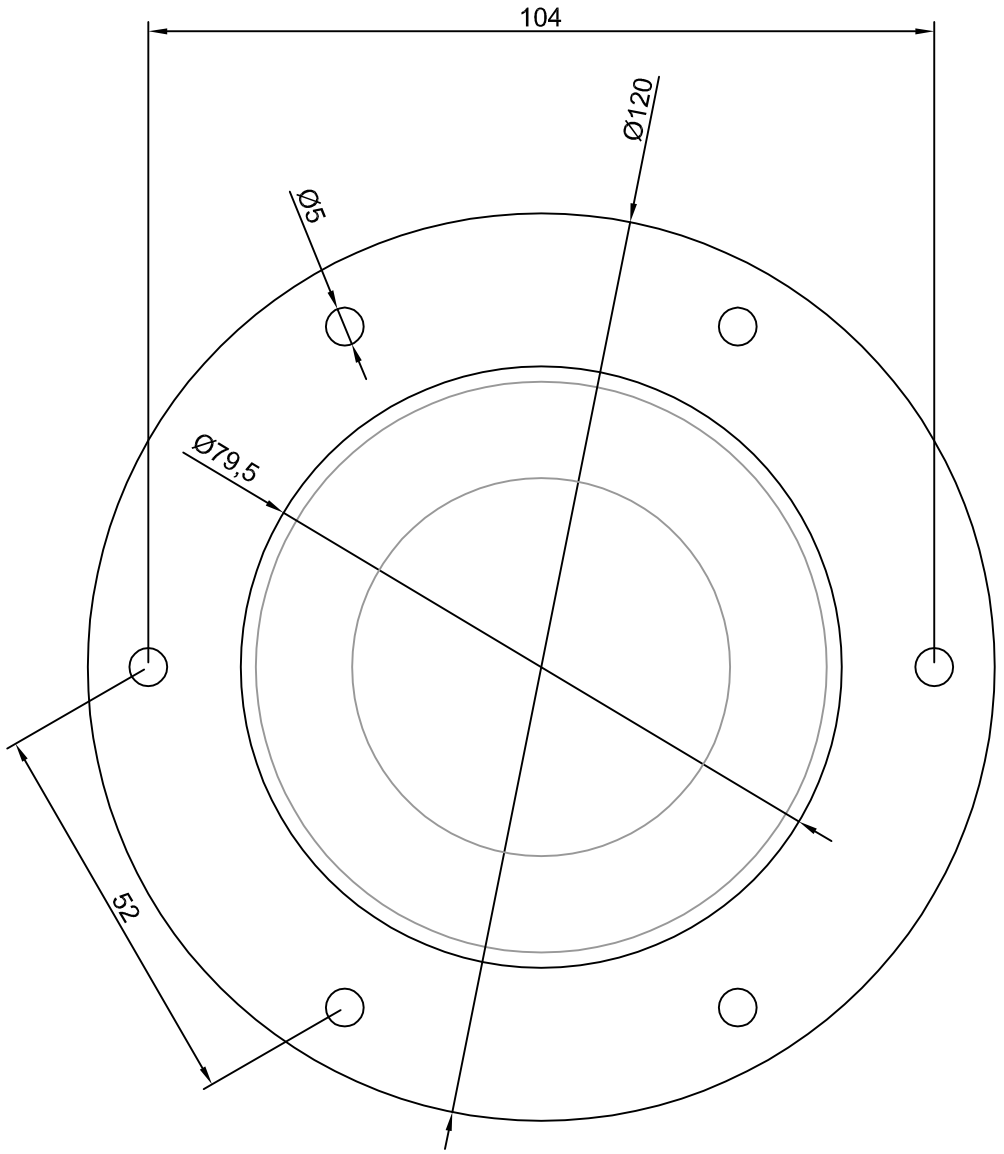

1 PLANIMETRIA GENERALE

Scala: 1:10

Si informa che i disegni forniti sono rappresentazioni di massima di soluzioni d'impianto idonee a piscine pubbliche e private e che C.P.A. s.r.l. non esegue progettazione d'impianti. Ne consegue che la progettazione effettiva dovrà essere supervisionata da progettisti del settore.
Si ricorda che la rappresentazione degli accessori ed il loro posizionamento non ha valenza progettuale ed è una rappresentazione di massima.

FOROMETRIA BOCCHETTA IMMISIONE BELLOW JET

Il presente disegno non può essere riprodotto, copiato, modificato o comunicato a terzi senza autorizzazione scritta.

rev.	data emiss.	redazione	approvazione	foglio	formato	file	cod.Id.unico
00	---	U.T.	M.C.	1 di 1	A3	<unsaved drawing>	12-0000

C.P.A. Srl - Via Don Demetrio Castelli, 71 -12060 Roddi (CN)- Italy
Tel. +39.0173.615693 - Fax +39.0173.620922
email : cpa@cpa-piscine.it

committente

1/10
scala
dis. n°
01