SCHEDA TECNICO INFORMATIVA

C.P.A. S.R.L.

PROIETTORE SUBACQUEO FINITURA ACCIAIO INOX

C.P.A. srl
Via Don Demetrio Castelli, 71 - 12060 RODDI (CN)
Tel. 0173.615693 - Fax 0173.620922
www.cpa-piscine.it
cpa@cpa-piscine.it

Caratteristiche

- Corpo in Abs
- Corona in acciaio Inox AISI 316
- Attacco del corpo faro alla cassa flangiata mendiante incastri rapidi a baionetta

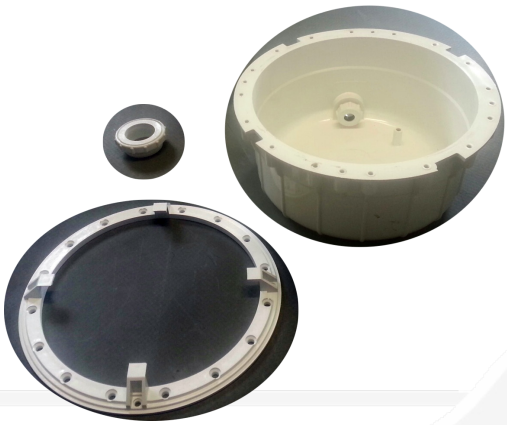

Versioni disponibili

Codice	Tipologia	a [mm]	b [mm]	c [mm]	Peso [kg]
1071100	Per c.a. / liner e membrana	131	169	180	2.82

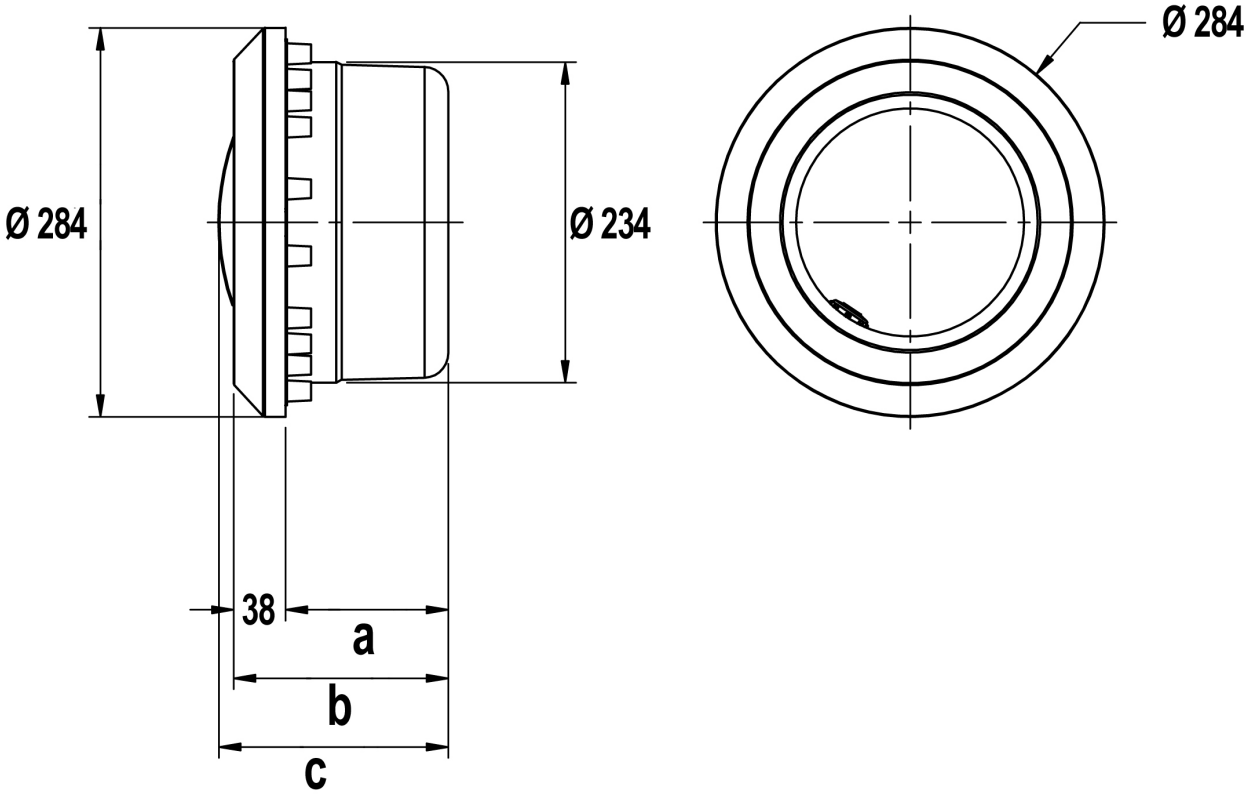

Note

- Le informazioni contenute nel presente documento possono variare a discrezione del redigente, senza preavviso, contestualmente alle modifiche del prodotto in oggetto al presente documento: sarà onere del cliente all'atto dell'ordine verificare la persistente corrispondenza del prodotto alla scheda informativa.
- Eventuali schemi tecnici riprodotti nel presente documento hanno valenza puramente informativa e non sono validi ai fini normativi