SCHEDA TECNICO INFORMATIVA

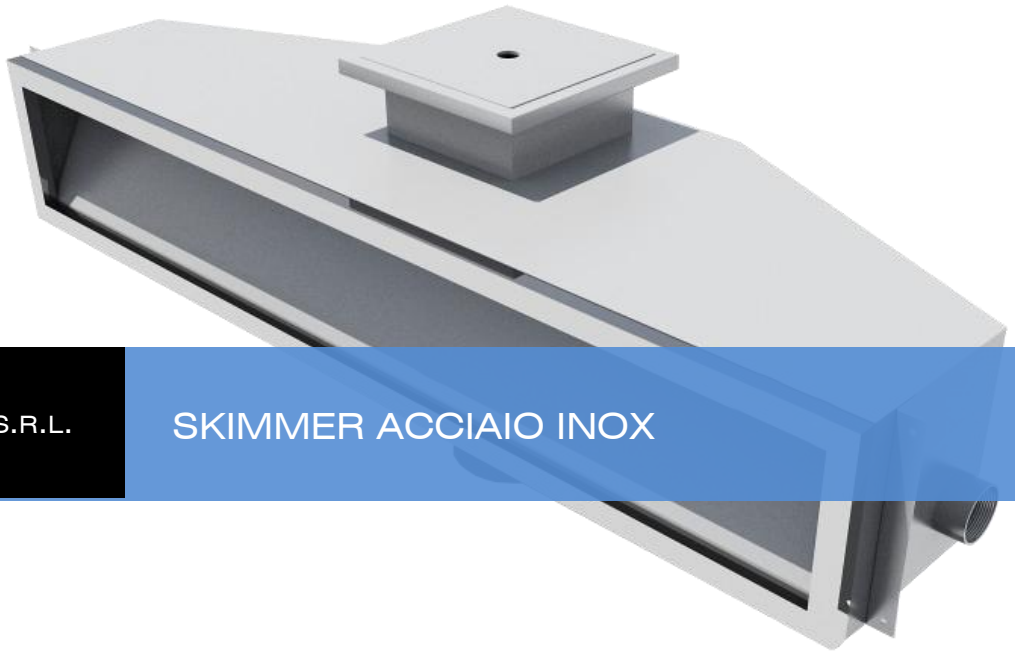

C.P.A. S.R.L.

SKIMMER ACCIAIO INOX

Caratteristiche

- Corpo in acciaio INOX AISI 316
- Sfioratore
- Attacco da 2” ½

Particolari tecnici

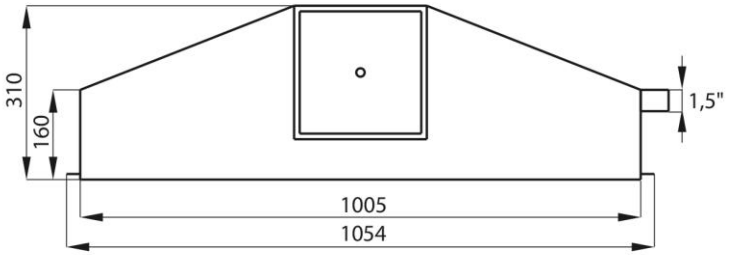

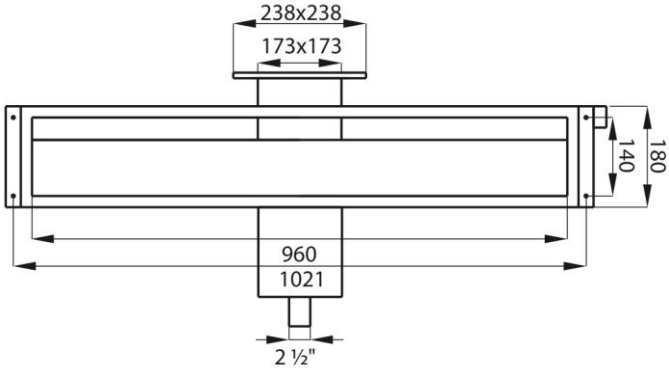

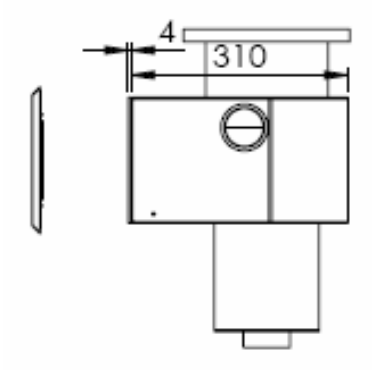

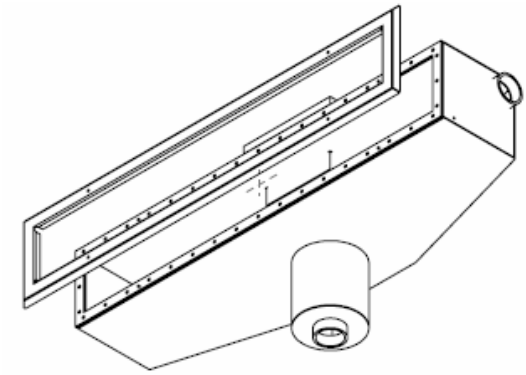

Note

- Le informazioni contenute nel presente documento possono variare a discrezione del redigente, senza preavviso, contestualmente alle modifiche del prodotto in oggetto al presente documento: sarà onere del cliente all'atto dell'ordine verificare la persistente corrispondenza del prodotto alla scheda informativa.
- Eventuali schemi tecnici riprodotti nel presente documento hanno valenza puramente informativa e non sono validi ai fini normativi