SCHEDA TECNICO INFORMATIVA

C.P.A. S.R.L.

SCALA RAMBOUILLET

C.P.A. srl
Via Don Demetrio Castelli, 71 - 12060 RODDI (CN)
Tel. 0173.615693 - Fax 0173.620922
www.cpa-piscine.it
cpa@cpa-piscine.it

Caratteristiche tecniche

Tubo in acciaio INOX 316 – Ø 43 mm con scalini in acciaio INOX. Completa di tutti gli accessori per l'installazione.

Dimensioni

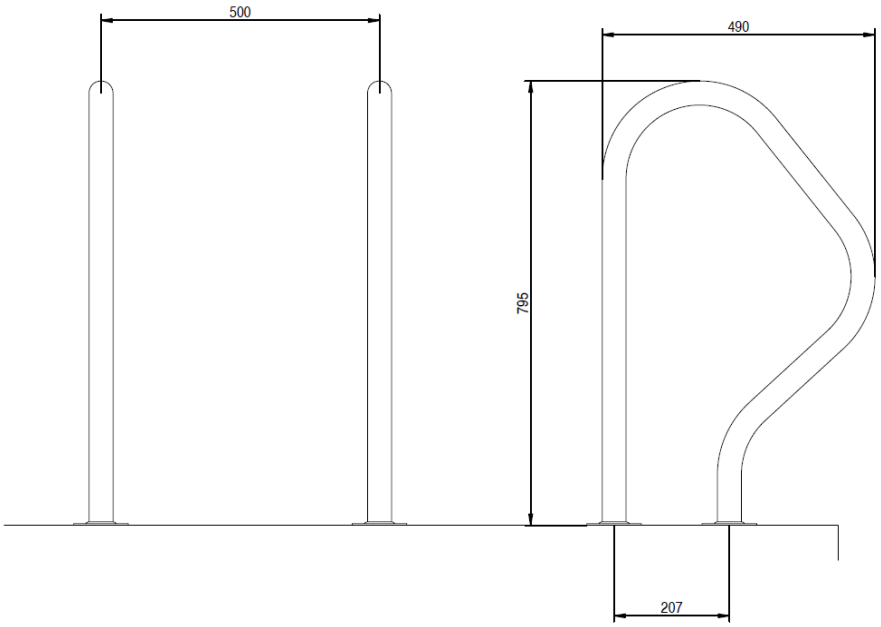

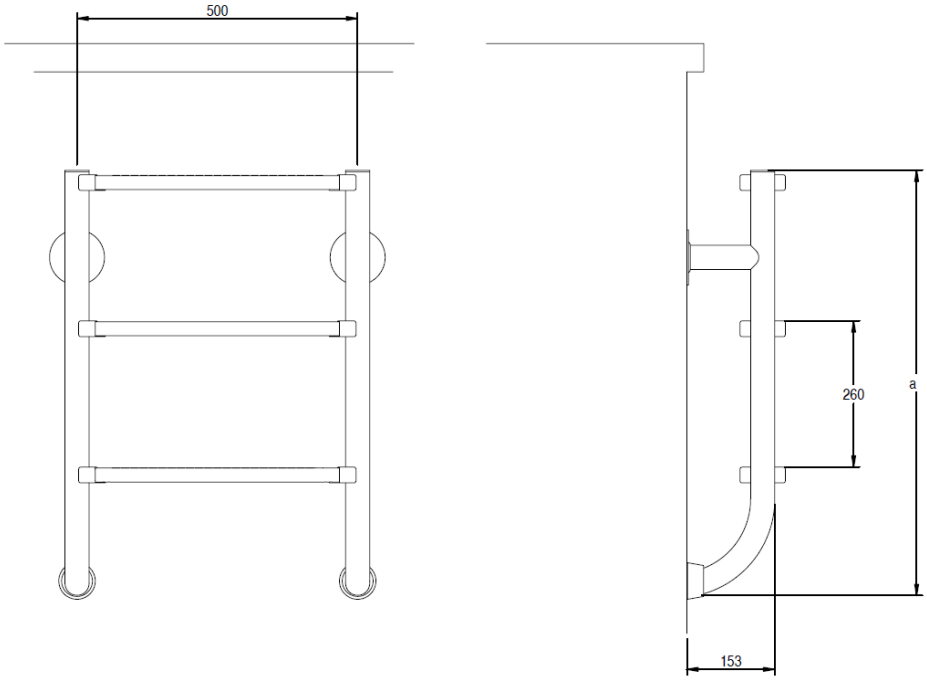

Modelli disponibili

Codice	Descrizione	**a** (mm)	Kg
1025034	Scale Rambouillet con 2 scalini INOX	515	21,50
1025036	Scale Rambouillet con 3 scalini INOX	765	22,50
1025038	Scale Rambouillet con 4 scalini INOX	1015	23,50
1025039	Scale Rambouillet con 5 scalini INOX	1265	24,5

Schemi di posizionamento e montaggio

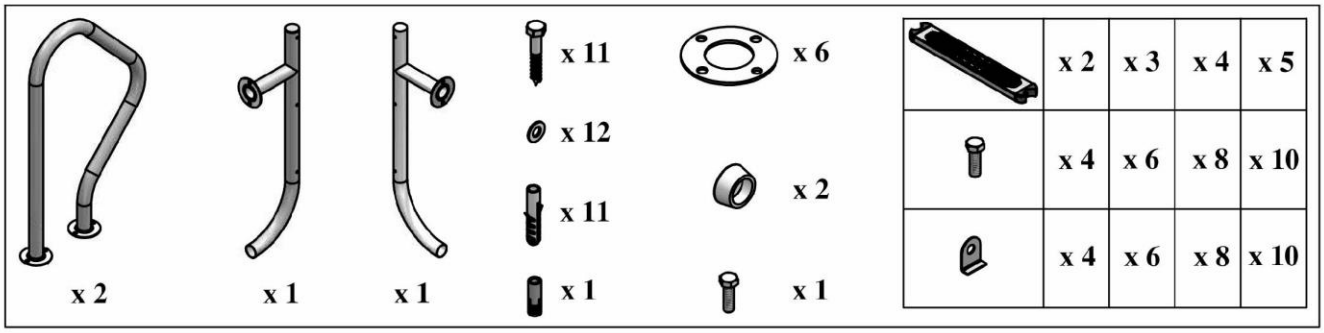

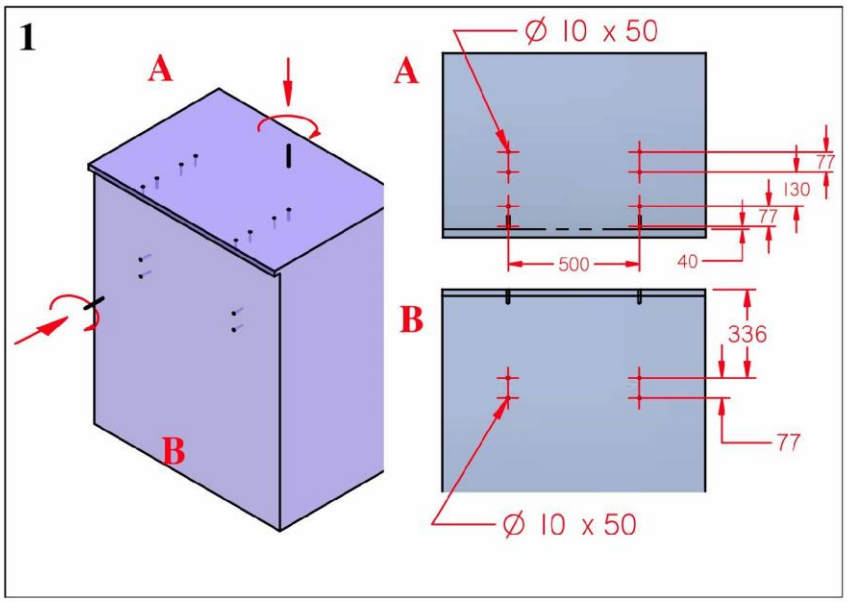

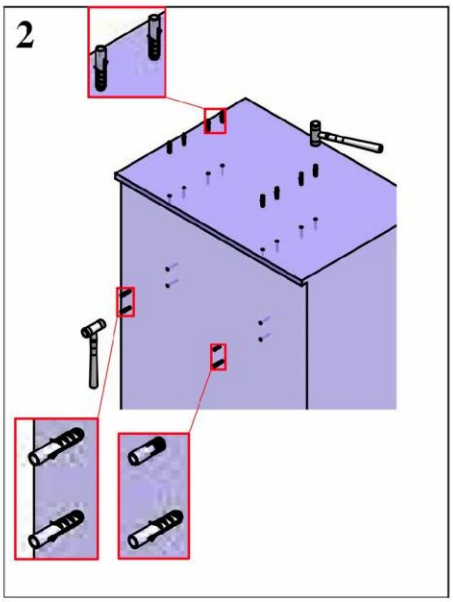

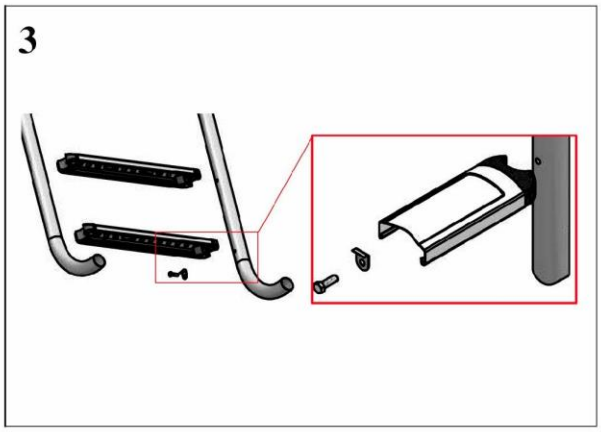

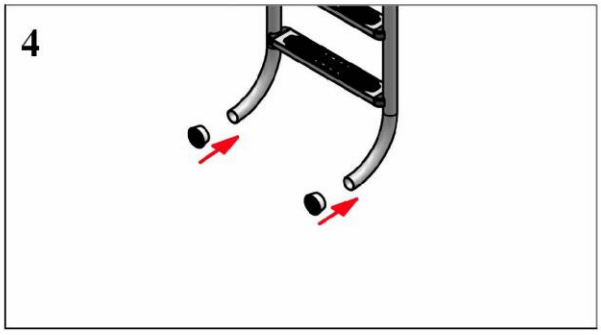

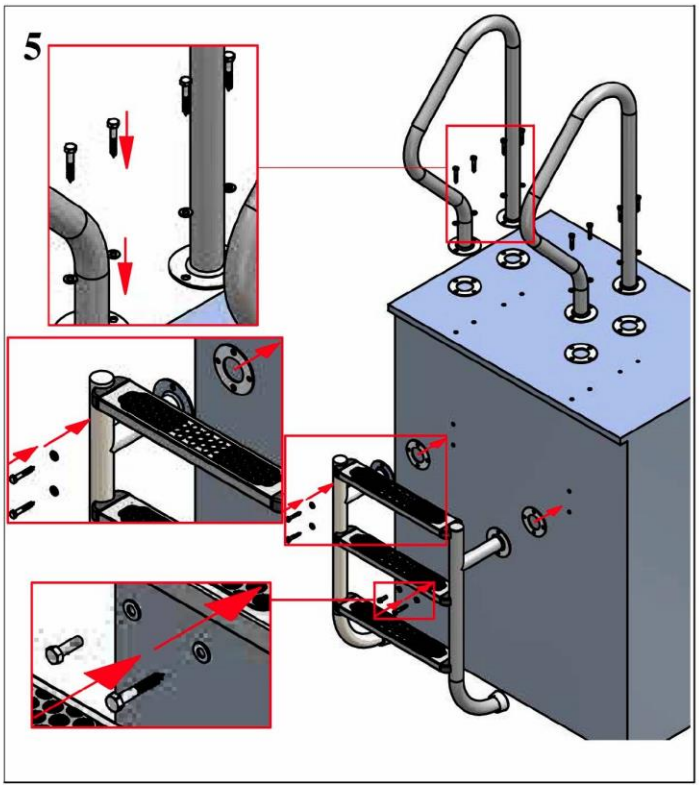

Avvertenze

Nel rispetto della normativa CEI 64-8/7 e s.m.i., all'atto dell'installazione della scala in Zona 0 ed 1, sarà necessario eseguire un EQS (collegamento equipotenziale supplementare).

Note

- Le informazioni contenute nel presente documento possono variare a discrezione del redigente, senza preavviso, contestualmente alle modifiche del prodotto in oggetto al presente documento: sarà onere del cliente all'atto dell'ordine verificare la persistente corrispondenza del prodotto alla scheda informativa.
- Eventuali schemi tecnici riprodotti nel presente documento hanno valenza puramente informativa e non sono validi ai fini normativi