SCHEDA TECNICO INFORMATIVA

C.P.A. S.R.L.

SCALA CLASSICA

C.P.A. srl
Via Don Demetrio Castelli, 71 - 12060 RODDI (CN)
Tel. 0173.615693 - Fax 0173.620922
www.cpa-piscine.it
cpa@cpa-piscine.it

Caratteristiche tecniche

Scale in acciaio INOX 316 fabbricate in tubo Ø43 mm.
Le scale sono consegnate complete di tutti gli accessori necessari all'installazione.

Schema tecnico

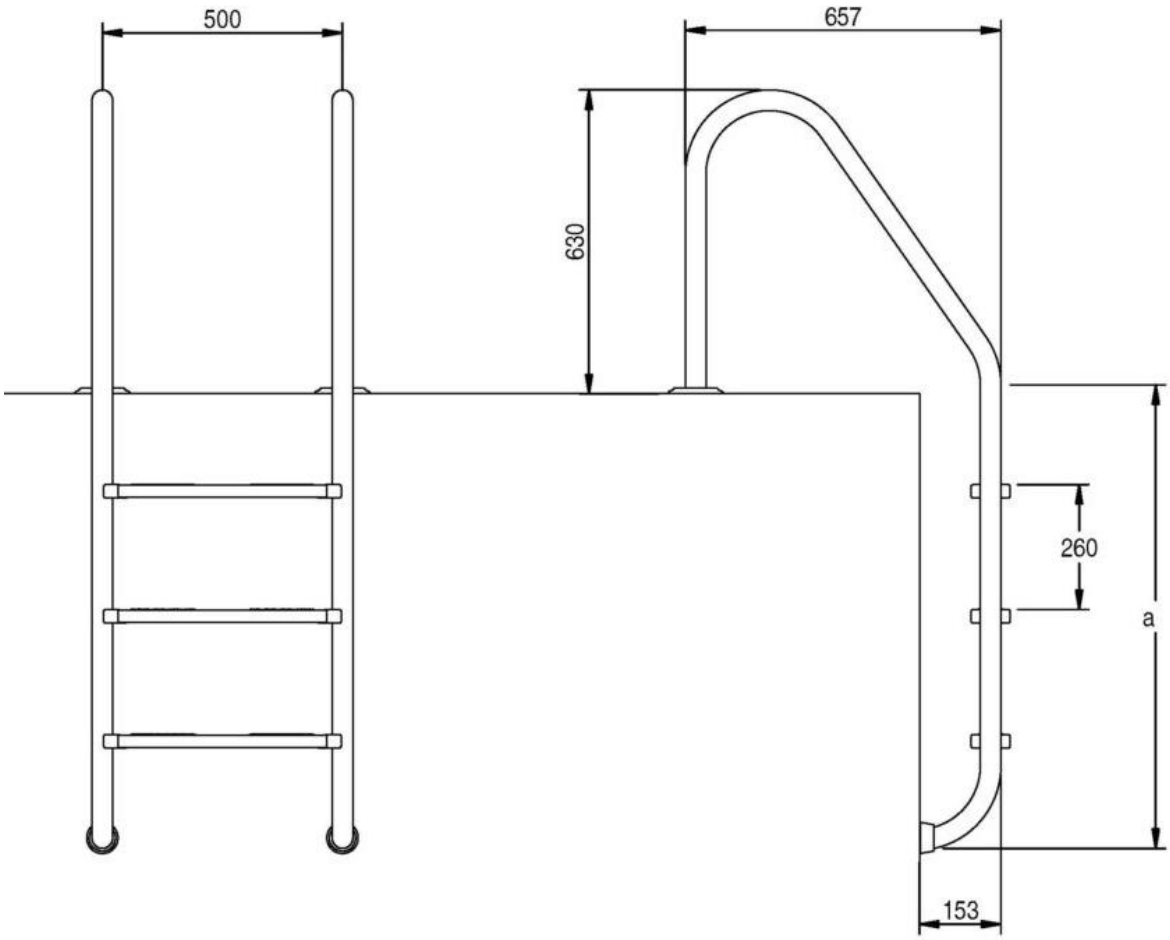

Modelli disponibili

Codice	Descrizione	(a) mm
1025108	Scala Classica con trattamento di elettropulizia - 3 scalini	946
1025108	Scala Classica con trattamento di elettropulizia - 4 scalini	1196

Avvertenze

Nel rispetto della normativa CEI 64-8/7 e s.m.i., all'atto dell'installazione della scala in Zona 0 ed 1, sarà necessario eseguire un EQS (collegamento equipotenziale supplementare).

Note

- Le informazioni contenute nel presente documento possono variare a discrezione del redigente, senza preavviso, contestualmente alle modifiche del prodotto in oggetto al presente documento: sarà onere del cliente all'atto dell'ordine verificare la persistente corrispondenza del prodotto alla scheda informativa.
- Eventuali schemi tecnici riprodotti nel presente documento hanno valenza puramente informativa e non sono validi ai fini normativi