Mini piscina BLUE VISION completa di pareti esterne

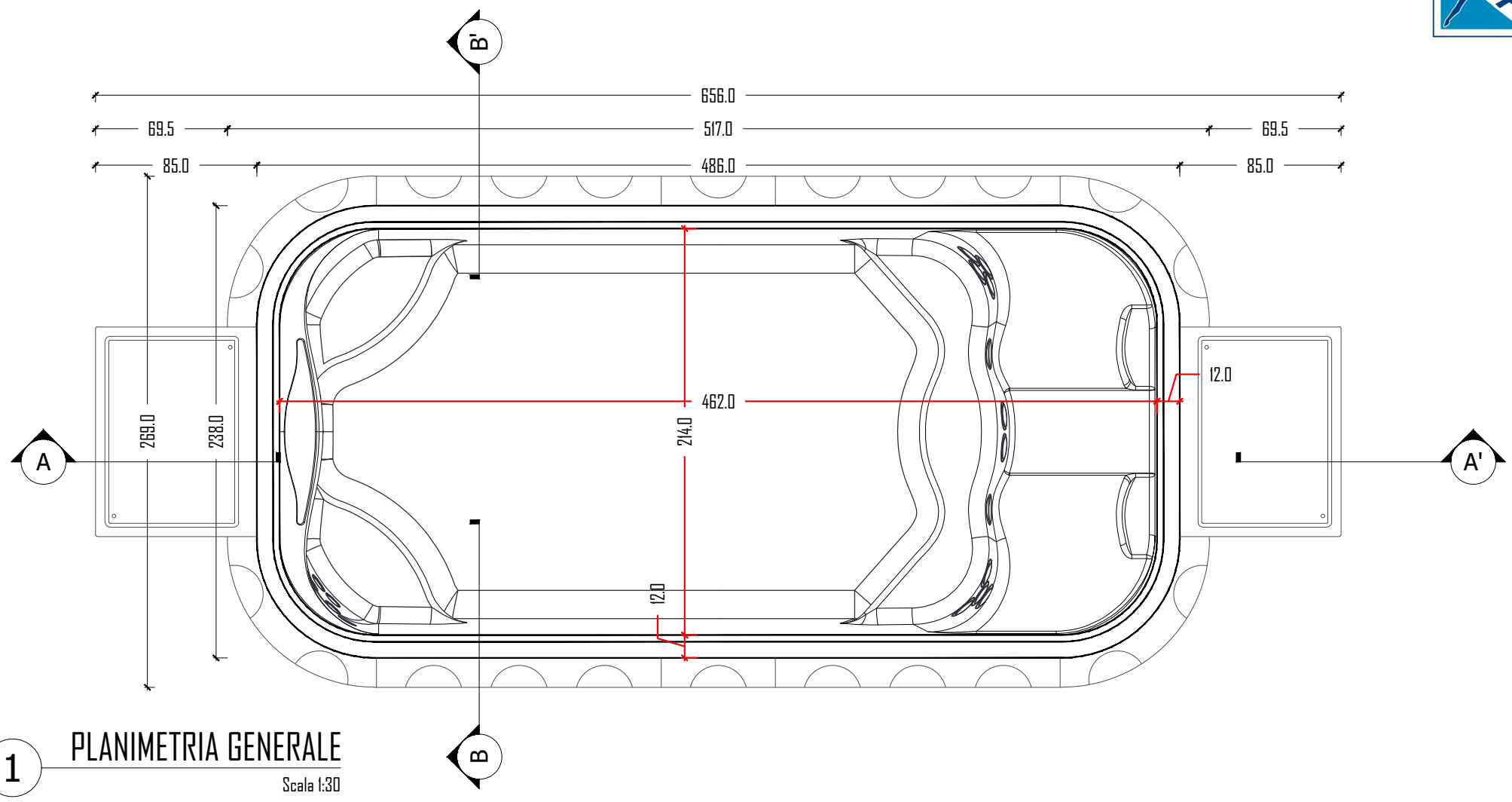

1 PLANIMETRIA GENERALE

Scala 1:30

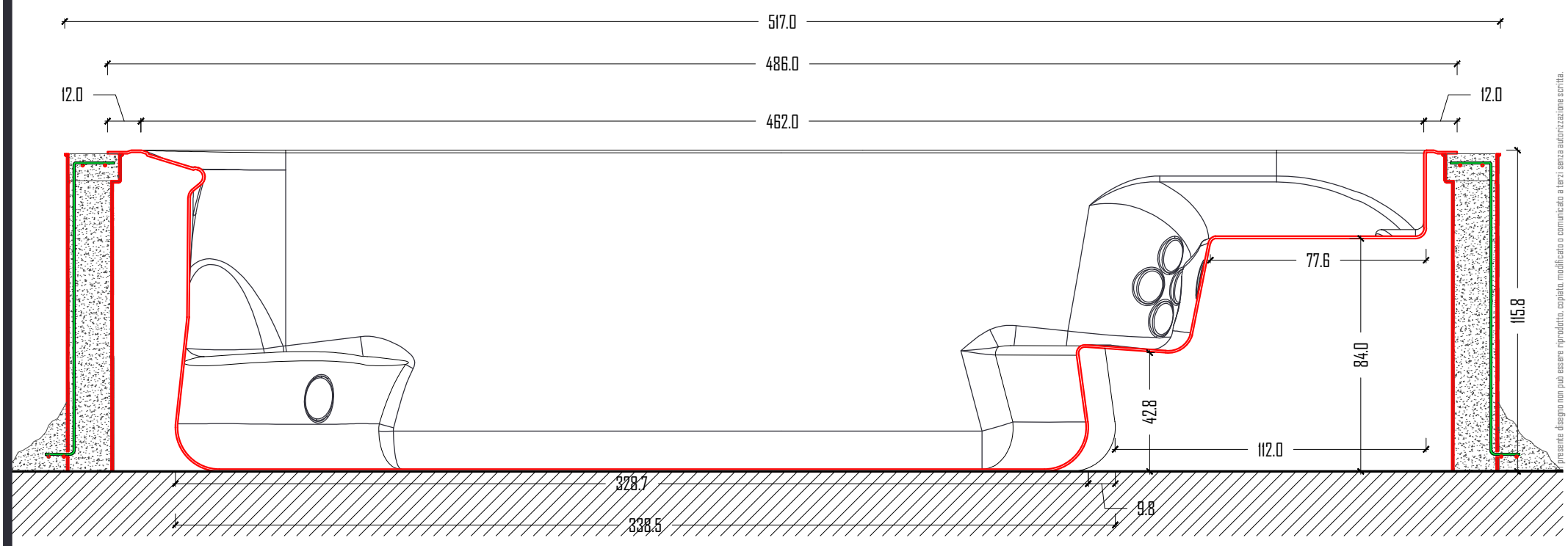

2 SEZIONE AA'

Scala 1:20

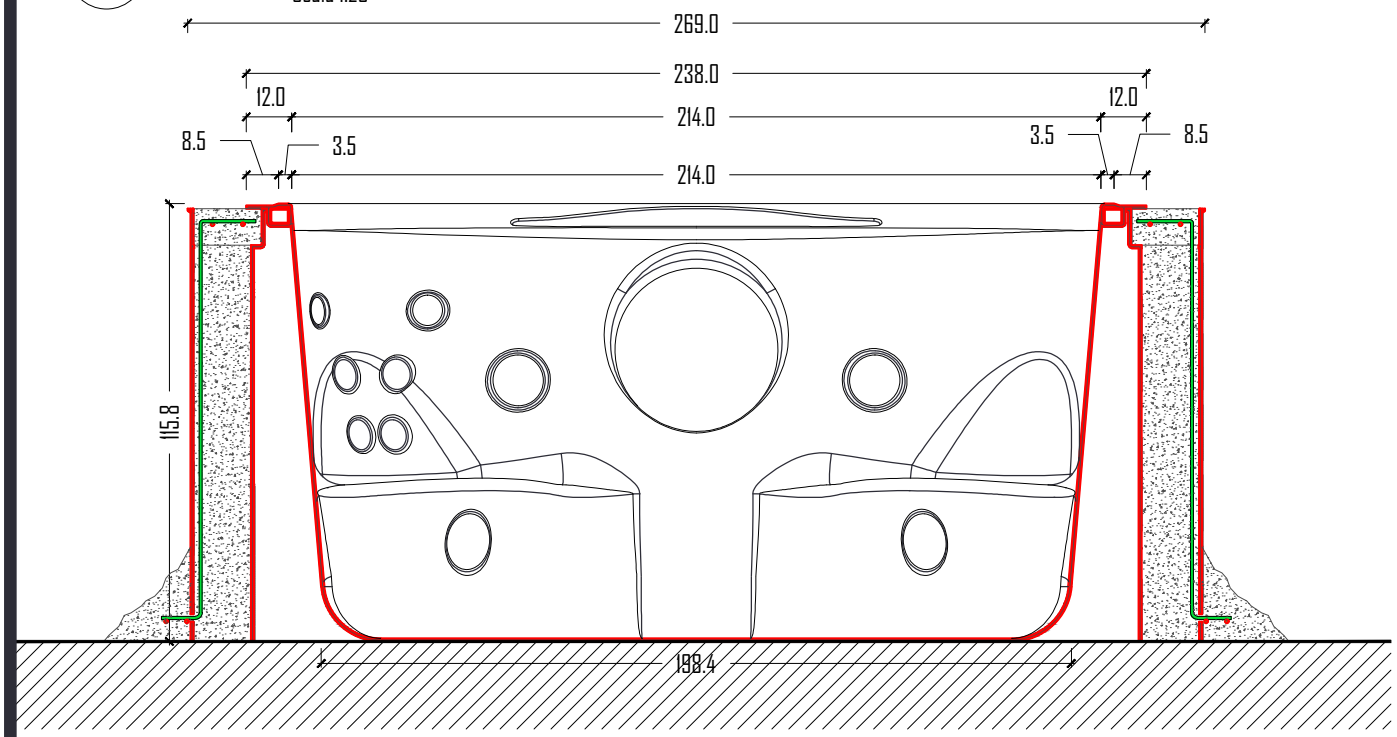

3 SEZIONE BB'

Scala 1:20

Presente disegno non può essere riprodotto, copiato, modificato o comunicato a terzi senza autorizzazione scritta.

09/05/2018
Rev. 01
A3
foglio
02 di 01
scala
1:20 / 1:30
dis. n°
02

file: int_0004_blue_vision_rev01_v06

Si informa che i disegni forniti sono rappresentazioni di massima di soluzioni d'impianto idonee a piscine pubbliche e private e che C.P.A. s.r.l. non esegue progettazione d'impianti. Ne consegue che la progettazione effettiva dovrà essere supervisionata da progettisti del settore.
Si ricorda che la rappresentazione degli accessori ed il loro posizionamento non ha valenza progettuale ed è una rappresentazione di massima.