SCHEDA TECNICO INFORMATIVA

C.P.A. S.R.L.

SKIMMER IN ABS PER LINER

C.P.A. srl
Via Don Demetrio Castelli, 71 - 12060 RODDI (CN)
Tel. 0173.615693 - Fax 0173.620922
www.cpa-piscine.it
cpa@cpa-piscine.it

Caratteristiche

- Guarnizione in gomma adesiva.
- 2 uscite laterali da incollare Ø63 (permettono la posa del regolatore di livello e di un troppo-pieno).
- Protezione adesiva per cantiere.
- Cestello con incastro nel corpo dello skimmer.
- Coperchio auto-bloccante.
- Attacco tubazione filettato da 1"½ e 2".
- Cornice del coperchio regolabile in altezza per il livello piastrelle.
- Tubo di troppo pieno Ø50.
- Astina del cestello in plastica.
- Copri-flangia.
- Possibilità di contenere un regolatore di livello automatico.
- Arresto bloccaggio dell'aletta, ferma l'aletta e minimizza il rumore.
- Possibilità di fissaggio su parete sottile o pannello prefabbricato.

Schema di posizionamento skimmer

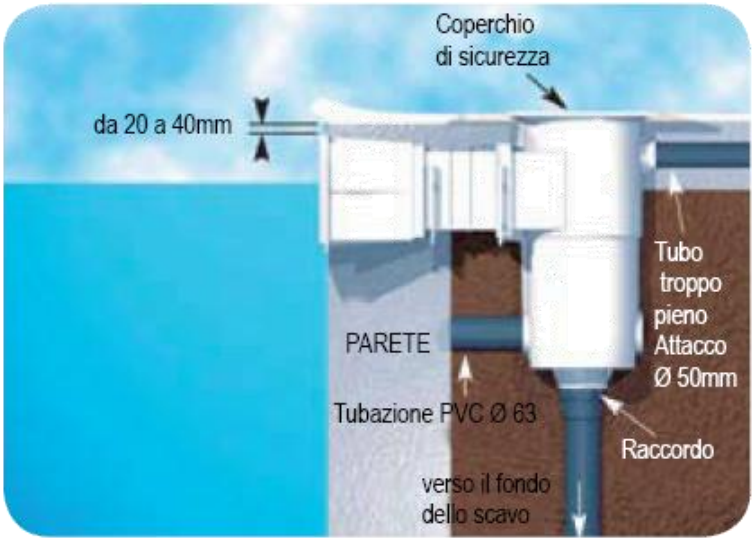

Schemi tecnici skimmer Aquareva

Codice	
1070007	Skimmer a bocca standard + prolunga profondità 186 mm – rif. SL-111-M

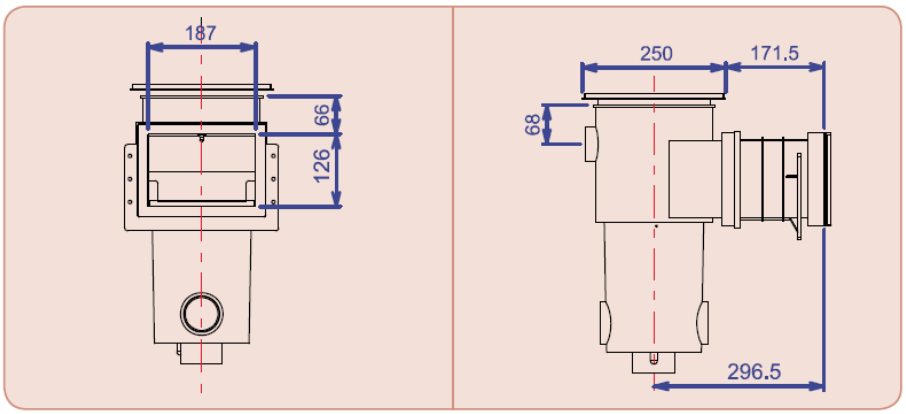

Codice	
1070008	Skimmer a bocca standard + prolunga profondità 331 mm – rif. SL-115-M

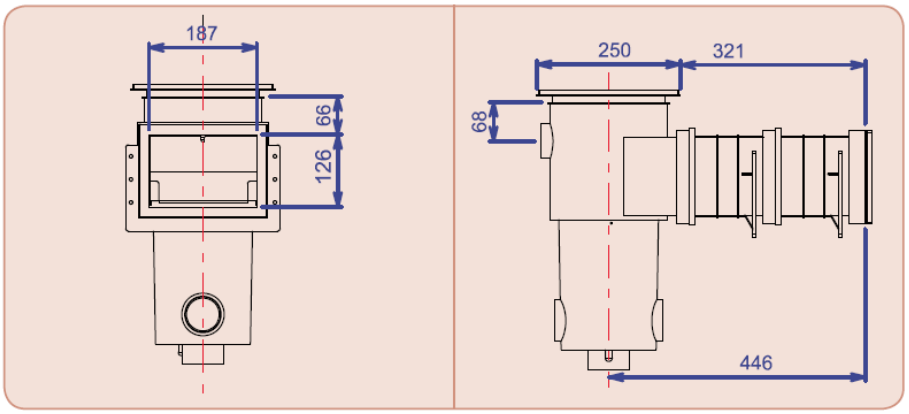

Codice	
1070009	Skimmer a bocca svasata profondità 186 mm – rif. SL-117-M

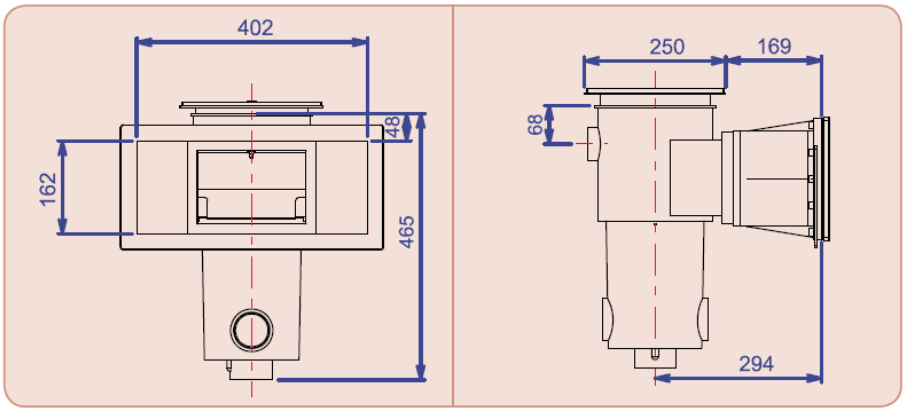

Codice	
1070010	Skimmer a bocca svasata + prolunga profondità 330 mm – rif. SL-119-M
1070230	Skimmer a bocca svasata + prolunga profondità 330 mm – rif. SL-119-M *(INSERTI IN OTTONE)*

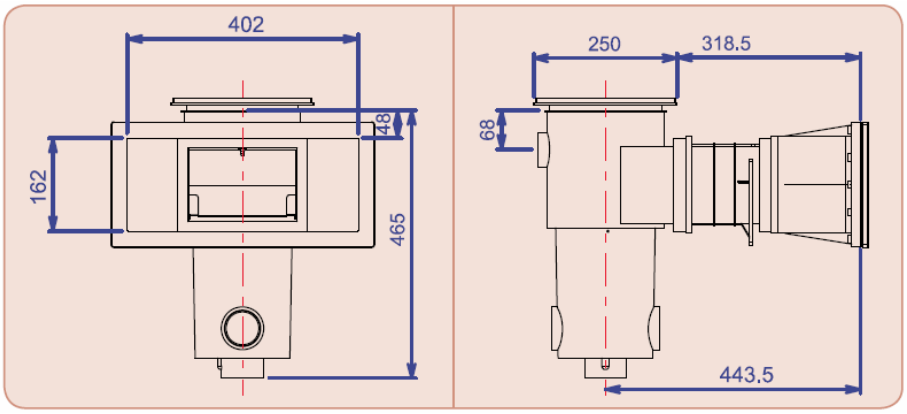

Codice	
1070217	Skimmer ONE a bocca svasata + prolunga – rif. SL-119-Mi-MR *(INSERTI IN OTTONE)*

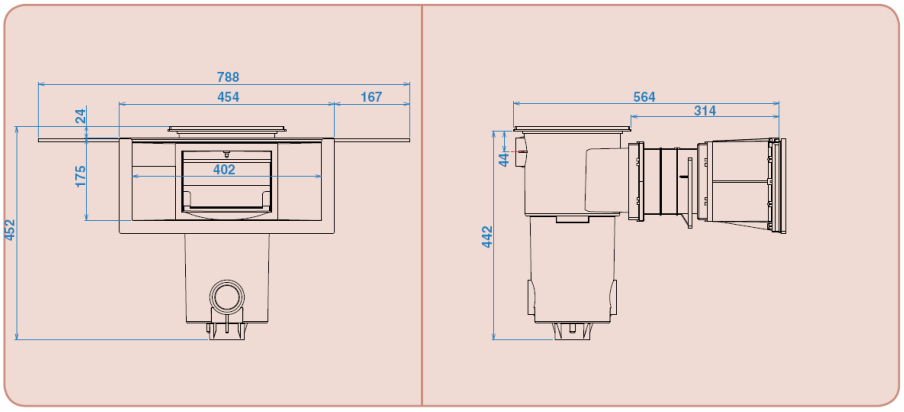

Codice	
1070016	Skimmer copertura automatica STARDECK, liner + 2 prolunghe 457 mm – rif. SL-119CA-M-2

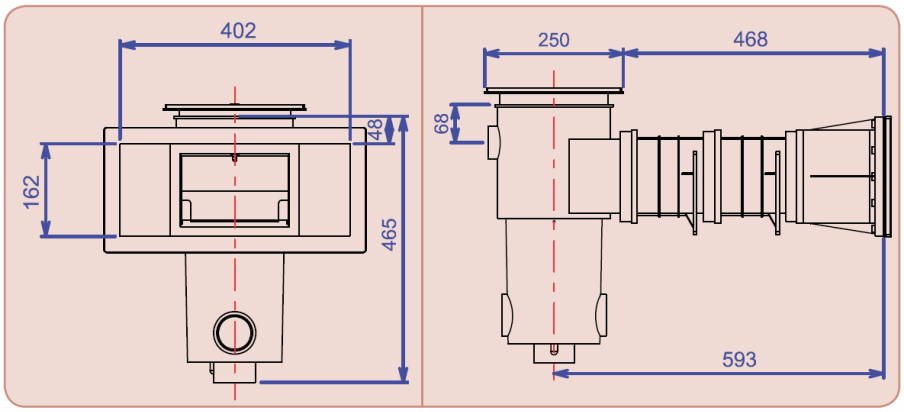

Codice	
1070212	Skimmer copertura automatica STARDECK, liner, ONE sfioratore + 2 prolunghe – rif. SL-119-CA-MR-2

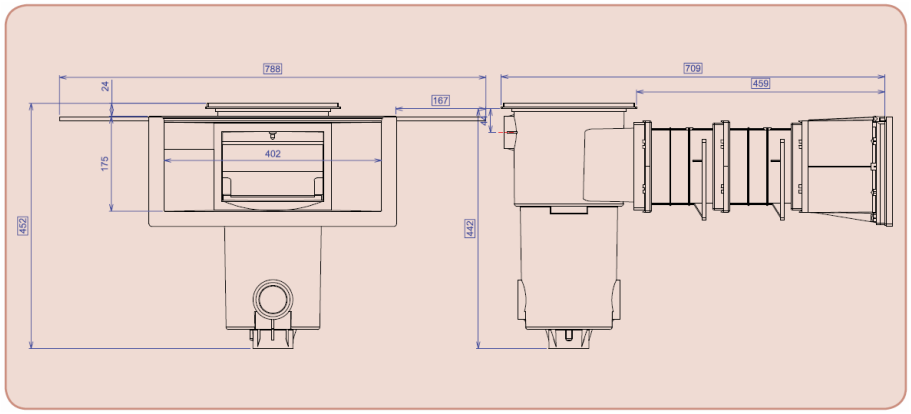

Codice

1070220 Skimmer a bocca svasata per piscina pannelli/liner – rif. SL-117-P

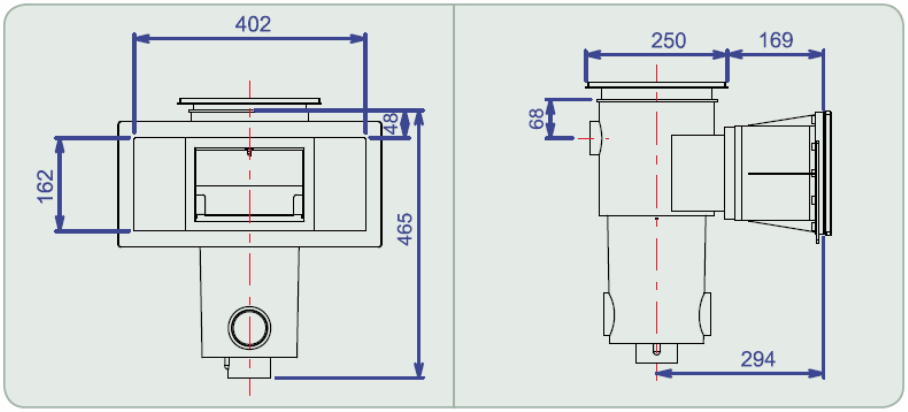

Codice

1070233 Skimmer a bocca svasata + prolunga in due parti – piscina pannelli/liner – rif. SL-119-P-2P

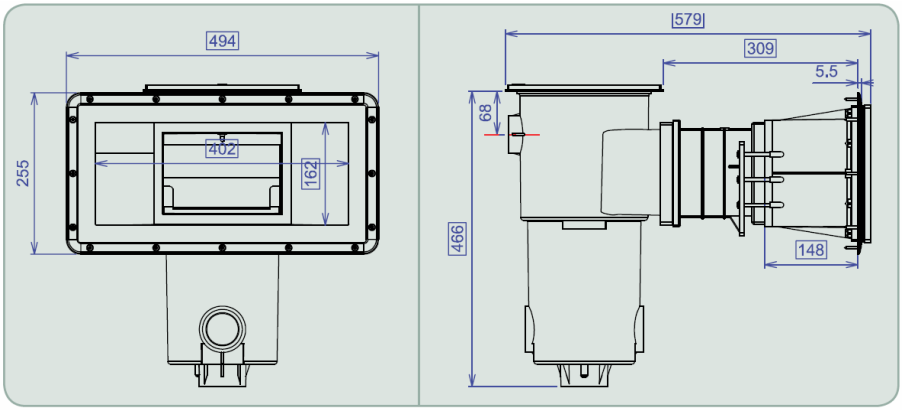

Note

- Le informazioni contenute nel presente documento possono variare a discrezione del redigente, senza preavviso, contestualmente alle modifiche del prodotto in oggetto al presente documento: sarà onere del cliente all'atto dell'ordine verificare la persistente corrispondenza del prodotto alla scheda informativa.
- Eventuali schemi tecnici riprodotti nel presente documento hanno valenza puramente informativa e non sono validi ai fini normativi