Modello RL-319 con griglia, incollaggio ø63

Cod.1070071

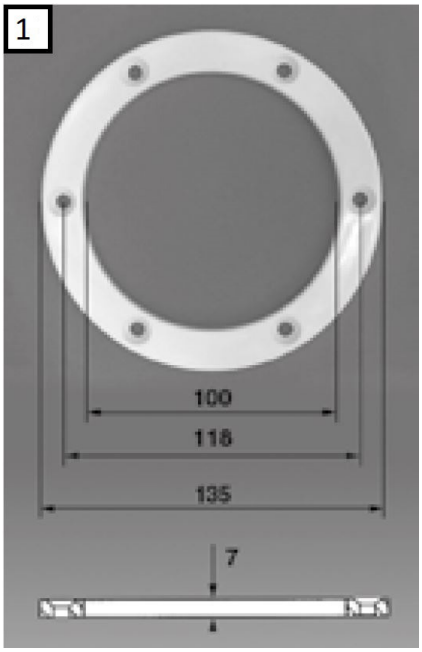

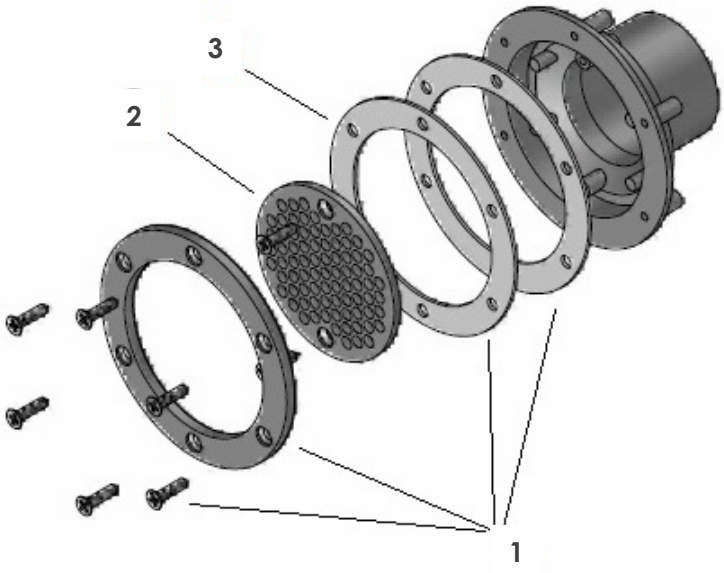

Rev. *2018-10-08*

RIF.	CODICE	DESCRIZIONE
1a	600-10204	Kit flangia, guarnizioni e viti bocchetta 2"RL319 (2pz)
1b	600-10128	Kit flangia, guarnizioni e viti bocchetta 2"
2	600-10129	Set griglia 2" bianca (2pz)