POZZETTI DI FONDO CERTIKIN

Modello Certikin

Ref. HD33L

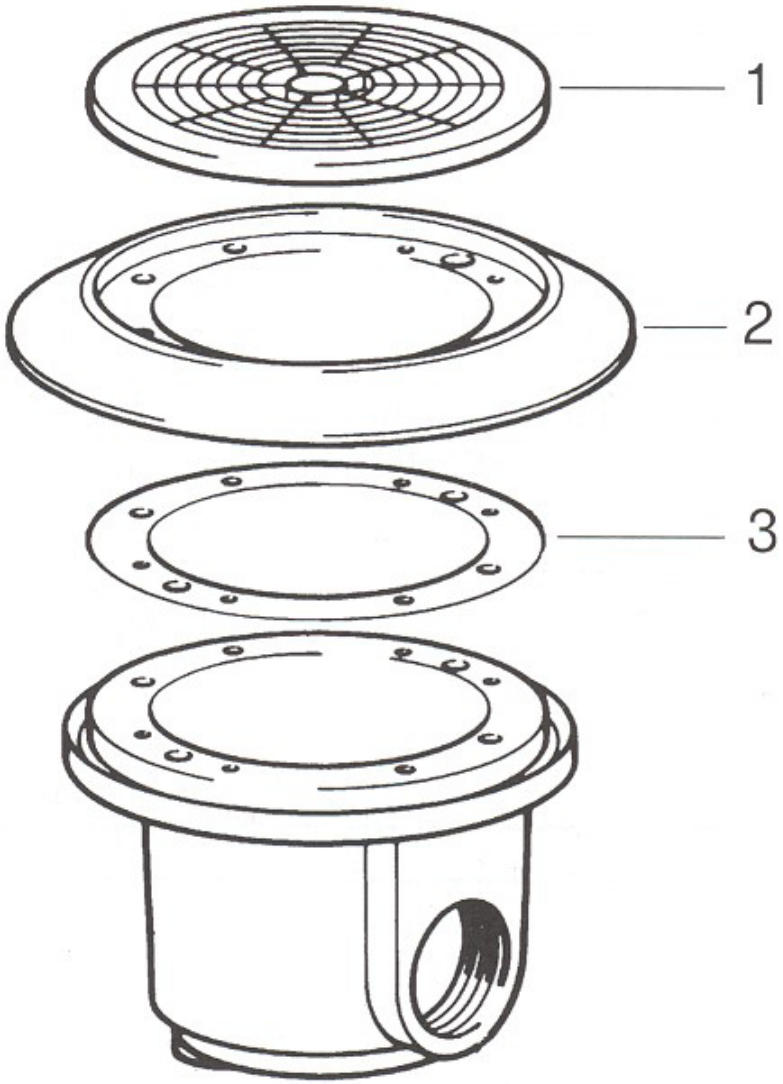

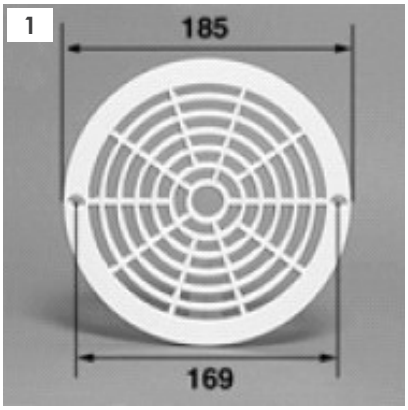

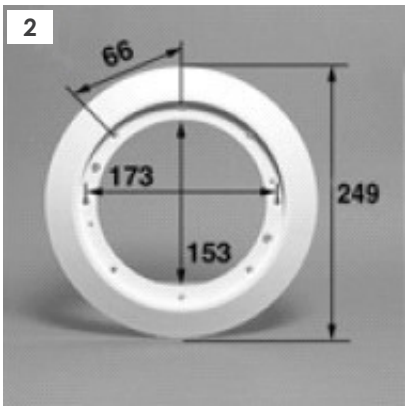

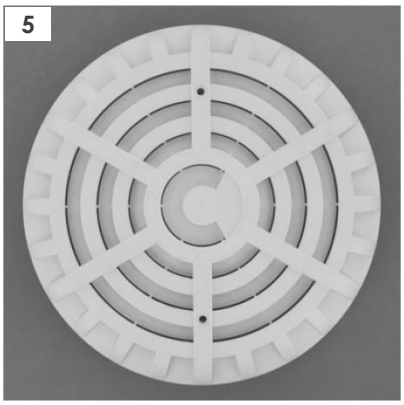

Rev. *2018-09-18*

RIF.	CODICE	DESCRIZIONE
1	600-10118	Griglia in ABS diam 185cm
2	600-10119	Flangia
3	600-10120	Guarnizione della flangia (1pz)
4	600-10121	Kit viti flangia 25 pz (25x4,7mm)
5	600-10399	Griglia in ABS Antivortice diam 278