TRAC 3000

Cod. 1055224

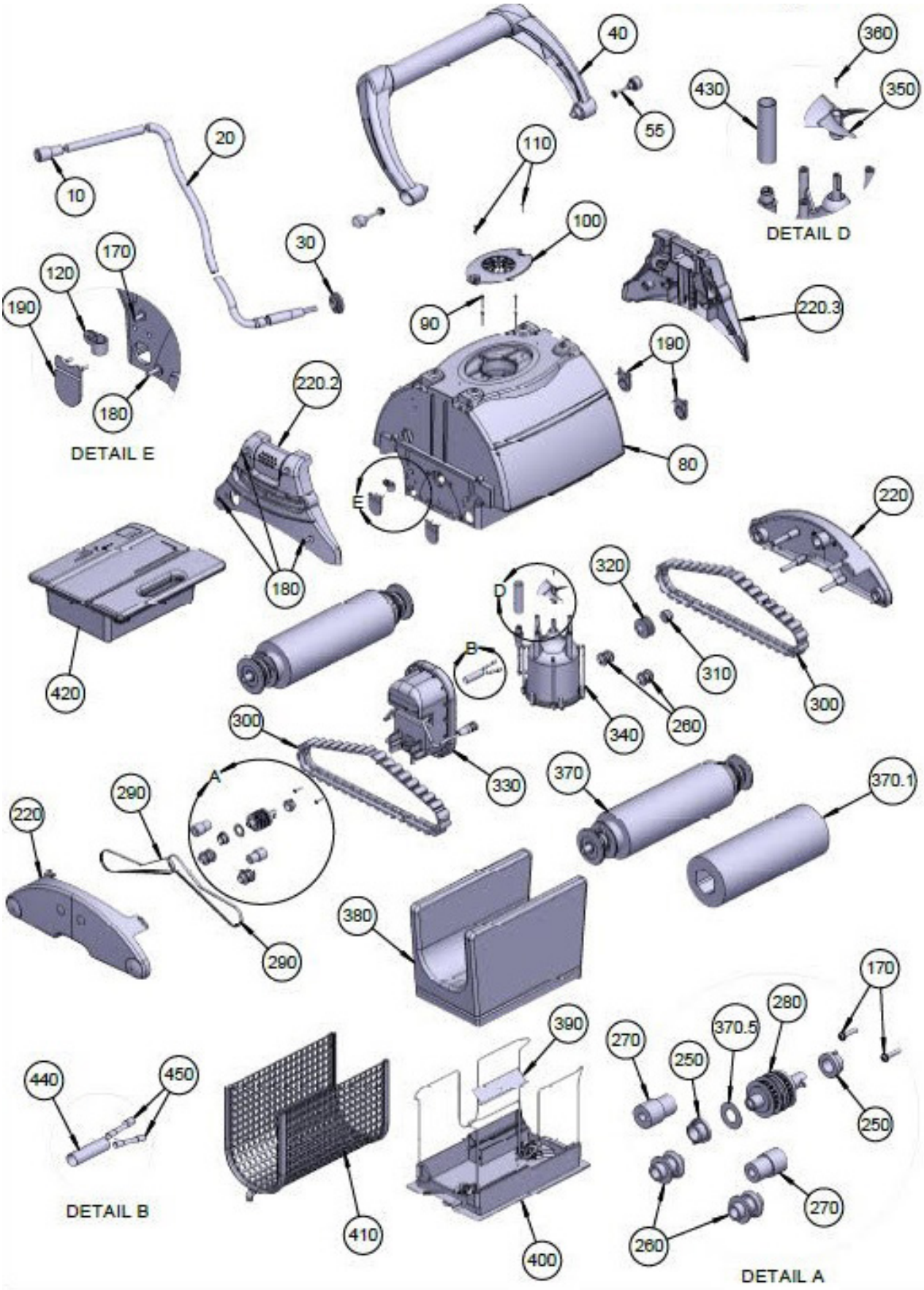

TRAC 3000

Cod. 1055224

Rev. *2020-01-16*

RIF.	CODICE	DESCRIZIONE
10.00	600-12800	Presa cavo galleggiante
20.00	600-12801	Cavo galleggiante 16 mt
30.00	600-00302	Passacavo
40.00	600-12803	Manico Triac 3000
55.00	600-12804	Perno manico
80.00	600-12805	Corpo Trac3000
90.00	600-00308	Viti per pompa cod. 2500
100.00	600-12807	Coperchio turbina
110.00	600-12808	Viti coperchio turbina
120.00	600-00333	P-Clips
170.00	600-00314	Viti cod. 2700
180.00	600-00315	Viti cod. 2701
190.00	600-00316	Valvola in gomma corpo pulitore
220.00	600-12813	Carter laterali bassi
220.20	600-12814	Carter laterale alto lato cavo
220.30	600-12815	Carter laterale alto
250.00	600-00319	Cuscinetto nylon palo trazione ruota dentata
260.00	600-00320	Puleggia trasmissione piccola
270.00	600-00321	Perno conico trasmissione
280.00	600-12116	Puleggia per motore nuovo
290.00	600-00324	Set cinghia trazione piccola 2pz
300.00	600-12009	Set Cingoli trazione 2 pz
310.00	600-00323	Cuscinetti nylon
320.00	600-12820	Cuscinetti teflon grandi
330.00	600-00326	Motore di trazione
340.00	600-00327	Motore Pompa
350.00	600-00328	Turbina
360.00	600-00329	Vite per turbina
370.00	600-12806	Palo di trazione
370.10	600-12011	Spugna PVA
370.50	600-00354	Rondella piatta
380.00	600-00335	Sacco filtro
390.00	600-12823	Valvola aspirazione
400.00	600-12824	Coperchio inferiore
410.00	600-12825	Rete protezione filtro
420.00	600-12826	Trasformatore SPS100