LOCALI TECNICI IN VTR

FIBERGLASS TECHNICAL HOUSING

MAC 6

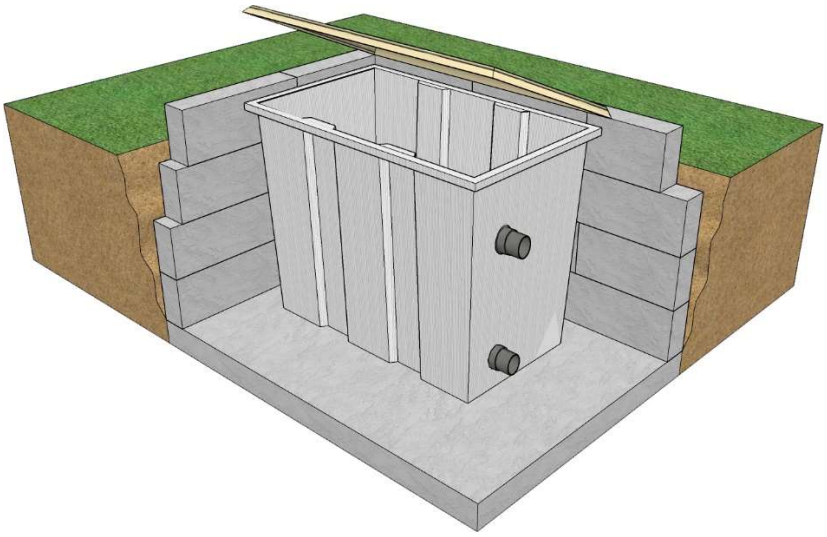

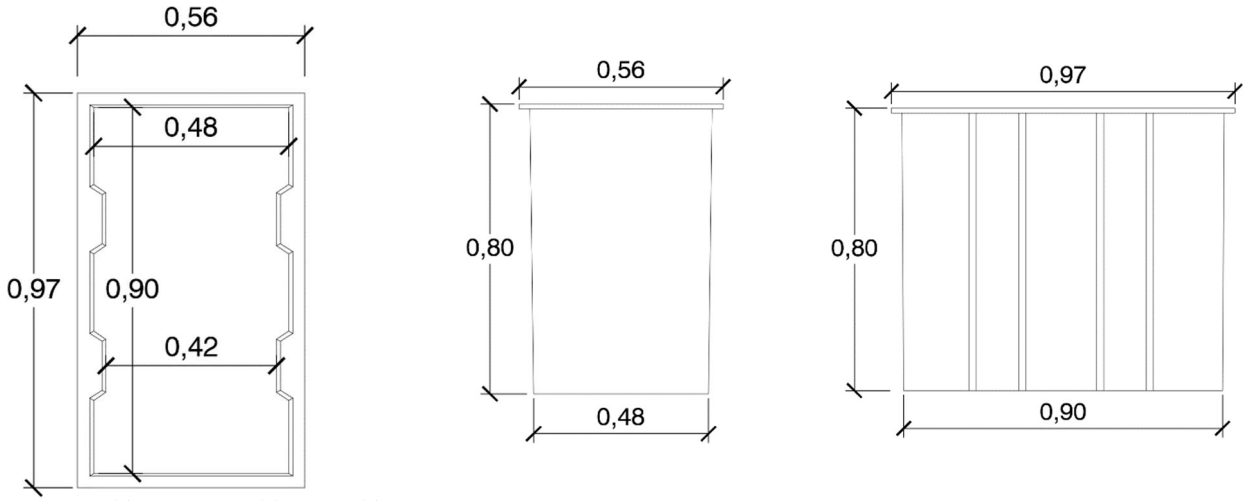

DIMENSIONI NOMINALI D'INGOMBRO / DIMENSIONS

Altezza / *Height*	0,80 [m]
Larghezza / *Width*	0,56 [m]
Lunghezza / *Lenght*	0,97 [m]
Volume utile nom. / *Volume*	0,35 [m^3]

MASSA / MASS

Peso nom. / *Weight*	12 [kg]

FILTRI EQUIPAGGIABILI / EQUIPPED FILTERS

Modello / *Model*	Diametro Ø / *Diameter Ø*
PANAMA TOP	400

DESCRIZIONE / DESCRIPTION

Locale tecnico in vetroresina con coperchio incernierato con chiusura.
Idoneo al contenimento di pompa e filtro con portata fino a 6 m^3/h.
Fiberglass technical housing with cover and with closure.
Suitable to contain pump and filter up to 6 m^3/h.

C.P.A. srl
Via Don Demetrio Castelli, 71 - 12060 RODDI (CN)
Tel. 0173.615693 - Fax 0173.620922
www.cpa-piscine.it
cpa@cpa-piscine.it

ISTRUZIONI PER UN CORRETTO MONTAGGIO / INSTRUCTIONS FOR CORRECT INSTALLATION

Predisposizione/ Predisposition

- Basamento del locale tecnico in VTR livellato, meglio se realizzato in cemento, per conferire stabilità ed evitare rotture derivanti da sollecitazioni incongrue.
- Linea di scarico idonea al collegamento all'unità in pressione del locale tecnico, per le acque di contro-lavaggio del filtro.
- Linea d'alimentazione elettrica conforme a normativa vigente. Si ricorda che tutti i collegamenti elettrici vanno eseguiti da personale tecnico abilitato.
- (Opzionale) Linea di scarico per gravità da collegarsi al vano del locale tecnico, al fine di smaltire eventuale acqua presente nel pozzetto. Si raccomanda di porre massima attenzione ed attuare soluzioni tecnicamente adeguate al fine di evitare il ritorno dell'acqua all'interno del pozzetto.
- *Place the f. t. housing on a reinforced base, preferably concrete maded, to give stability and prevent breakage resulting from inappropiate solicitations.*
- *Provide an outlet for the pressured water, of the filter-washing.*
- *Provide a power supply line with an adequate section, in accordance with National standard. Remember that all electrical connections must be performed by a qualified technician*
- *(Optional) Provide a drain by gravity, in order to dispose any water present in the f. t. housing. It is recommended to place utmost priority and implement appropriate technical solutions to prevent the return of the water inside the trap.*

Installazione / Installation

Il locale tecnico in VTR va installato ad una distanza compresa tra 3,5 e 5 m dalla vasca, nel rispetto della norma elettrica vigente, all'atto della posa.
Il riempimento circostante dovrà essere realizzato, dall'impresa installatrice del locale, tenendo conto delle caratteristiche del terreno e dello stato del suolo, al fine di evitare pressioni eccessive sui fianchi. Per tale ragione l'impresa prenderà tutte le misure necessarie ed adeguate a trattenere il materiale di riempimento. Si consiglia l'uso di materiale incomprimibile e drenante per la realizzazione del riempimento.
Viene raccomandata la realizzazione di una muratura perimetrale idonea al sostegno del terreno smosso con lo scavo.
Il bordo superiore del locale deve emergere di almeno 5 cm dal piano finito del suolo per evitare l'ingresso dell'acqua derivante da forti piogge, allagamenti, etc...
The fiberglass technical housing must be placed a distance between 3,5 and 5 m from the swimming-pool, in compliance with the electrical standard in force at the time of laying.
Filling surrounding must be done, by installer, taking into account the characteristics of gruond in order to avoid excessive pressure on the sides of f. t. housing. For this reason the installer will take all the necessary and appropriate measures to retain the filling material.
We recommend the use of incompressible material for the construction filling.
It is recommended the construction of a perimeter wall suitable for the support of the ground.
The top should rise at least 5 cm from the ground to prevent the water inlet, resulting from heavy rains, flooding, etc...

Consigli / Advice

- Non superare i 5 m di distanza tra il vano tecnico e la piscina.
- Il livello di emissione sonora varia in funzione dei vari dispositivi contenuti all'interno del locale. Nell'eventualità d'installazioni in condizioni di livelli sonori ambientali contenuti, è utile l'utilizzo di anti-vibranti o pedane di supporto sotto la pompa/e.
- In inverno non esporre dispositivi installati nel locale al rischio di gelata. Si suggerisce:
  1) lo svuotamento del circuito idraulico;
  2) la rimozione e lo stoccaggio delle pompe e degli eventuali elementi elettrici in luogo asciutto e protetto dalle intemperie.
- *Do not exceed 5 m away from swimming pool.*
- *The sound level is a function of the devices contained within the f. t. housing. It's useful using anti-vibration mats or rubber support under the pump/s.*
- *In winter do not expose eletrical devices at risk of frost. It's suggested:*
  1)The emptying of hydraulic circuit;
  2) The removal and storage of the pumps and any electrical elements in a dry and protected from the weather is suggested.

Note

- Le informazioni contenute nel presente documento possono variare a discrezione del redigente, senza preavviso, contestualmente alle modifiche del prodotto in oggetto al presente documento: sarà onere del cliente all'atto dell'ordine verificare la persistente corrispondenza del prodotto alla scheda informativa.
- Eventuali schemi tecnici presenti nel presente documento hanno valenza puramente informativa e non sono validi ai fini normativi.

Note

- CPA Ltd disclaims all liability for failure to comply with current safety standards.
- The information herein may vary, without notice, at the discretion of writer.
- The technical scheme, in this document, only has value as example.