ITALIANO

ENGLISH

# *Istruzioni per l'uso*
# *Instructions for use*

Centralina a sale
Salt chlorinator

# PREMIO+DUO

PAPI004172-CPAM - Version 20.09

# INDICE

ITALIANO


1. FUNZIONI DELL'APPARECCHIATURA ..... 2
2. SCHEMA D'INSTALLAZIONE ..... 3
3. CENTRALINA ELETTRONICA ..... 4
   3.1. Prima messa in funzione ..... 4
   3.2. Tastiera ..... 4
   3.3. Spie luminose ..... 5
   3.4. Schermo ..... 5
   3.5. Navigazione nei menu ..... 6
   3.6. Funzionalità ..... 7
      3.6.1. Selezione della lingua di visualizzazione ..... 7
      3.6.2. Regolazione della data e dell'ora ..... 7
      3.6.3. Specifica del volume della piscina ..... 7
      3.6.4. Specifica del tipo di correttore pH ..... 7
      3.6.5. Specifica della concentrazione del correttore pH ..... 7
      3.6.6. Configurazione dei sensori ..... 8
      3.6.7. Regolazione della misura della temperatura dell'acqua ..... 9
      3.6.8. Regolazione della misura del tasso di sale ..... 9
      3.6.9. Regolazione del valore del pH ..... 9
      3.6.10. Regolazione della frequenza di inversione della corrente che alimenta la cella ..... 9
      3.6.11. Selezione della modalità di funzionamento della centralina a sale ..... 9
      3.6.12. Regolazione dell'istruzione di produzione ..... 10
      3.6.13. Regolazione del valore del pH ..... 10
      3.6.14. Impostazione dell'istruzione ORP ..... 10
      3.6.15. Modalità Boost ..... 10
      3.6.16. Calibrazione delle sonde : informazioni preliminari importanti ..... 11
      3.6.17. Calibrazione della sonda pH ..... 11
      3.6.18. Calibrazione della sonda ORP ..... 12
      3.6.19. Attivazione/Disattivazione della regolazione pH ..... 12
      3.6.20. Iniezione manuale ..... 12
      3.6.21. Comunicazione Bluetooth ..... 13
      3.6.22. Test elettrolisi ..... 13
      3.6.23. Reset delle impostazioni ..... 13
   3.7. Sicurezze ..... 14
      3.7.1. Modalità periodo invernale ..... 14
      3.7.2. Allarmi ..... 14
      3.7.3. Precauzioni importanti relative alla pompa peristaltica ..... 16
   3.8. Informazioni aggiuntive ..... 16
4. GARANZIA ..... 17


## 1. FUNZIONI DELL'APPARECCHIATURA

| Modello | Produzione di cloro mediante elettrolisi | Regolazione del pH | Controllo della produzione di cloro con la sonda ORP |
|---|---|---|---|
| **UNO** | ✔ | | |
| **DUO** | ✔ | ✔ | |
| **PRO** | ✔ | ✔ | ✔ |

## 2. SCHEMA D'INSTALLAZIONE

- **I collegamenti elettrici a livello della cella non devono essere orientati verso l'alto, per evitare la formazione di depositi di acqua o umidità sugli stessi.**
- **Il barile correttore pH deve essere sufficientemente distante da qualsiasi apparecchiatura elettrica e altro prodotto chimico.**

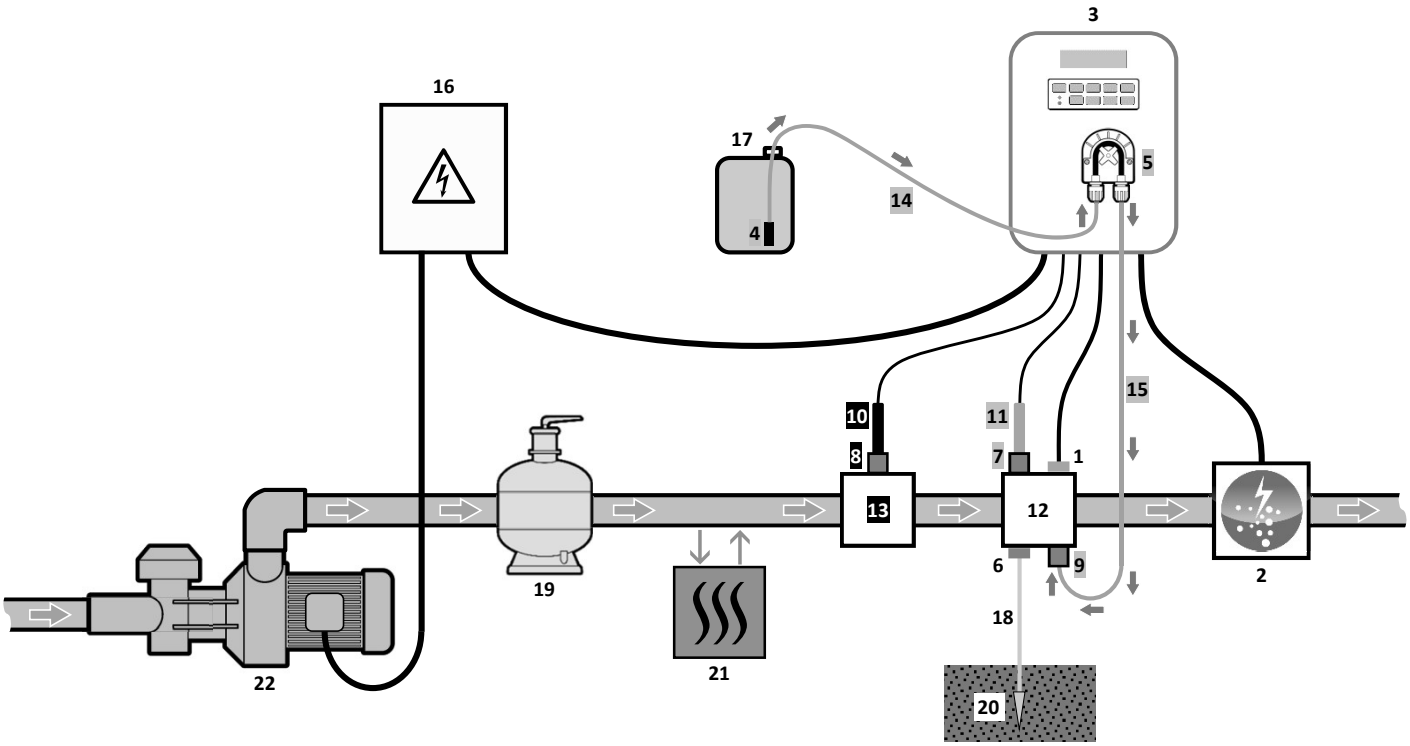


**LEGENDA :**

**Modello UNO** : bianco.
**Modello DUO** : bianco + grigio.
**Modello PRO** : bianco + grigio + nero.

**1** : Sensore sale / temperatura / mancanza di acqua (optional)
**2** : Cella
**3** : Centralina elettronica
**4** : Filtro zavorrato
**5** : Pompa peristaltica
**6** : Pool Terra (optional)
**7**, **8** : Porta sonda
**9** : Raccordo di iniezione
**10** : Sonda ORP
**11** : Sonda pH
**12**, **13** : Supporto
**14**, **15** : Tubo semirigido

***ELEMENTI NON FORNITI :***

**16** : Alimentazione elettrica
**17** : Barile correttore pH
**18** : Cavo in rame
**19** : Filtro
**20** : Picchetto messa a terra
**21** : Pompa di calore
**22** : Pompa di filtrazione

# 3. CENTRALINA ELETTRONICA

## 3.1. Prima messa in funzione

Alla prima accensione della centralina elettronica, effettuare la programmazione indicata qui di seguito.

| Menu successivi | Regolazioni possibili | Navigazione |
|---|---|---|
| Langues FRANCAIS | • Français<br>• English<br>• Deutsch<br>• Español<br>• Italiano<br>• Nederlands<br>• Portugués | Per ogni impostazione, selezionare un dato con i tasti ↑ ↓, quindi convalidare con il tasto **OK**. |
| Volume 50 m3 | Da 10 a 200 $m^3$, per incrementi/decrementi di 10. | |
| Data 01/01/01 | Giorno / Mese / Anno | |
| Ore XX:XX | Ora / Minuti | |
| Visualizzazione Linea | • Linea<br>• Cruscotto | |

## 3.2. Tastiera

| TASTO DI COMANDO *(in base al modello)* | FUNZIONE |
|---|---|
| ⏻ MENU | • **Avvio della centralina elettronica.**<br>→ Qualche minuto dopo l'avvio della centralina, la produzione inizia automaticamente (con o senza controllo ORP).<br>• **Arresto della centralina elettronica *(pressione prolungata)*.**<br>→ All'arresto, lo schermo e la spia verde si spengono e si accende la spia rossa.<br>→ Se si attiva un allarme, premere preventivamente ↺ per l'arresto.<br>• **Accesso ai menu.** |
| BOOST | **Avviamento della modalità Boost per una durata di 24 ore.** |
| T°C | • **Visualizzazione della temperatura dell'acqua per alcuni secondi** *(solamente se la visualizzazione predefinita è impostata su « Visualizzazione linea »)***.**<br>• **Accesso diretto al menu «** Parametri – Regol. Temp. **» *(pressione prolungata)*.** |
| SALT | • **Visualizzazione del tasso di sale per alcuni secondi** *(solamente se la visualizzazione predefinita è impostata su « Visualizzazione linea »)***.**<br>• **Accesso diretto al menu «** Parametri – Regolazione Sale **» *(pressione prolungata)*.** |
| pH | → Questo tasto di comando è presente unicamente sui modelli **DUO** e **PRO**.<br>• **Accesso diretto al menu «** Regolazione pH – Calibrazione **» *(pressione prolungata)*.** |
| ↑<br>↓ | **Selezione di un valore o di un dato.** |
| ↺ | • **Annullamento di un inserimento.**<br>• **Indietro al menu precedente.**<br>• **Arresto della modalità Boost.** |
| OK ✔ | • **Convalida di un inserimento.**<br>• **Inserimento in un menu.**<br>• **Silenziamento di un allarme.** |

## 3.3. Spie luminose

| Colore | Stato | Significato |
|---|---|---|
| Verde | Accesa in modo continuo | Produzione in corso |
| Rossa | Accesa in modo continuo | Centralina elettronica ferma, o modalità periodo invernale attivata |
| | Lampeggiante | Allarme attivato |

## 3.4. Schermo

- **<u>Se visualizzazione lampeggiante :</u>** informazione in attesa di convalida o allarme attivato.
- **<u>Se visualizzazione fissa :</u>** informazione convalidata o in sola lettura.

| MODELLO | VISUALIZZAZIONE PREDEFINITA | | SIGNIFICATO | |
|---|---|---|---|---|
| | **Regolazione tramite il menu « Parametri – Visualizzazione »** | **Anteprima** | | |
| **UNO** | Visualizzazione linea | PROD. XXX % | **Istruzione di produzione**<br>Il punto subito dopo « PROD » viene visualizzato quando la produzione è in corso (indicatore supplementare rispetto alla spia verde). | |
| | Cruscotto | XXX %. XX.X g/L<br>XX.X °C | **Istruzione di produzione**<br>Il punto subito dopo « % » viene visualizzato quando la produzione è in corso (indicatore supplementare rispetto alla spia verde). | **Tasso di sale** |
| | | | | **Temperatura dell'acqua** |
| **DUO PRO** *(1)* | Visualizzazione linea | PROD. XXX %<br>pH X.X | **Istruzione di produzione**<br>Il punto subito dopo « PROD » viene visualizzato quando la produzione è in corso (indicatore supplementare rispetto alla spia verde). | |
| | | | **Valore del pH** | |
| | Cruscotto | XXX %. XX.X g/L<br>pH X.X XX.X °C | **Istruzione di produzione**<br>Il punto subito dopo « % » viene visualizzato quando la produzione è in corso (indicatore supplementare rispetto alla spia verde). | **Tasso di sale** |
| | | | **Valore del pH** | **Temperatura dell'acqua** |
| **PRO** *(2)* | Visualizzazione linea | ORP. XXX mV<br>pH X.X | **Misurazione ORP**<br>Il punto subito dopo « ORP » viene visualizzato quando la produzione è in corso (indicatore supplementare rispetto alla spia verde). | |
| | | | **Valore del pH** | |
| | Cruscotto | XXX mV. XX.X g/L<br>pH X.X XX.X °C | **Misurazione ORP**<br>Il punto subito dopo « mV » viene visualizzato quando la produzione è in corso (indicatore supplementare rispetto alla spia verde). | **Tasso di sale** |
| | | | **Valore del pH** | **Temperatura dell'acqua** |

*(1)* : Se la modalità di funzionamento della centralina a sale è impostata su "%".
*(2)* : Se la modalità di funzionamento della centralina a sale è impostata su "ORP".

## 3.5. Navigazione nei menu

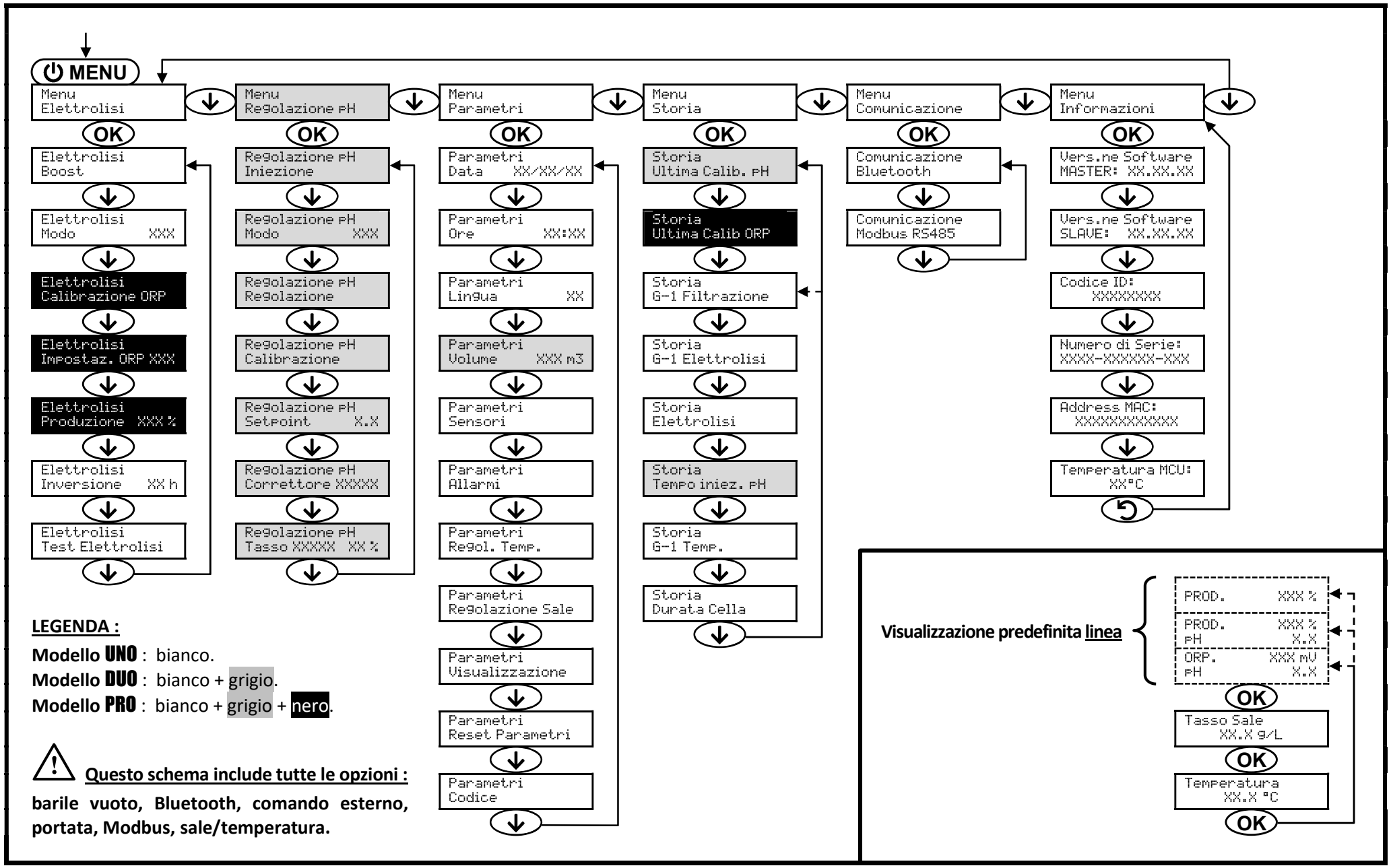


**LEGENDA :**

**Modello UNO** : bianco.
**Modello DUO** : bianco + grigio.
**Modello PRO** : bianco + grigio + nero.

⚠ **Questo schema include tutte le opzioni :**

**barile vuoto, Bluetooth, comando esterno, portata, Modbus, sale/temperatura.**

## 3.6. Funzionalità

### 3.6.1. Selezione della lingua di visualizzazione

| Menu | Regolazioni possibili | Regolazione predefinita |
|---|---|---|
| Parametri<br>Lingua XX | • Français<br>• English<br>• Deutsch<br>• Español<br>• Italiano<br>• Nederlands<br>• Portugués | Français |

### 3.6.2. Regolazione della data e dell'ora

| Menu | Regolazioni possibili | Regolazione predefinita |
|---|---|---|
| Parametri<br>Data XX/XX/XX | Giorno / Mese / Anno | 01/01/01 |
| Parametri<br>Ore XX:XX | Ora / Minuti | *aleatorio* |

### 3.6.3. Specifica del volume della piscina

| Menu | Regolazioni possibili | Regolazione predefinita |
|---|---|---|
| Parametri<br>Volume XXX m3 | Da 10 a 200 $m^3$, per incrementi/decrementi di 10. | 50 $m^3$ |

### 3.6.4. Specifica del tipo di correttore pH

| Menu | Regolazioni possibili | Significato | Regolazione predefinita |
|---|---|---|---|
| Regolazione pH<br>Correttore XXXXX | Acido | pH- | Acido |
| | Base | pH+ | |

### 3.6.5. Specifica della concentrazione del correttore pH

| Menu | Regolazioni possibili | Regolazione predefinita |
|---|---|---|
| Regolazione pH<br>Tasso XXXXX XX % | Da 5 a 55 %, per incrementi/decrementi di 1. | 37 % |

## 3.6.6. Configurazione dei sensori

| Menu | Sensore | Impostazione | Regolazioni possibili | Regolazione predefinita |
|---|---|---|---|---|
| Parametri Sensori | Cop./Ext cmd | Modo | • Copertura<br>• OFF<br>• Ext cmd | Copertura |
| | | Tipo | • NO<br>• NC | NO |
| | Flusso/Lat. pH | Modo | • Flusso<br>• OFF<br>• Lat. di pH | OFF |
| | | Tipo | • NO<br>• NC | NO |
| | Sale | - | • ON<br>• OFF | ON |
| | Temperatura | | | |

Ext cmd : *comando esterno.*

Lat. di pH : *sensore del barile vuoto.*

ON : *sensore attivato.*

OFF : *sensore disattivato.*

NO : *contatto normalmente aperto.*

NC : *contatto normalmente chiuso.*

| Sensore attivato | Configurazione | Visualizzazione specifica | Produzione | Regolazione del pH |
|---|---|---|---|---|
| Copertura | Tapparella aperta | - | Mantenuta | Mantenuta |
| | Tapparella chiusa | Copertura | Divisa in 5* | |
| Comando esterno | Comando azionato | - | Mantenuta | |
| | Comando non azionato | Ext | Interrotta | |
| Flusso | Portata sufficiente | - | Mantenuta | |
| | Portata nulla | Allarme Flusso | Interrotta | Interrotta |
| Barile vuoto | Barile vuoto | Allarme Lat. di pH vuoto | Mantenuta | |
| | Barile non vuoto | - | Mantenuta | Mantenuta |
| Sale | Tasso di sale inferiore a 2,5 g/L *(o 1,5 g/L se apparecchiatura Low Salt)* | Allarme Sale Basso | Interrotta | |
| | Tasso di sale pari o superiore a 2,5 g/L *(o 1,5 g/L se apparecchiatura Low Salt)* | - | Mantenuta | |
| Temperatura | Temperatura dell'acqua inferiore a 15°C | Modo Temp. Bassa | Interrotta | |
| | Temperatura dell'acqua pari o superiore a 15°C | - | Mantenuta | |

* Valore modificabile sul modello **PRO**.

## 3.6.7. Regolazione della misura della temperatura dell'acqua

→ Se il sensore temperatura è disattivato, il menu sottostante non viene visualizzato.

| Menu | Regolazioni possibili | Regolazione predefinita |
|---|---|---|
| Parametri<br>Regol. Temp. | Da - a + 5°C rispetto alla misura visualizzata,<br>per incrementi/decrementi di 0,5. | Misura visualizzata |

## 3.6.8. Regolazione della misura del tasso di sale

→ Se il sensore sale è disattivato, il menu sottostante non viene visualizzato.

| Menu | Regolazioni possibili | Regolazione predefinita |
|---|---|---|
| Parametri<br>Regolazione Sale | Da 1,5 a 8 g/L, per incrementi/decrementi di 0,5. | Misura visualizzata |

## 3.6.9. Regolazione del valore del pH

| Menu | Regolazioni possibili | Regolazione predefinita |
|---|---|---|
| Regolazione pH<br>Regolazione | Da 6,5 a 7,5, per incrementi/decrementi di 0,1. | Misura visualizzata |

## 3.6.10. Regolazione della frequenza di inversione della corrente che alimenta la cella

⚠ **L'inversione di corrente ha lo scopo di evitare il deposito di calcare sulla cella. È indispensabile regolare correttamente la frequenza di inversione seguendo la tabella sottostante, per mantenere il corretto funzionamento della cella a lungo termine.**

| **Durezza dell'acqua (°f)** | Da 0 a 5 | Da 5 a 12 | Da 12 a 20 | Da 20 a 40 | Da 40 a 60 | > 60 |
|---|---|---|---|---|---|---|
| **Frequenza di inversione (h)** | 16 | 10 | 8 | 6 | 4 | 2 |

| Menu | Regolazioni possibili | Regolazione predefinita |
|---|---|---|
| Elettrolisi<br>Inversione XX h | Da 2 a 24 h, per incrementi/decrementi di 1. | 6 h |

## 3.6.11. Selezione della modalità di funzionamento della centralina a sale

| Menu | Regolazioni possibili (in base al modello) | Significato | Regolazione predefinita |
|---|---|---|---|
| Elettrolisi<br>Modo XXX | % | Produzione costante, a seconda dell'istruzione di produzione. | • Per i modelli **UNO** e **DUO** : %.<br>• Per il modello **PRO** : ORP. |
| | ORP | Controllo della produzione con sonda ORP, secondo l'istruzione ORP e l'istruzione di produzione ORP. | |
| | OFF | Disattivazione della centralina a sale. | |

→ La scelta della modalità di funzionamento è visualizzabile sulla schermata iniziale (« PROD » in % o « ORP » in mV).

## 3.6.12. Regolazione dell'istruzione di produzione

| Modalità di funzionamento della centralina a sale | Menu | Istruzioni specifiche | Regolazioni possibili | Regolazione predefinita |
|---|---|---|---|---|
| % | *Visualizzazione predefinita* | Selezionare direttamente un valore con i tasti ↑ ↓ (convalida non richiesta). | • Da 1 a 100 %, per incrementi/decrementi di 1.<br>• 0 % o OFF *(in base alla modalità di funzionamento della centralina a sale)*. | 100 % |
| ORP | Elettrolisi Produzione XXX % | - | | |

## 3.6.13. Regolazione del valore del pH

| Menu | Regolazioni possibili | Regolazione predefinita |
|---|---|---|
| Regolazione pH Setpoint X.X | Da 6,8 a 7,6, per incrementi/decrementi di 0,1. | 7,2 |

## 3.6.14. Impostazione dell'istruzione ORP

| Menu | Regolazioni possibili | Regolazione predefinita |
|---|---|---|
| Elettrolisi Impostaz. ORP XXX | Da 200 a 900 mV, per incrementi/decrementi di 10. | 670 mV |

## 3.6.15. Modalità Boost

**La modalità Boost :**
- regola l'istruzione di produzione fino al 125 % per una durata determinata.
- può essere interrotta manualmente in qualsiasi momento.
- permette di rispondere a un fabbisogno di cloro.

⚠ **La modalità Boost non può sostituirsi a un trattamento d'urto classico nel caso di acqua non idonea alla balneazione.**

- Se la modalità Boost viene rilanciata manualmente quando è già in esecuzione, la Modalità Boost si reimposta per la durata visualizzata.
- È impossibile riattivare la modalità Boost se si è attivato un allarme. Dopo aver rimediato e silenziato l'allarme, attendere alcuni istanti per poter attivare la modalità Boost.
- Quando la modalità Boost termina o viene arrestata manualmente, la produzione continua seguendo l'istruzione iniziale.
- La modalità Boost continua dopo lo spegnimento della centralina elettronica.

**Funzionamento con un sensore tapparella :**
- È impossibile lanciare la modalità Boost quando la tapparella è chiusa.
- Se la tapparella si chiude mentre la modalità Boost è attiva, questa modalità si interrompe immediatamente.

| Menu | Regolazioni possibili | Regolazione predefinita | Avvio | Spia di funzionamento (varianti di visualizzazione specifica) | Arresto |
|---|---|---|---|---|---|
| Elettrolisi Boost | • 12 h<br>• 24 h | 24 h | Automatico non appena la regolazione della durata viene convalidata. | Bo 12 h<br>Bo 24 h<br>Boost 12 h<br>Boost 24 h | Premere ↺. |

## 3.6.16. Calibrazione delle sonde : informazioni preliminari importanti

→ La sonda pH fornita in origine è già calibrata. Non è quindi necessario effettuare una calibrazione della sonda pH al momento della prima messa in funzione dell'apparecchiatura.

⚠ **Tuttavia è imperativo effettuare una calibrazione delle sonde pH e ORP a ogni inizio di stagione al momento della rimessa in servizio e dopo ogni sostituzione della sonda.**

## 3.6.17. Calibrazione della sonda pH

**1)** Aprire le soluzioni tampone pH 7 e pH 10 (utilizzare esclusivamente soluzioni tampone monouso).

**2)** Arrestare la filtrazione (e quindi la centralina elettronica).

**3)** *Se la sonda è già installata :*

a) Estrarre la sonda dal porta sonda, senza scollegarla.

b) Rimuovere il dado del porta sonda e sostituirlo con il tappo fornito.

*Se la sonda non è ancora installata :*

Collegare la sonda alla centralina elettronica.

**4)** Avviare la centralina elettronica.

**5)** Andare al menu « Regolazione pH – Calibrazione ».

**6)** Effettuare la navigazione con le istruzioni sottostanti :

```
Regolazione pH
Calibrazione
```

**OK**

```
Calibrazione pH
Soluzione      7.0
```

→ Inserire la sonda nella soluzione tampone pH 7, quindi attendere qualche minuto.

**OK**

```
Calibrazione pH
  In Corso
```

→ Non toccare la sonda.

*(Attendere qualche istante)*

```
Calibrazione pH
Soluzione     10.0
```

→ a) Risciacquare la sonda sotto l'acqua corrente e sgocciolarla senza asciugarla.
b) Inserire la sonda nella soluzione pH 10, quindi attendere qualche minuto.

**OK**

```
Calibrazione pH
  In Corso
```

→ Non toccare la sonda.

*(Attendere qualche istante)*

```
Calibrazione pH
  Completo
```

→ a) Risciacquare la sonda sotto l'acqua corrente e sgocciolarla senza asciugarla.
b) Installare la sonda nel porta sonda.

***oppure***

```
Calibrazione pH
   Fallito
```

→ Effettuare nuovamente la navigazione con le istruzioni di cui sopra, anche più volte se necessario. Se la calibrazione ancora non riesce, sostituire la sonda, quindi effettuare nuovamente una calibrazione.

## 3.6.18. Calibrazione della sonda ORP

**1)** Aprire la soluzione tampone ORP 470 mV.
**2)** Arrestare la filtrazione (e quindi la centralina elettronica).
**3)** *Se la sonda è già installata :*
a) Estrarre la sonda dal porta sonda, senza scollegarla.
b) Rimuovere il dado del porta sonda e sostituirlo con il tappo fornito.
*Se la sonda non è ancora installata :*
Collegare la sonda alla centralina elettronica.
**4)** Avviare la centralina elettronica.
**5)** Andare al menu « `Elettrolisi – Calibrazione ORP` ».
**6)** Effettuare la navigazione con le istruzioni sottostanti :

```
Elettrolisi
Calibrazione ORP
```

**OK**

```
Calibrazione ORP
Soluzione   470 mV
```

→ Inserire la sonda nella soluzione di calibrazione ORP, quindi attendere qualche minuto.

**OK**

```
Calibrazione ORP
In Corso
```

→ Non toccare la sonda.

*(Attendere qualche istante)*

```
Calibrazione ORP
Completo
```

→ a) Risciacquare la sonda sotto l'acqua corrente e sgocciolarla senza asciugarla.
b) Installare la sonda nel porta sonda.

***oppure***

```
Calibrazione ORP
Fallito
```

→ Effettuare nuovamente la navigazione con le istruzioni di cui sopra, anche più volte se necessario. Se la calibrazione ancora non riesce, sostituire la sonda, quindi effettuare nuovamente una calibrazione.

## 3.6.19. Attivazione/Disattivazione della regolazione pH

| Menu | Regolazioni possibili | Regolazione predefinita |
|---|---|---|
| `Regolazione pH`<br>`Modo  XXX` | • ON<br>• OFF | ON |

## 3.6.20. Iniezione manuale

| Menu | Funzioni | Regolazioni possibili | Regolazione predefinita | Istruzioni |
|---|---|---|---|---|
| `Regolazione pH`<br>`Iniezione` | • Avvio della pompa peristaltica e riempimento dei tubi semirigidi.<br>• Iniezione manuale del correttore pH.<br>• Mezzo di verifica del corretto funzionamento della pompa peristaltica. | Da 30 s a 10 min, per incrementi/decrementi di 30 s. | 1 min | • Per lanciare una iniezione : Convalidare l'impostazione della durata. *(La pompa peristaltica gira e viene visualizzato in tempo reale un conteggio temporale.)*<br>• Per fare una pausa e per rilanciare l'iniezione : Premere **OK**.<br>• Per interrompere l'iniezione : Premere ↺. |

## 3.6.21. Comunicazione Bluetooth

| Menu | Impostazione | Funzione | Regolazioni possibili | Regolazione predefinita |
|---|---|---|---|---|
| Comunicazione Bluetooth | Modo | Attivazione/Disattivazione della comunicazione Bluetooth. | • ON<br>• OFF | ON |
| | Accoppiamento | • Rilevazione dei dispositivi collegabili in prossimità della centralina elettronica (in 60 secondi).<br>• Messa in rete della centralina elettronica e dei dispositivi connessi. | - | |
| | Reset | Eliminazione della rete che collega la centralina elettronica ai dispositivi connessi. | | |

→ In occasione di un aggiornamento del software della centralina elettronica effettuato in Bluetooth, le 2 spie luminose (rossa e verde) lampeggiano alternativamente.

## 3.6.22. Test elettrolisi

→ *Questo test è destinato ai professionisti, per le operazioni di manutenzione dell'apparecchiatura.*

| Menu | Navigazione |
|---|---|
| Elettrolisi<br>Test Elettrolisi | Elettrolisi<br>Test Elettrolisi<br>OK<br>Test Elettrolisi<br>In Corso XXX s → *Conteggio temporale in tempo reale*<br>*(Attendere qualche istante)*<br>Test Elettrolisi<br>Completo<br>***oppure***<br>Test Elettrolisi<br>P.ma Centralina<br>***oppure***<br>Test Elettrolisi<br>Problema Cella<br>OK → *Premere a lungo.*<br>Risultati Test<br>I+ = XX.X U+ = XX.X<br>↓<br>Risultati Test<br>I- = XX.X U- = XX.X<br>} Intensità e tensioni che alimentano la cella, su ogni senso di inversione di polarità (valori puramente indicativi). |

## 3.6.23. Reset delle impostazioni

| Menu | Avvertenza importante |
|---|---|
| Parametri<br>Reset Parametri | ⚠<br>**Il reset delle impostazioni annulla tutte le regolazioni effettuate (configurazione di fabbrica).** |

## 3.7. Sicurezze

### 3.7.1. Modalità periodo invernale

- **<u>La modalità periodo invernale :</u>**
  - è attivata per impostazione predefinita.
  - si attiva automaticamente non appena la temperatura dell'acqua è inferiore a 15°C.

- **<u>Quando la modalità periodo invernale è attiva :</u>**
  - Viene visualizzato il messaggio « Modo Temp. Bassa ».
  - La produzione viene interrotta.
  - La regolazione del pH viene mantenuta se questa è attivata.

- **<u>Per arrestare la modalità periodo invernale :</u>** premere **OK**.

- **<u>Per disattivare la modalità periodo invernale :</u>** accedere al menu « Parametri – Allarmi », « Allarmi – Temp. Bassa ».

### 3.7.2. Allarmi

- **<u>Tutti gli allarmi sono attivati per impostazione predefinita.</u>**
- **<u>Ogni allarme che si attiva viene visualizzato istantaneamente sullo schermo.</u>**
- **<u>Per silenziare un allarme :</u>** premere **OK** o ↺ <u>(pressione breve o prolungata a seconda dell'allarme)</u>.

| MESSAGGIO VISUALIZZATO / ERRORE RILEVATO | AZIONE AUTOMATICA IMMEDIATA | | CAUSA | VERIFICHE E RIMEDI | POSSIBILITÀ DI DISATTIVAZIONE TRAMITE IL MENU « Parametri – Allarmi » |
|---|---|---|---|---|---|
| | Arresto della produzione | Arresto della regolazione del pH | | | |
| Allarme Lat. di pH vuoto | No | Sì | Barile di correttore pH vuoto. | Sostituire il barile di correttore pH. | Sì |
| Allarme Corrente Cel | Sì | No | Problema cella. | • Verificare che la cella non sia ostruita.<br>• Controllare e regolare se necessario la frequenza di inversione della corrente che alimenta la cella (menu « Elettrolisi – Inversione »).<br>• Verificare che i collegamenti elettrici ai morsetti della cella siano sufficientemente stretti e non ossidati.<br>• Verificare che il cavo di alimentazione della cella sia in buono stato.<br>• Verificare che il connettore del cavo di alimentazione della cella sia collegato alla centralina elettronica.<br>• In ultima istanza, sostituire la cella. | No |

| MESSAGGIO VISUALIZZATO / ERRORE RILEVATO | AZIONE AUTOMATICA IMMEDIATA | | CAUSA | VERIFICHE E RIMEDI | POSSIBILITÀ DI DISATTIVAZIONE TRAMITE IL MENU « Parametri – Allarmi » |
|---|---|---|---|---|---|
| | Arresto della produzione | Arresto della regolazione del pH | | | |
| Allarme Flusso | Sì | Sì | Portata d'acqua insufficiente nel circuito di filtrazione. | Verificare che :<br>• il sensore di flusso sia collegato alla centralina elettronica.<br>• il sensore di flusso sia attivato (menu « Parametri – Sensori »).<br>• le valvole del circuito di filtrazione siano aperte.<br>• la pompa di filtrazione funzioni correttamente.<br>• il circuito di filtrazione non sia ostruito.<br>• il livello d'acqua nella piscina sia sufficiente. | No |
| Allarme Errore di com. | Sì | No | Perdita di comunicazione tra la scheda di comando e la scheda di potenza della centralina elettronica. | Contattare un professionista. | No |
| Allarme Calibrazione pH | No | Sì | Calibrazione della sonda pH non corretta. | Effettuare una calibrazione della sonda pH. | Sì |
| Allarme Iniezione pH | No | Sì | Successione di 5 tentativi di correzione del pH senza successo. | • Verificare che il barile correttore pH non sia vuoto.<br>• Effettuare una iniezione manuale (menu « Regolazione pH – Iniezione »).<br>• Verificare lo stato del filtro zavorrato e del raccordo di iniezione.<br>• Verificare le regolazioni nei menu « Regolazione pH – Setpoint », « Regolazione pH – Correttore » e « Parametri – Volume ».<br>• Effettuare una calibrazione della sonda pH. | Sì |
| Allarme Non acqua | Sì | Sì | Quantità d'acqua insufficiente nel circuito di filtrazione. | Verificare che la pompa di filtrazione giri correttamente. | Sì |
| Allarme Regolazione ORP | Sì | No | Misura ORP fuori tolleranza per 24 ore (superamento di ± 400 mV rispetto all'istruzione ORP). | • Effettuare un « Test Elettrolisi ».<br>• Effettuare una calibrazione della sonda ORP.<br>• Accedere al menu « Elettrolisi – Produzione » e verificare che l'istruzione di produzione sia al 100 %. | Sì |

| MESSAGGIO VISUALIZZATO / ERRORE RILEVATO | AZIONE AUTOMATICA IMMEDIATA | | CAUSA | VERIFICHE E RIMEDI | POSSIBILITÀ DI DISATTIVAZIONE TRAMITE IL MENU « Parametri – Allarmi » |
|---|---|---|---|---|---|
| | Arresto della produzione | Arresto della regolazione del pH | | | |
| Allarme Sale Basso | Sì | No | Tasso di sale inferiore a 2,5 g/L (o 1,5 g/L se apparecchiatura Low Salt). | • Controllare il tasso di sale nella piscina con un kit analisi recente.<br>• Aggiungere sale se necessario, in modo da ottenere un tasso di sale di 5 kg/m$^3$ (o 2,5 kg/m$^3$ se apparecchiatura Low Salt). | Sì |
| | | | Quantità d'acqua insufficiente nel circuito di filtrazione. | • Verificare che la tubazione a livello del sensore sale sia completamente riempita d'acqua.<br>• Aggiungere acqua nella piscina se necessario. | |

### 3.7.3. Precauzioni importanti relative alla pompa peristaltica

**Quando viene visualizzato uno dei 2 messaggi sottostanti, la pompa peristaltica gira.**

Iniezione XX:XX → *Conteggio temporale in tempo reale*

***oppure***

Iniezione pH In Corso

⚠ **In questo caso, non rimuovere assolutamente la parte anteriore della centralina elettronica.**

→ **In caso di dubbio sul corretto funzionamento della pompa peristaltica :**

1) Arrestare la centralina elettronica.
2) Rimuovere la parte anteriore della centralina elettronica.
3) Rimuovere il tubo interno alla pompa peristaltica.
4) Effettuare una iniezione manuale a vuoto.

## 3.8. Informazioni aggiuntive

| Menu | Significato |
|---|---|
| Vers.ne Software MASTER: XX.XX.XX | Programma della scheda di comando |
| Vers.ne Software SLAVE: XX.XX.XX | Programma della scheda di potenza |
| Codice ID: XXXXXXXX | Codice di configurazione |
| Numero di Serie: XXXX-XXXXXX-XXX | Numero di serie |
| Address MAC: XXXXXXXXXXXX | Indirizzo MAC per connessione Bluetooth |
| Temperatura MCU: XX°C | Temperatura interna alla centralina elettronica |

# 4. GARANZIA

Prima di contattare il rivenditore, premunirsi :
- della fattura d'acquisto.
- del n° di serie del centralina elettronica.
- della data di installazione dell'apparecchiatura.
- dei parametri della piscina (salinità, pH, tasso di cloro, temperatura dell'acqua, tasso di stabilizzante, volume della piscina, tempo di filtrazione giornaliero, ecc.).

Per la realizzazione di questa apparecchiatura abbiamo utilizzato la massima cura e la nostra esperienza tecnica. Essa è stata oggetto di controlli qualità. Se nonostante la cura e il know-how utilizzati per la sua fabbricazione, fosse necessario ricorrere alla garanzia, quest'ultima si applicherà esclusivamente per la sostituzione gratuita dei pezzi difettosi dell'apparecchiatura in questione (spese di trasporto andata/ritorno escluse).

**Durata della garanzia (fa fede la data della fattura)**
Centralina elettronica : 2 anni.
Cella : - 1 anno come minimo al di fuori dell'Unione europea *(esclusa estensione di garanzia)*.
- 2 anni come minimo nell'Unione europea *(esclusa estensione di garanzia)*.
Sonde : in base al modello.
Riparazioni e pezzi di ricambio : 3 mesi.
Le durate indicate sopra corrispondono a garanzie standard. Tuttavia possono variare in funzione del paese di installazione e del circuito distributivo.

**Oggetto della garanzia**
La garanzia si applica a tutte le parti ad eccezione delle parti soggette a usura che devono essere sostituite con regolarità.
L'apparecchiatura è garantita contro ogni difetto di fabbricazione e nell'ambito ristretto di un utilizzo normale.

**Servizio di assistenza postvendita**
Tutte le riparazioni sono svolte in laboratorio.
Le spese di trasporto andata/ritorno sono a carico dell'utilizzatore.
L'immobilizzazione e il mancato godimento di un apparecchio in caso di eventuale riparazione non daranno luogo ad alcun risarcimento.
In ogni caso l'apparecchio viaggia sempre a rischio e pericolo dell'utilizzatore. Egli deve ricevere la consegna, verificare che sia in perfetto stato e, all'occorrenza, esprimere delle riserve sul documento di trasporto del trasportatore. Le riserve dovranno essere confermate presso la compagnia di trasporti entro un termine di 72 ore, a mezzo lettera raccomandata con ricevuta di ritorno.
Una sostituzione in garanzia non prolungherà in alcun caso la durata della garanzia iniziale.

**Limite di applicazione della garanzia**
Allo scopo di migliorare la qualità dei suoi prodotti, il fabbricante si riserva il diritto di modificare le loro caratteristiche in qualsiasi momento e senza preavviso.
La presente documentazione è fornita a titolo puramente informativo e non ha alcuna implicazione contrattuale nei confronti di terzi.
La garanzia del costruttore, che copre i difetti di fabbricazione, non deve essere confusa con le operazioni descritte nella presente documentazione.
L'installazione, la manutenzione e, più in generale, qualsiasi intervento riguardante i prodotti del fabbricante devono essere realizzati esclusivamente da professionisti. Detti interventi dovranno inoltre essere realizzati conformemente alle norme vigenti nel paese di installazione al momento della stessa. L'utilizzo di un pezzo diverso da quello originale annulla ipso facto la garanzia su tutta l'apparecchiatura.
*Esclusioni dalla garanzia :*
- Le apparecchiature e la manodopera fornite da terzi al momento dell'installazione dell'apparecchio.
- I danni causati da una installazione non conforme.
- I problemi causati da alterazione, incidente, trattamento improprio, negligenza del professionista o dell'utilizzatore finale, riparazioni non autorizzate, inondazioni, fulmini, gelo, conflitti armati o qualsiasi altro caso di forza maggiore.

Nessun apparecchio danneggiato a causa del mancato rispetto delle istruzioni di sicurezza, di installazione, d'uso e di manutenzione contenute nel presente manuale sarà preso in carico ai fini della garanzia.
Ogni anno apportiamo miglioramenti ai nostri prodotti e ai nostri software. Queste nuove versioni sono compatibili con i modelli precedenti. Le nuove versioni degli apparecchi e dei software non possono essere aggiunte ai modelli precedenti nell'ambito della garanzia.

**Utilizzo della garanzia**
Per maggiori informazioni sulla presente garanzia contattare il proprio tecnico di fiducia o il Servizio di assistenza postvendita. Tutte le richieste dovranno essere corredate da una copia della fattura d'acquisto.

**Legge applicabile e controversie**
La presente garanzia è soggetta alla legge francese e a tutte le direttive europee e ai trattati internazionali in vigore al momento del reclamo, applicabili in Francia. In caso di controversia sulla sua interpretazione o esecuzione, l'unico foro competente è il TGI (Tribunal de Grande Instance) di Montpellier (Francia).

ITALIANO

# ADDENDUM alla guida di installazione rapida

**Questo documento è solo per i nuovi modelli di porta accessori.**

# PORTA ACCESSORI

⚠

- **Tutti gli accessori preinstallati sono dotati di guarnizioni. Non è quindi necessario applicare del nastro sigillante alla filettatura.**
- **Tutti gli accessori pre-installati nel porta-accessori hanno una posizione specifica. È imperativo rispettare la posizione di ogni accessorio come fornito in origine. Qualsiasi permutazione di accessori può causare un malfunzionamento o addirittura un'alterazione completa e irreversibile delle prestazioni dell'apparecchio.**
- **Tutti gli accessori devono essere avvitati e serrati a mano.**
- **È imperativo osservare le marcature " ››› " (direzione del flusso d'acqua) e " UP ↑ " (direzione di installazione su/giù) sul porta accessori.**
- **Assicuratevi che la sonda e il sensore di sale / temperatura / scarsità d'acqua siano installati sopra il porta accessori.**
- **<u>Porta accessori per la sonda pH BLACK :</u> un O-ring è incluso nel sacchetto di imballaggio, fare attenzione a non buttarlo via.**

***<u>Visivi non contrattuali e accessori non illustrati,</u>***
***<u>in quanto sono possibili diverse varianti a seconda del modello e delle opzioni</u>***

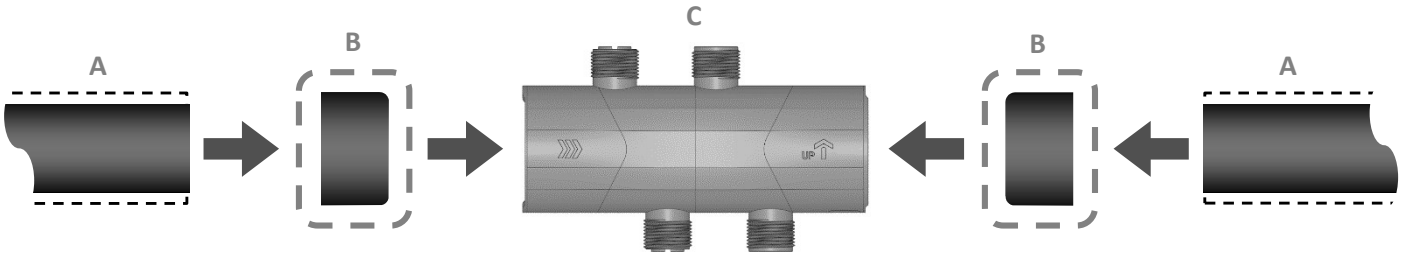


A : **Tubo** (da tagliare a una lunghezza di 126 mm se il diametro esterno è di 50 mm)
(da tagliare a una lunghezza di 112 mm se il diametro esterno è di 63 mm)

B : **Cambio** (da montare solo se il tubo A ha un diametro esterno di 50 mm)

C : **Porta accessori**

→ Le parti A, B, C devono essere assemblate con la colla adatta.

**VISTE ESPLOSI DEL MONTAGGIO DEGLI ACCESSORI**

**Tappo**

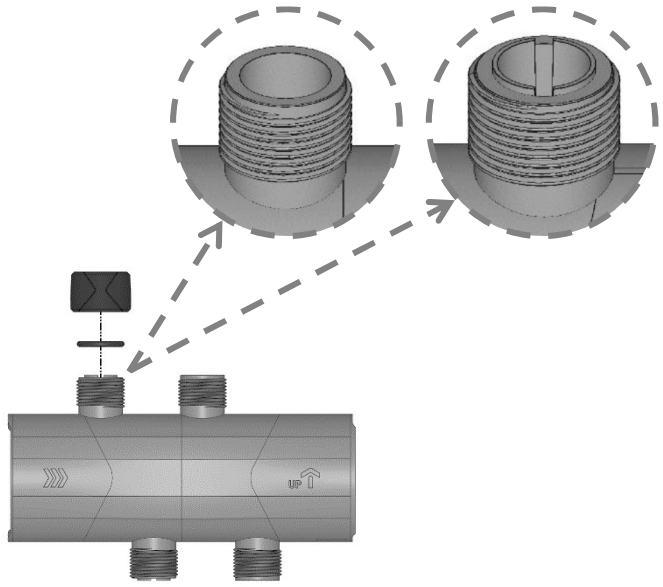


**Sensore di flusso**

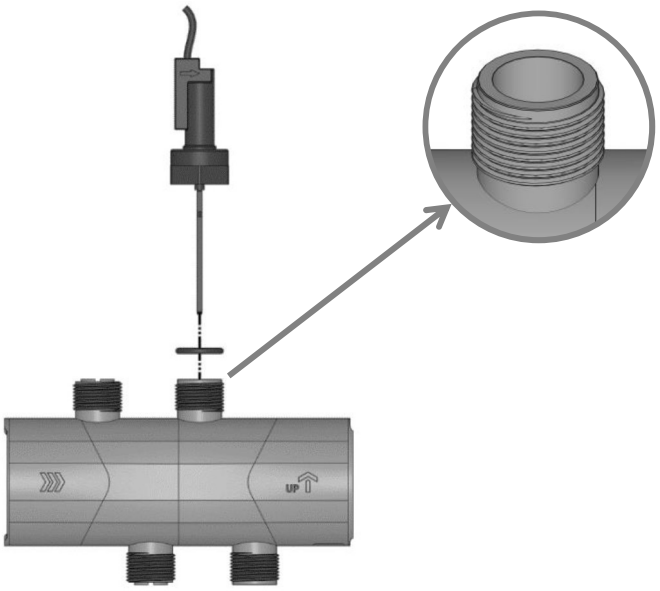

## VISTE ESPLOSI DEL MONTAGGIO DEGLI ACCESSORI

### Sensore di sale / temperatura / scarsità d'acqua

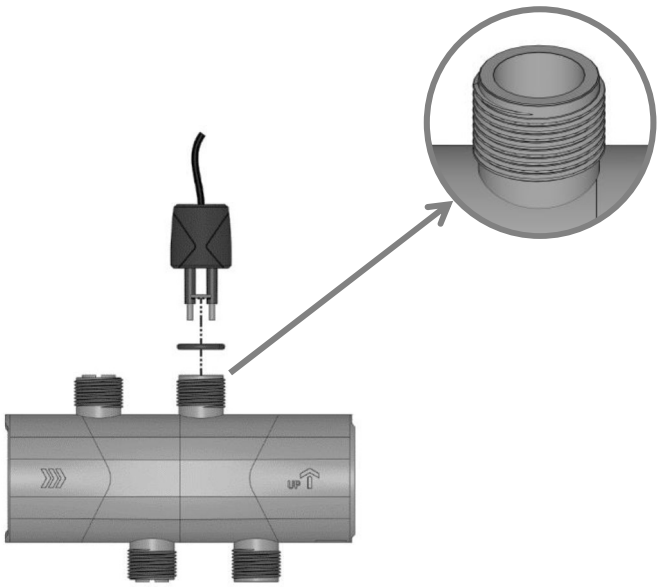

### Pool Terre

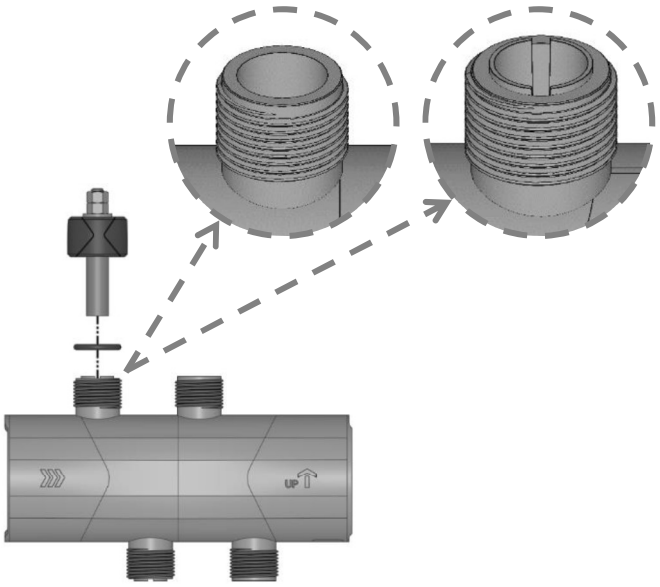

### Raccordo di iniezione con tubo semirigido

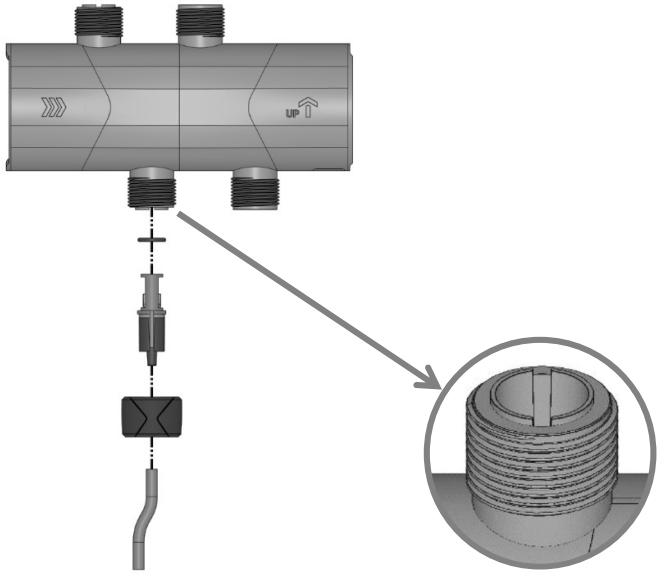

### Sonda (pH o ORP) con porta-sonda

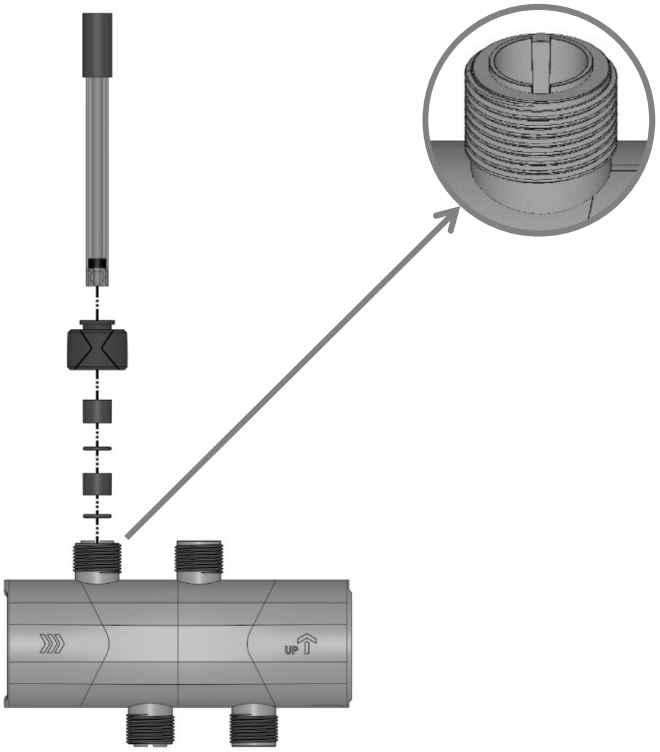

### Sonda pH BLACK

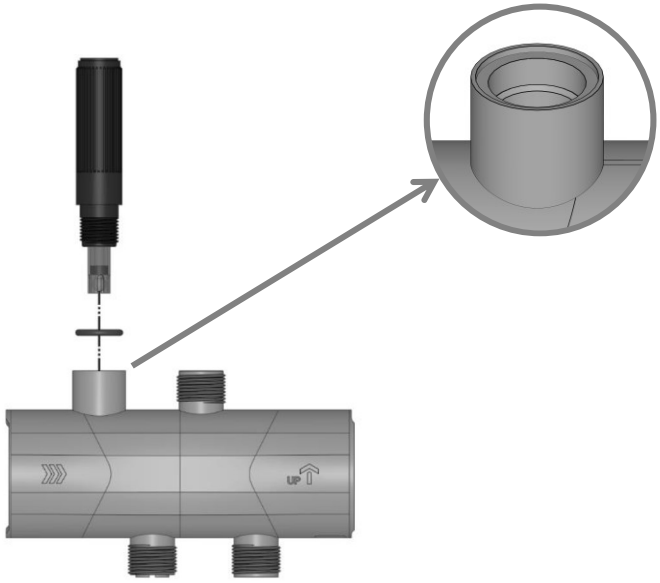

# TABLE OF CONTENTS

ENGLISH


1. FUNCTIONS OF THE EQUIPMENT ..... 2
2. INSTALLATION DIAGRAM ..... 3
3. ELECTRONICS CABINET ..... 4
   3.1. First commissioning ..... 4
   3.2. Keypad ..... 4
   3.3. LEDs ..... 5
   3.4. Screen ..... 5
   3.5. Menu navigation ..... 6
   3.6. Features ..... 7
      3.6.1. Selecting the display language ..... 7
      3.6.2. Setting the date and time ..... 7
      3.6.3. Specification of the volume of the pool ..... 7
      3.6.4. Specification of the pH corrector type ..... 7
      3.6.5. Specification of the concentration of the pH corrector ..... 7
      3.6.6. Sensor settings ..... 8
      3.6.7. Calibration of the water temperature measurement ..... 9
      3.6.8. Calibration of the salt rate measurement ..... 9
      3.6.9. Calibration of the pH measurement ..... 9
      3.6.10. Setting the inversion frequency of the current supplying the cell ..... 9
      3.6.11. Selecting the chlorinator operating mode ..... 9
      3.6.12. Setting the production setpoint ..... 10
      3.6.13. Setting the pH setpoint ..... 10
      3.6.14. Setting the ORP setpoint ..... 10
      3.6.15. Boost mode ..... 10
      3.6.16. Calibrating the probes : important advance information ..... 11
      3.6.17. Calibrating the pH probe ..... 11
      3.6.18. Calibrating the ORP probe ..... 12
      3.6.19. Activation/deactivation of pH regulation ..... 12
      3.6.20. Manual injection ..... 12
      3.6.21. Bluetooth communication ..... 13
      3.6.22. Chlorination test ..... 13
      3.6.23. Settings reset ..... 13
   3.7. Safety ..... 14
      3.7.1. Wintering mode ..... 14
      3.7.2. Alarms ..... 14
      3.7.3. Important precautions regarding the peristaltic pump ..... 16
   3.8. Further information ..... 16
4. GUARANTEE ..... 17


## 1. FUNCTIONS OF THE EQUIPMENT

| **Model** | Chlorine production by electrolysis | pH regulation | Inspection of chlorine production using the ORP probe |
|---|---|---|---|
| **UNO** | ✔ | | |
| **DUO** | ✔ | ✔ | |
| **PRO** | ✔ | ✔ | ✔ |

## 2. INSTALLATION DIAGRAM

- **The electrical connections at cell-level must not point upwards, to avoid any deposits of water or humidity on them.**
- **The pH corrector container must be installed a safe distance away from any electrical device or any other chemicals.**

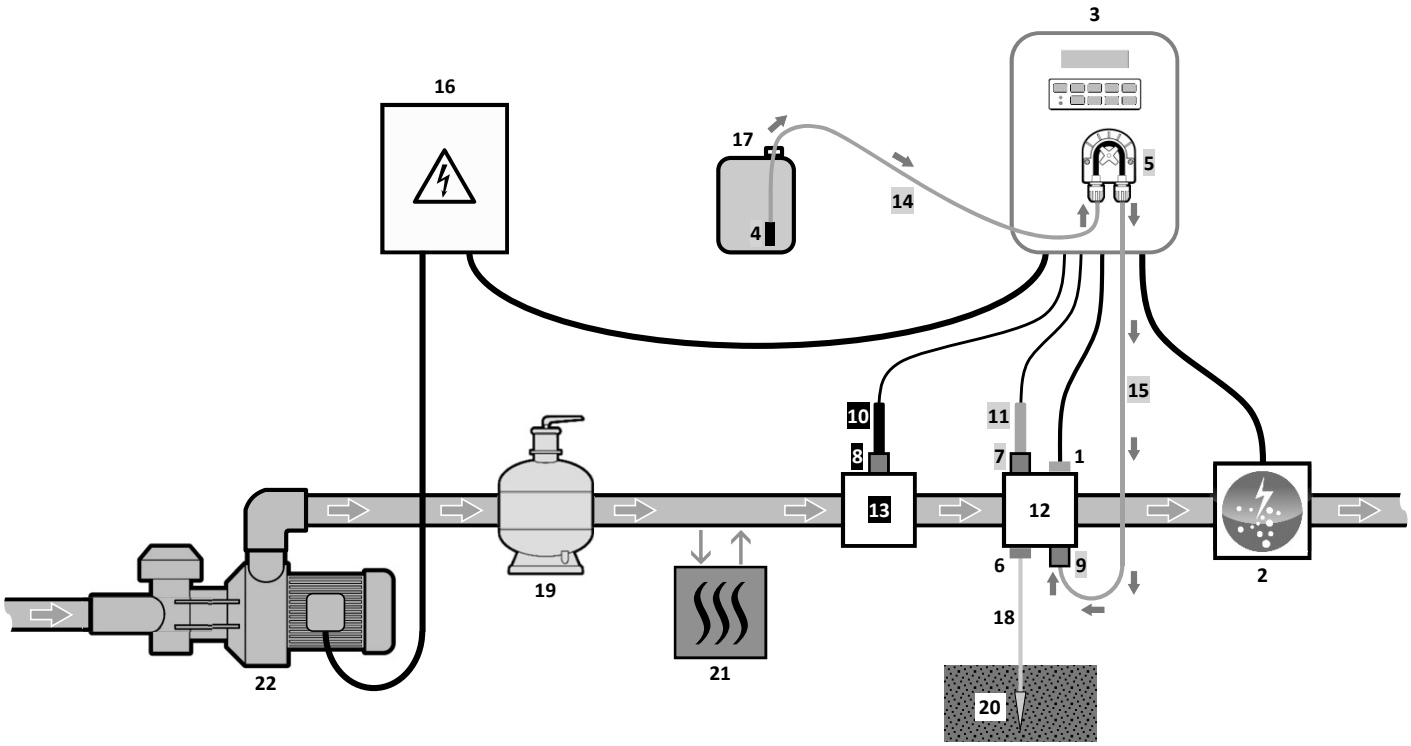


**KEY :**

**UNO model** : white.
**DUO model** : white + grey.
**PRO model** : white + grey + black.

**1** : Salt / temperature / low water sensor (optional)
**2** : Cell
**3** : Electronics unit
**4** : Filter with ballast
**5** : Peristaltic pump
**6** : Pool Ground (optional)
**7**, **8** : Probe holder
**9** : Injection connector
**10** : ORP probe
**11** : pH probe
**12**, **13** : Bracket
**14**, **15** : Semi-flexible tubing

***ELEMENTS NOT SUPPLIED :***

**16** : Electrical power supply
**17** : pH corrector container
**18** : Copper cable
**19** : Filter
**20** : Ground rod
**21** : Heat pump
**22** : Filtration pump

# 3. ELECTRONICS UNIT

## 3.1. First commissioning

When switching on the electronics unit for the first time, carry out the following programming.

| Successive menus | Possible settings | Navigation |
|---|---|---|
| Langues FRANCAIS | • Français<br>• English<br>• Deutsch<br>• Español<br>• Italiano<br>• Nederlander<br>• Portugués | For each parameter, select a data item with the ↑ ↓ buttons, then confirm with the **OK** button. |
| Volume 50 m3 | From 10 to 200 $m^3$, in increments of 10. | |
| Date 01/01/01 | Day / Month / Year | |
| Time XX:XX | Hour / Minute | |
| Display In line | • In line<br>• Dashboard | |

## 3.2. Keypad

| COMMAND KEY *(depending on model)* | FUNCTION |
|---|---|
| ⏻ MENU | • **Switching on the electronics unit.**<br>→ A few minutes after switching on, production starts automatically (with or without ORP check).<br>• **Switching off the electronics unit *(press and hold)*.**<br>→ When switching off, the screen and the green LED turn off while the red LED comes on.<br>→ If an alarm has been activated, press first on ↺ to switch off.<br>• **Access the menus.** |
| BOOST | **Boost mode starts for 24 hours.** |
| T°C | • **Water temperature display for a few seconds** *(only if the default display is set to « In line display »)*.<br>• **Direct access to the «** Parameters – Temp. Adjust **» menu *(press and hold)*.** |
| SALT | • **Salt level display for a few seconds** *(only if the default display is set to « In line display »)*.<br>• **Direct access to the «** Parameters – Salt Adjust **» menu *(press and hold)*.** |
| pH | → This command key is only present on the **DUO** and **PRO** models.<br>• **Direct access to the «** pH Regulation – Calibration **» menu *(press and hold)*.** |
| ↑<br>↓ | **Selecting a value or data element.** |
| ↺ | • **Cancellation of an entry**<br>• **Back to previous menu.**<br>• **Stopping Boost mode.** |
| OK ✔ | • **Command confirmation.**<br>• **Entering a menu.**<br>• **Dismissing an alarm.** |

## 3.3. LEDs

| Colour | Status | Meaning |
|---|---|---|
| Green | Continuously on | Production in progress |
| Red | Continuously on | Electronics unit powered off, or wintering mode activated |
| | Flashing | Alarm activated |

## 3.4. Screen

- **<u>If display flashing :</u>** information awaiting confirmation, or alarm activated.
- **<u>If display solid :</u>** confirmed or read-only information.

| MODEL | DEFAULT DISPLAY | | MEANING | |
|---|---|---|---|---|
| | **Setting via the « Parameters – Display » menu** | **Overview** | | |
| **UNO** | In line display | PROD. XXX % | **Production setpoint**<br>The point just after « PROD » appears when production is running (additional indicator on the green LED). | |
| | Dashboard | XXX %. XX.X g/L<br>XX.X °C | **Production setpoint**<br>The point just after « % » appears when production is running (additional indicator on the green LED). | **Salt levels** |
| | | | | **Water temperature** |
| **DUO PRO** *(1)* | In line display | PROD. XXX %<br>pH X.X | **Production setpoint**<br>The point just after « PROD » appears when production is running (additional indicator on the green LED). | |
| | | | **Measuring the pH** | |
| | Dashboard | XXX %. XX.X g/L<br>pH X.X XX.X °C | **Production setpoint**<br>The point just after « % » appears when production is running (additional indicator on the green LED). | **Salt levels** |
| | | | **Measuring the pH** | **Water temperature** |
| **PRO** *(2)* | In line display | ORP. XXX mV<br>pH X.X | **ORP measurement**<br>The point just after « ORP » appears when production is running (additional indicator on the green LED). | |
| | | | **Measuring the pH** | |
| | Dashboard | XXX mV. XX.X g/L<br>pH X.X XX.X °C | **ORP measurement**<br>The point just after « mV » appears when production is running (additional indicator on the green LED). | **Salt levels** |
| | | | **Measuring the pH** | **Water temperature** |

*(1)* : If the chlorinator operating mode is set to "%".
*(2)* : If the chlorinator operating mode is set to "ORP".

## 3.5. Menu navigation

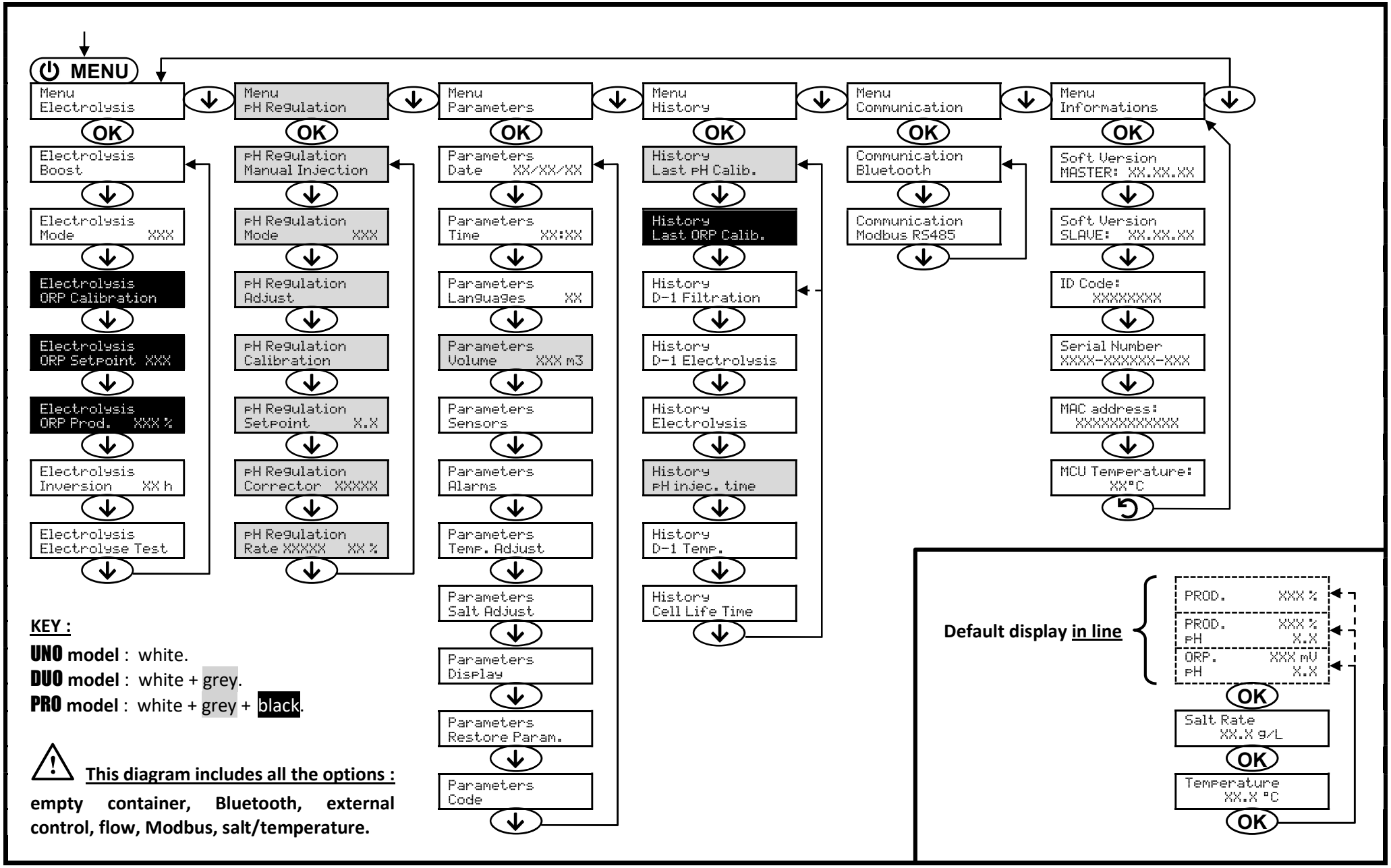

## 3.6. Features

### 3.6.1. Selecting the display language

| Menu | Possible settings | Default setting |
|---|---|---|
| Parameters<br>Languages XX | • Français<br>• English<br>• Deutsch<br>• Español<br>• Italiano<br>• Nederlander<br>• Portugués | Français |

### 3.6.2. Setting the date and time

| Menu | Possible settings | Default setting |
|---|---|---|
| Parameters<br>Date XX/XX/XX | Day / Month / Year | 01/01/01 |
| Parameters<br>Time XX:XX | Hour / Minute | *random* |

### 3.6.3. Specification of the volume of the pool

| Menu | Possible settings | Default setting |
|---|---|---|
| Parameters<br>Volume XXX m3 | From 10 to 200 $m^3$, in increments of 10. | 50 $m^3$ |

### 3.6.4. Specification of the pH corrector type

| Menu | Possible settings | Meaning | Default setting |
|---|---|---|---|
| pH Regulation<br>Corrector XXXX | Acid | pH- | Acid |
| | Base | pH+ | |

### 3.6.5. Specification of the concentration of the pH corrector

| Menu | Possible settings | Default setting |
|---|---|---|
| pH Regulation<br>Rate XXXX XX % | From 5 to 55 %, in increments of 1. | 37 % |

## 3.6.6. Sensor settings

| Menu | Sensor | Setting | Possible settings | Default setting |
|---|---|---|---|---|
| Parameters Sensors | Cover/Ext cmd | Mode | • Cover<br>• OFF<br>• Ext cmd | Cover |
| | | Type | • NO<br>• NC | NO |
| | Flow/pH Can | Mode | • Flow<br>• OFF<br>• pH Can | OFF |
| | | Type | • NO<br>• NC | NO |
| | Salt | - | • ON<br>• OFF | ON |
| | Temperature | | | |

Ext cmd : *external command.*

pH Can : *empty container sensor.*

ON : *sensor activated.*

OFF : *sensor disabled.*

NO : *switch normally open.*

NC : *switch normally closed.*

| Sensor activated | Configuration | Specific display | Production | pH regulation |
|---|---|---|---|---|
| Cover | Open cover | - | Maintained | Maintained |
| | Closed cover | Cover | Divided by 5* | |
| External command | Command activated | - | Maintained | |
| | Command not activated | Ext | Stopped | |
| Flow | Sufficient flow | - | Maintained | |
| | Zero flow | Alarm Flow | Stopped | Stopped |
| Empty container | Empty container | Alarm pH Can empty | Maintained | |
| | Container not empty | - | Maintained | Maintained |
| Salt | Salt level less than 2.5 g/L *(or 1.5 g/L if Low Salt equipment)* | Alarm Low Salt | Stopped | |
| | Salt level equal to or greater than 2.5 g/L *(or 1.5 g/L if Low Salt equipment)* | - | Maintained | |
| Temperature | Water temperature below 15°C | Low Temp Mode | Stopped | |
| | Water temperature equal to or higher than 15°C | - | Maintained | |

* Modifiable value on the **PRO** model.

## 3.6.7. Calibration of the water temperature measurement

→ <u>If the temperature sensor is disabled, the menu below does not appear.</u>

| Menu | Possible settings | Default setting |
|---|---|---|
| Parameters<br>Temp. Adjust | From - to + 5°C compared to the measurement displayed, in increments of 0.5. | Measurement displayed |

## 3.6.8. Calibration of the salt rate measurement

→ <u>If the salt sensor is disabled, the menu below does not appear.</u>

| Menu | Possible settings | Default setting |
|---|---|---|
| Parameters<br>Salt Adjust | From 1.5 to 8 g/L, in increments of 0.5. | Measurement displayed |

## 3.6.9. Calibration of the pH measurement

| Menu | Possible settings | Default setting |
|---|---|---|
| pH Regulation<br>Adjust | From 6.5 to 7.5, in increments of 0.1. | Measurement displayed |

## 3.6.10. Setting the inversion frequency of the current supplying the cell

⚠ **<u>Current inversion aims to prevent scale deposits on the cell. Current inversion must be set following the table below in order to ensure that the cell continues to operate correctly in the long term.</u>**

| **Water hardness (°f)** | 0 to 5 | 5 to 12 | 12 to 20 | 20 to 40 | 40 to 60 | > 60 |
|---|---|---|---|---|---|---|
| **Inversion frequency (h)** | 16 | 10 | 8 | 6 | 4 | 2 |

| Menu | Possible settings | Default setting |
|---|---|---|
| Electrolysis<br>Inversion XX h | From 2 to 24 h, in increments of 1. | 6 h |

## 3.6.11. Selecting the chlorinator operating mode

| Menu | Possible settings (depending on model) | Meaning | Default setting |
|---|---|---|---|
| Electrolysis<br>Mode XXX | % | Continual production, following the production setpoint. | • <u>For **UNO** and **DUO** models :</u> %.<br>• <u>For **PRO** model :</u> ORP. |
| | ORP | Inspection of production using the ORP probe, according to the ORP setpoint and the ORP production setpoint. | |
| | OFF | Deactivation of the chlorinator cell. | |

→ The choice of operating mode can be seen on the initial display (« PROD » as a %, or « ORP » in mV).

## 3.6.12. Setting the production setpoint

| Chlorinator operating mode | Menu | Specific instructions | Possible settings | Default setting |
|---|---|---|---|---|
| % | *Default display* | Directly select a value using the ↑ ↓ buttons (no confirmation required). | • From 1 to 100 %, in increments of 1.<br>• 0 % or OFF *(depending on the operating mode of the chlorinator)*. | 100 % |
| ORP | Electrolysis<br>ORP Prod. XXX % | - | | |

## 3.6.13. Setting the pH setpoint

| Menu | Possible settings | Default setting |
|---|---|---|
| pH Regulation<br>Setpoint X.X | From 6.8 to 7.6, in increments of 0.1. | 7.2 |

## 3.6.14. Setting the ORP setpoint

| Menu | Possible settings | Default setting |
|---|---|---|
| Electrolysis<br>ORP Setpoint XXX | From 200 to 900 mV, in increments of 10. | 670 mV |

## 3.6.15. Boost mode

**Boost mode :**
- sets the production setpoint up to 125 %, for a fixed period.
- can be manually stopped at any time.
- can be used when chlorine is urgently needed.

⚠ **Boost mode cannot replace a conventional shock treatment in cases of water not fit for bathing.**

- If the Boost mode is restarted manually while it is already running, the Boost mode resets for the duration displayed.
- Boost mode cannot be switched on if an alarm has been triggered. After having resolved and dismissed this alarm, wait a few moments in order to be able to activate the Boost mode.
- When the Boost mode ends or is manually stopped, production continues according to the initial setpoint.
- Boost mode continues after powering off the electronics unit.

**Operation with a cover sensor :**
- Boost mode cannot be switched on with the cover shut.
- If the cover is closed with Boost mode switched on, Boost mode automatically stops.

| Menu | Possible settings | Default setting | Switching on | Operation indicator (specific display variants) | Switching off |
|---|---|---|---|---|---|
| Electrolysis<br>Boost | • 12 h<br>• 24 h | 24 h | Automatic as soon as the duration setting is confirmed. | Bo 12 h<br>Bo 24 h<br>Boost 12 h<br>Boost 24 h | Press on ↺. |

## 3.6.16. Calibrating the probes : important advance information

→ The original pH probe is already calibrated. It is therefore not necessary to carry out calibration of the pH probe when putting the equipment into service for the first time.

⚠ **<u>However, it is imperative to carry out a calibration of the pH and ORP probes at the beginning of each season when returning to service, and after each probe replacement.</u>**

## 3.6.17. Calibrating the pH probe

**1)** Open the pH 7 and pH 10 calibration solutions <u>(use only single-use calibration solutions)</u>.

**2)** Turn off the filtration (and therefore the electronics unit).

**3)** *<u>If the probe is already installed :</u>*

a) Remove the probe from the probe holder, without disconnecting it.

b) Remove the probe holder nut and replace it with the stopper supplied.

*<u>If the probe is not already installed :</u>*

Connect the probe to the electronics unit.

**4)** Turn on the electronics unit.

**5)** Go to the « pH Regulation – Calibration » menu.

**6)** Navigate through the menus following the instructions below :

```
pH Regulation
Calibration
```

**OK**

```
pH Calibration
Solution      7.0
```

→ Insert the probe into the pH 7 calibration solution, <u>then wait a few minutes</u>.

**OK**

```
pH Calibration
In Progress
```

→ <u>Do not touch the probe.</u>

*(Wait a few seconds)*

```
pH Calibration
Solution     10.0
```

→ a) Rinse the probe under running water, then leave to drip-dry it <u>without wiping it</u>.
b) Insert the probe into the pH 10 solution, <u>then wait a few minutes</u>.

**OK**

```
pH Calibration
In Progress
```

→ <u>Do not touch the probe.</u>

*(Wait a few seconds)*

```
pH Calibration
Success
```

→ a) Rinse the probe under running water, then leave to drip-dry it <u>without wiping it</u>.
b) Install the probe into the probe holder.

***or***

```
pH Calibration
Failed
```

→ Carry out the navigation again with the above instructions, several times if necessary. If calibration still fails, replace the probe and carry out another calibration.

## 3.6.18. Calibrating the ORP probe

**1)** Open the ORP 470 mV calibration solution.
**2)** Turn off the filtration (and therefore the electronics unit).
**3)** *If the probe is already installed :*
   a) Remove the probe from the probe holder, without disconnecting it.
   b) Remove the probe holder nut and replace it with the stopper supplied.
   *If the probe is not already installed :*
   Connect the probe to the electronics unit.
**4)** Turn on the electronics unit.
**5)** Go to the « `Electrolysis – ORP Calibration` » menu.
**6)** Navigate through the menus following the instructions below :

```
Electrolysis
ORP Calibration
```

**OK**

```
ORP Calibration
Solution    470 mV
```

→ Insert the probe into the ORP calibration solution, then wait a few minutes.

**OK**

```
ORP Calibration
In Progress
```

→ Do not touch the probe.

*(Wait a few seconds)*

```
ORP Calibration
Success
```

→ a) Rinse the probe under running water, then leave to drip-dry it without wiping it.
b) Install the probe into the probe holder.

***or***

```
ORP Calibration
Failed
```

→ Carry out the navigation again with the above instructions, several times if necessary. If calibration still fails, replace the probe and carry out another calibration.

## 3.6.19. Activation/deactivation of pH regulation

| Menu | Possible settings | Default setting |
|---|---|---|
| `pH Regulation Mode XXX` | • ON<br>• OFF | ON |

## 3.6.20. Manual injection

| Menu | Functions | Possible settings | Default setting | Instructions |
|---|---|---|---|---|
| `pH Regulation Manual Injection` | • Priming of the peristaltic pump and filling of semi-rigid pipes.<br>• pH corrector injection.<br>• Means of checking the correct operation of the peristaltic pump. | From 30 seconds to 10 minutes, in increments of 30 seconds. | 1 min | • To start injecting :<br>Confirm the duration setting. *(The peristaltic pump is running, and a timer countdown is displayed in real time.)*<br>• To take a break, and to restart the injection :<br>Press on **OK**.<br>• To stop the injection :<br>Press on ↺. |

## 3.6.21. Bluetooth communication

| Menu | Setting | Function | Possible settings | Default setting |
|---|---|---|---|---|
| Communication Bluetooth | Mode | Activation/deactivation of Bluetooth communication. | • ON<br>• OFF | ON |
| | Pairing | • Detection of connectible devices near the electronics unit (within 60 seconds).<br>• Networking of the electronics unit and connected devices. | - | |
| | Reset | Removal of the network connecting the electronics unit to the connected devices. | | |

→ During an update of the software of the electronics unit carried out using Bluetooth, the 2 LEDs (red and green) flash alternately.

## 3.6.22. Chlorination test

→ *This function is for use by professionals for maintenance operations on the equipment.*

| Menu | Navigation |
|---|---|
| Electrolysis<br>Electrolyse Test | Electrolysis<br>Electrolyse Test<br>**OK**<br>Electrolyse Test<br>In Progress XXX s → *Real-time timer countdown*<br>*(Wait a few seconds)*<br>Electrolyse Test<br>Success<br>***or***<br>Electrolyse Test<br>Cont. Problem<br>***or***<br>Electrolyse Test<br>Cell. Problem<br>**OK** → *Press and hold.*<br>Test Results<br>I+ = XX.X V+ = XX.X<br>↓<br>Test Results<br>I- = XX.X V- = XX.X<br>} Currents and voltages supplying the cell, on each direction of polarity inversion (values for illustrative purposes only). |

## 3.6.23. Settings reset

| Menu | Important warning |
|---|---|
| Parameters<br>Restore Param. | ⚠<br>**Resetting the parameters cancels all the settings made (factory configuration).** |

## 3.7. Safety

### 3.7.1. Wintering mode

- **Wintering mode :**
  - is activated by default.
  - starts automatically as soon as the water temperature drops below 15°C.

- **When wintering mode is on :**
  - The message « Low Temp Mode » is displayed.
  - Production is stopped.
  - The pH regulation is maintained if it is activated.

- **To switch off wintering mode :** press on **OK**.

- **To disable wintering mode :** go to the « Parameters – Alarms », « Alarms – Low Temp » menu.

### 3.7.2. Alarms

- **All alarms are activated by default.**
- **Any alarm that is activated immediately appears on the screen.**
- **To dismiss an alarm :** press the **OK** or ↺ button (short or long press, depending on the alarm).

| MESSAGE DISPLAYED / FAULT DETECTED | IMMEDIATE AUTOMATIC ACTION | | CAUSE | CHECKS AND REMEDIES | OPTION TO DEACTIVATE VIA THE MENU « Parameters – Alarms » |
|---|---|---|---|---|---|
| | Stopping production | Stopping pH regulation | | | |
| Alarm pH Can empty | No | Yes | pH corrector container empty. | Replace the pH corrector container. | Yes |
| Alarm Cell Current | Yes | No | Cell problem. | • Check that the cell is not scaled.<br>• Inspect and adjust if necessary the inversion frequency of the current supplying the cell (« Electrolysis – Inversion » menu).<br>• Check that the electrical connections to the terminals of the cell are sufficiently tight and not oxidised.<br>• Check that the cell's power cable is in good condition.<br>• Check that the cell's power cable connector is correctly connected to the electronics unit.<br>• As a last resort, replace the cell. | No |

| MESSAGE DISPLAYED / FAULT DETECTED | IMMEDIATE AUTOMATIC ACTION | | CAUSE | CHECKS AND REMEDIES | OPTION TO DEACTIVATE VIA THE MENU « Parameters – Alarms » |
|---|---|---|---|---|---|
| | Stopping production | Stopping pH regulation | | | |
| Alarm Flow | Yes | Yes | Insufficient water flow through the filtration circuit. | Check that :<br>• the flow sensor is connected to the electronics unit.<br>• the flow sensor is activated (« Parameters – Sensors » menu).<br>• the valves on the filtration circuit are open.<br>• the filtration pump is working correctly.<br>• the filtration circuit is not blocked.<br>• there is enough water in the pool. | No |
| Alarm Com. Failure | Yes | No | Loss of communication between the control board and the power board of the electronics unit. | Contact a professional. | No |
| Alarm pH Calibration | No | Yes | pH probe incorrectly calibrated. | Carry out a calibration of the pH probe. | Yes |
| Alarm pH Injection | No | Yes | Series of 5 unsuccessful attempts to correct the pH. | • Ensure the pH corrector container is not empty.<br>• Carry out a manual injection (menu « pH Regulation – Manual Injection »).<br>• Check the condition of the filter with ballast and injection connector.<br>• Check the settings in the « pH Regulation – Setpoint », « pH Regulation – Corrector » and « Parameters – Volume » menus.<br>• Carry out a calibration of the pH probe. | Yes |
| Alarm No water | Yes | Yes | Insufficient amount of water in the filtration circuit. | Check that the filtration pump is running correctly. | Yes |
| Alarm ORP Regulation | Yes | No | ORP measurement out of tolerance for 24 hours (difference of ± 400 mV compared to the ORP setpoint). | • Carry out a « Electrolyse Test ».<br>• Carry out a calibration of the ORP probe.<br>• Go to the « Electrolysis – ORP Prod. » menu and check that the production setpoint is at 100 %. | Yes |

| MESSAGE DISPLAYED / FAULT DETECTED | IMMEDIATE AUTOMATIC ACTION | | CAUSE | CHECKS AND REMEDIES | OPTION TO DEACTIVATE VIA THE MENU « Parameters – Alarms » |
|---|---|---|---|---|---|
| | Stopping production | Stopping pH regulation | | | |
| Alarm Low Salt | Yes | No | Salt level less than 2.5 g/L (or 1.5 g/L if Low Salt equipment). | • Check the salt levels in the pool using a recent testing kit.<br>• Top up with salt if necessary, so as to obtain a salt level of 5 kg/m$^3$ (or 2.5 kg/m$^3$ for Low Salt equipment). | Yes |
| | | | Insufficient amount of water in the filtration circuit. | • Check that the pipe at the level of the salt sensor is completely filled with water.<br>• If necessary, top up the water in the pool. | |

## 3.7.3. Important precautions regarding the peristaltic pump

**When one of the 2 messages below is displayed, the peristaltic pump is running.**

```
Manual Injection
          XX:XX
```
→ *Real-time timer countdown*

***or***

```
pH Injection
In Progress
```

⚠ **In this case, never remove the front panel of the electronics unit.**

→ **If case of doubt about the correct functioning of the peristaltic pump :**

1) Switch off the electronics unit.
2) Remove the front cover of the electronics unit.
3) Remove the flexible hose inside the peristaltic pump.
4) Carry out a manual vacuum injection.

## 3.8. Further information

| Menu | Meaning |
|---|---|
| Soft Version MASTER: XX.XX.XX | Control board program |
| Soft Version SLAVE: XX.XX.XX | Power card program |
| ID Code: XXXXXXXX | Configuration code |
| Serial Number: XXXX-XXXXXX-XXX | Serial number |
| MAC Address: XXXXXXXXXXXX | MAC address for Bluetooth connection |
| MCU Temperature: XX°C | Internal temperature in the electronics unit |

# 4. GUARANTEE

Before contacting your dealer, please have the following to hand :
- your purchase invoice.
- the serial no. of the electronics unit.
- the installation date of the equipment.
- the parameters of your pool (salinity, pH, chlorine levels, water temperature, stabilizer level, pool volume, daily filtration time, etc.)

Every effort and all our technical experience has gone into designing this equipment. It has been subjected to quality controls. If, despite all the attention and expertise involved in its manufacture, you need to make use of our guarantee, it only applies to free replacement of the equipment's defective parts (excluding shipping costs in both directions).

**Guarantee period (proven by date of invoice)**
Electronics unit : 2 years.
Cell : - 1 year minimum outside the European Union *(excluding warranty extension)*.
- 2 year minimum in the European Union *(excluding warranty extension)*.
Probes : depending on model.
Repairs and spare parts : 3 months.
The periods indicated above correspond to standard guarantees. However, these can vary depending on the country of installation and the distribution network.

**Scope of the guarantee**
The guarantee covers all parts, with the exception of wearing parts that must be replaced regularly.
The equipment is guaranteed against all manufacturing defects within the strict limitations of normal use.

**After-sales services**
All repairs will be performed in the workshop.
Shipping costs in both directions are at the user's own expense.
Any downtime and loss of use of a device in the event of repairs shall not give rise to any claim for compensation.
In all cases, the equipment is always sent at the user's own risk. Before taking delivery, the user must ensure that it is in perfect condition and, if necessary, write down any reservations on the shipping note of the carrier. Confirm with the carrier within 72 hours by recorded letter with acknowledgement of receipt.
Replacement under guarantee shall in no case extend the original guarantee period.

**Guarantee application limit**
In order to improve the quality of their products, the manufacturer reserves the right to modify the characteristics of the products at any time without notice.
This documentation is provided for information purposes only and is not contractually binding with respect to third parties.
The manufacturer's guarantee, which covers manufacturing defects, should not be confused with the operations described in this documentation.
Installation, maintenance and, more generally, any servicing of the manufacturer's products should only be performed by professionals. This work must also be carried out in accordance with the current standards in the country of installation at the time of installation. The use of any parts other than original parts voids the guarantee ipso facto for the entire equipment.
*The following are excluded from the guarantee :*
- Equipment and labour provided by third parties when installing the device.
- Damage caused by installation not in compliance with the instructions.
- Problems caused by modifications, accidents, misuse, negligence of professionals or end users, unauthorised repairs, fire, floods, lightning, freezing, armed conflict or any other force-majeure events.

Any equipment damaged due to non-compliance with the instructions regarding safety, installation, use and maintenance contained in this documentation will not be covered by the guarantee.
Every year, we make improvements to our products and software. These new versions are compatible with previous models. The new versions of hardware and software cannot be added to earlier models under the guarantee.

**Implementation of the guarantee**
For more information regarding this guarantee, contact your dealer or our After-Sales Service. All requests must be accompanied by a copy of the purchase invoice.

**Legislation and disputes**
This guarantee is subject to French law and all European directives or international treaties in force at the time of the claim, applicable in France. In case of disputes concerning its interpretation or execution, the High Court of Montpellier (France) shall have exclusive jurisdiction.

# ADDENDUM to the quick installation guide

**This document concerns only new models of accessory holders.**

ENGLISH

# ACCESSORIES HOLDER

⚠

- **All pre-installed accessories are equipped with seals. Therefore, it is not necessary to apply sealing tape to the threads.**
- **All accessories pre-installed in the accessories holder have a specific location. It is imperative to respect the location of each accessory as originally supplied. Any permutation of accessories may cause a malfunction or even a complete and irreversible alteration of the equipment's performance.**
- **All accessories must be screwed on and tightened by hand.**
- **It is essential to observe the " ››› " (water flow direction) and " UP ↑ " (up/down installation direction) markings on the accessories holder.**
- **Ensure that the probe and the salt / temperature / low water sensor are installed on top of the accessories holder.**
- **<u>Accessories holder for BLACK pH probe :</u> an O-ring is included in the packaging bag, please do not throw it away.**

***<u>Non-contractual visual and accessories not shown (various variants are possible depending on model and options)</u>***

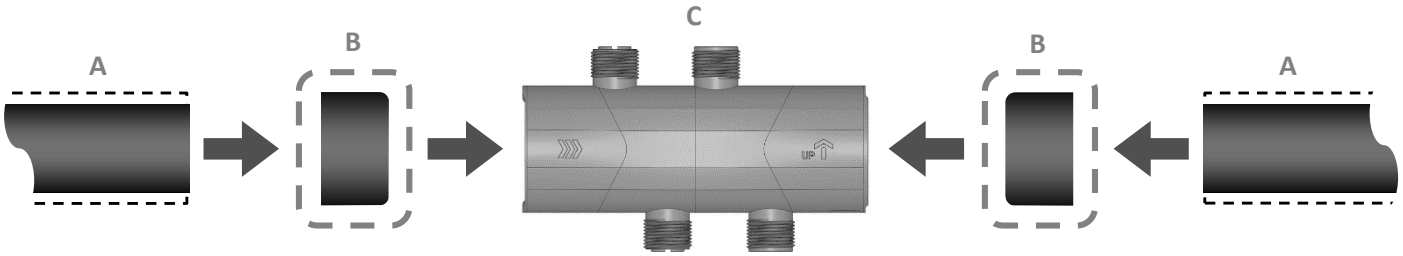


A : **Pipe** (to be cut to a length of 126 mm if the outside diameter is 50 mm)
(to be cut to a length of 112 mm if the outside diameter is 63 mm)

B : **Reducer** (to be fitted only if the A-pipe has an external diameter of 50 mm)

C : **Accessories holder**

→ Parts A, B, C are to be assembled with suitable glue.

**ACCESSORY MOUNTING EXPLODED VIEWS**

**Plug**

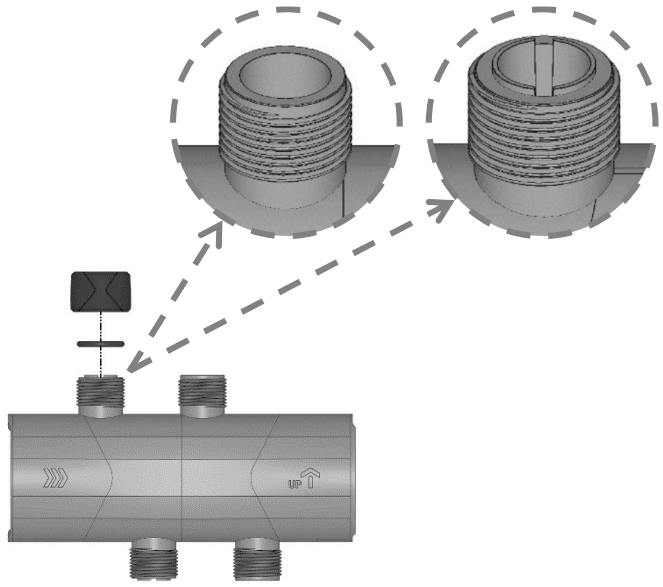


**Flow sensor**

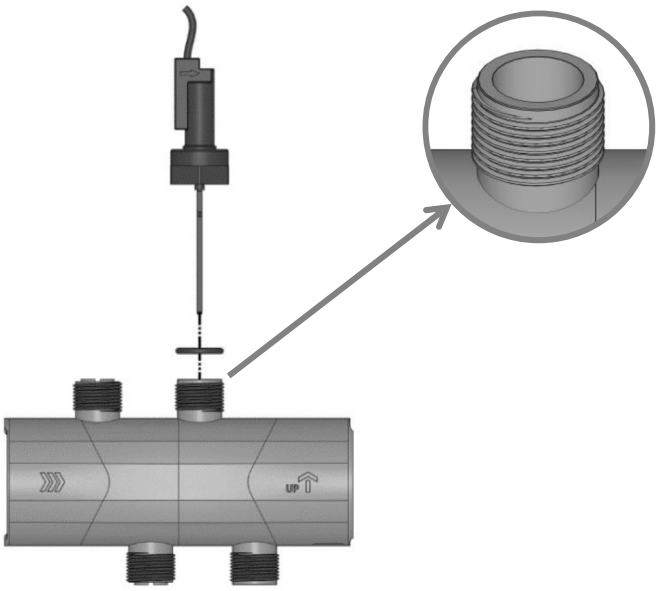

## ACCESSORY MOUNTING EXPLODED VIEWS

### Salt / temperature / low water sensor

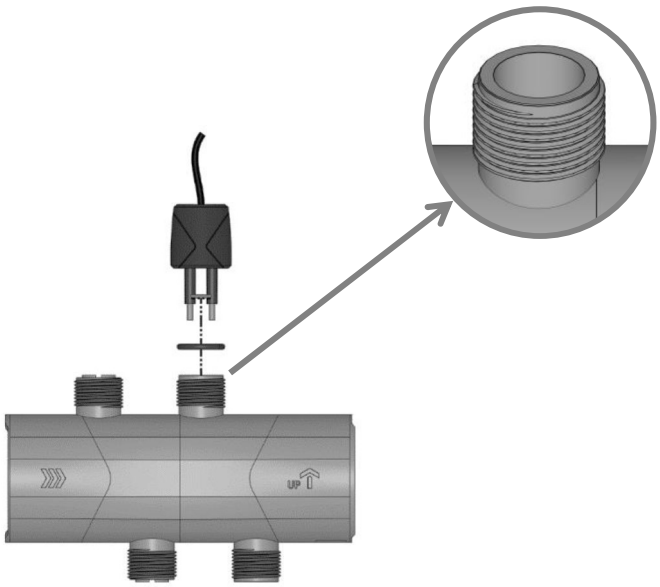


### Pool Terre

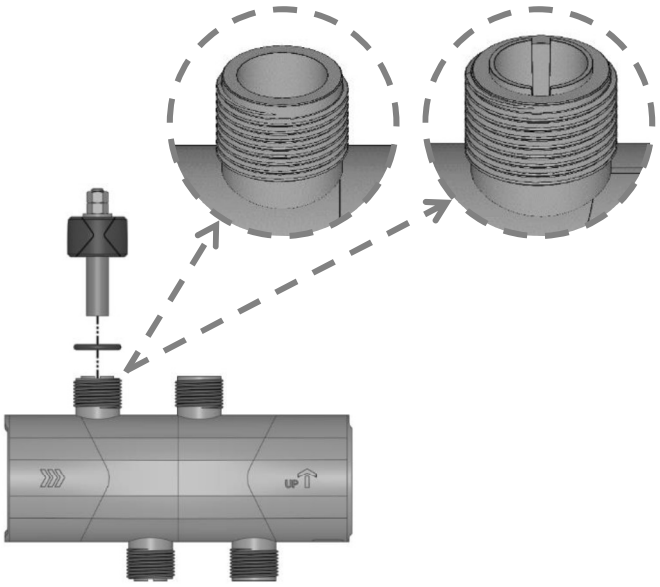


### Injection fitting with semi-rigid hose

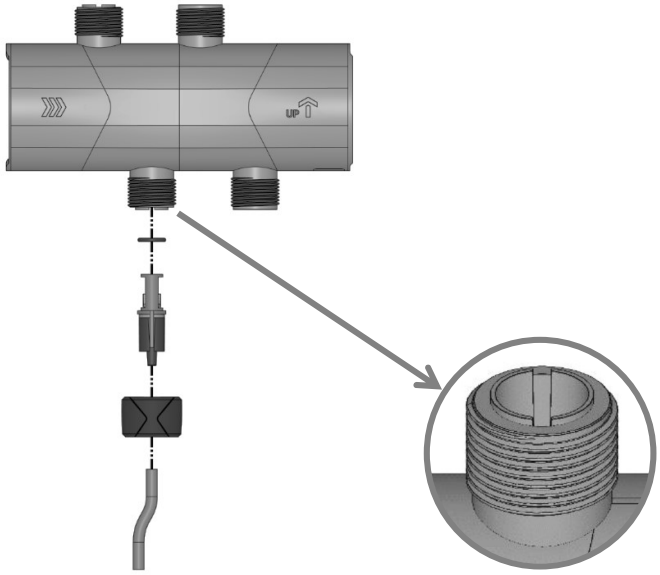


### Probe (pH or ORP) with probe holder

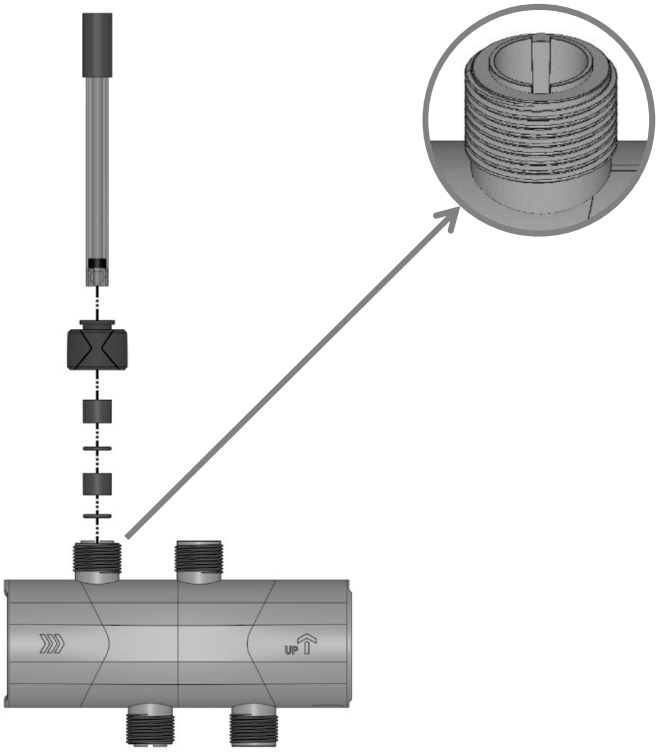


### BLACK pH probe

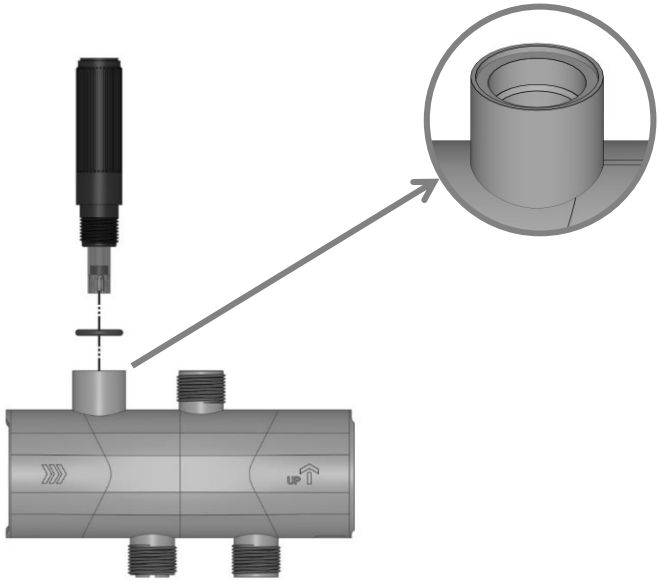

*Distribuito da :*
*Distributed by :*
C.P.A. SRL
12060 Roddi
Province of Cuneo
Italia