C.P.A. S.R.L.

РУКОВОДСТВО БАССЕЙНЫ ACQUAMARINA

Руководство по монтажу и обслуживанию

ВНИМАТЕЛЬНО ПРОЧИТАЙТЕ ДАННОЕ РУКОВОДСТВО И СОХРАНИТЕ ЕГО ДЛЯ БУДУЩЕГО ИСПОЛЬЗОВАНИЯ

Свободный перевод оригинальной версии документа

Содержание

ОСНОВНЫЕ ИНСТРУКЦИИ ПО БЕЗОПАСНОСТИ 3
Компоненты 5
ЭТАП 1 - ВЫБОР МЕСТА УСТАНОВКИ 7
ЭТАП 2 - УСТАНОВКА БАССЕЙНА 8
I. Выравнивание площадки 9
II. Сборка каркаса бассейна ..... **Errore. Il segnalibro non è definito.**
III. Монтаж каркаса бассейна ..... **Errore. Il segnalibro non è definito.**
IV. Проверка ровности стены бассейна 14
V. Создание защитной подушки возле внутренней стенки бассейна 15
VI. Облицовка бассейна из ПВХ 15
VII. Установка верхней и боковой металлической опоры **Errore. Il segnalibro non è definito.**
VIII. Установка вертикальных опор 19
IX. Установка защитных наклодок 19
X. Проверка всех соединений и стыков 20
XI. Установка скиммера 21
ЭТАП 3 – НАПОЛНЕНИЕ БАССЕЙНА ВОДОЙ 21
ФАЗА 4 – ОБСЛУЖИВАНИЕ БАССЕЙНА 21

ОСНОВНЫЕ ИНСТРУКЦИИ ПО БЕЗОПАСНОСТИ

Следующие инструкции содержит важную информацию, мы настоятельно рекомендуем вам прочитать эту инструкцию по технике безопасности и соблюдать ее при использовании бассейна. При установке и использовании электрооборудования необходимо всегда соблюдать все меры предосторожности.

Прочитайте и следуйте инструкциям

Примечание - Осмотрите оборудование перед использованием. Если на момент покупки есть поврежденные или отсутствующие детали, не собирайте и не вводите в эксплуатацию бассейн, пока детали не будут заменены.

Предупреждение - Проконсультируйтесь с местными исполнительными органами о месте установки, и о использовании воды и / или ограничений по воде.

Предупреждение - Вода привлекает детей; всегда снимайте лестницу для бассейна, когда она не используется, и храните ее в недоступном для детей месте.

Опасно - Избегайте риска случайного утопления. Необходимо уделять должное внимание, чтобы предотвратить несанкционированный доступ детей к бассейну. Чтобы избежать несчастных случаев, дети должны использовать бассейн под постоянным присмотром взрослых.

НИКОГДА НЕ ОСТАВЛЯЙТЕ ДЕТЕЙ БЕЗ ПРИСМОТРА.

Предупреждение - Опасность поражения электрическим током. Подключайте фильтрующий насос только к розетке с заземлением и УЗО (устройством с функцией защитного отключения), которое имеет номинальный дифференциальный ток 30 мА.

Предупреждение - Необходимо знать, где находится выключатель для отключения насоса, для возможности отключить насос в экстренной ситуации. После установки бассейна, штепсельная вилка выключателя должна быть доступна.

Предупреждение - Никогда не используйте удлинитель для подключения фильтрующего насоса к источнику питания. Это может привести к повреждению системы фильтрующего насоса.

Соблюдайте правила безопасности:

Предупреждение - Чтобы избежать поражения электрическим током, электроприборы такие как: фонарь, телефон, радио, телевизор, фен и т. д., должны находиться на расстоянии не менее 2,5 м от края бассейна.

Предупреждение - Опасность поражения электрическим током. Никогда не работайте электроприборами, когда вы находитесь в бассейне или когда ваше тело мокрое.

Предупреждение - Чтобы уменьшить риск получения травм, немедленно замените любой поврежденный шнур обратившись к изготовителю или квалифицированному специалисту.

Предупреждение - Не закапывайте электрический кабель. Избегайте использования газонокосилок, кусторезов и другого садового оборудования рядом с бассейном и шнуром питания.

Предупреждение - Никогда не плавайте и не купайтесь в бассейне во время дождя или грозы, а также при угрозе молнии не находитесь в непосредственной близости от бассейна.

Предупреждение - Никогда не прыгайте в бассейн с каких-либо мостиков или других приподнятых поверхностей; уровень воды в бассейне низкий. Это может привести к серьезным травмам, параличу или смерти.

Внимание - При сборке бассейна рекомендуется надевать защитные перчатки.

НЕ НЫРЯТЬ

НЕ ПРЫГАТЬ

НЕ УСТАНАВЛИВАТЬ НА НАКЛОННОЙ ПОВЕРХНОСТИ

ИСПОЛЬЗОВАТЬ ТОЛЬКО

ПОД НАДЛЕЖАЩИМ КОНТРОЛЕМ

СОХРАНИТЕ ЭТУ ИНСТРУКЦИЮ

Компоненты

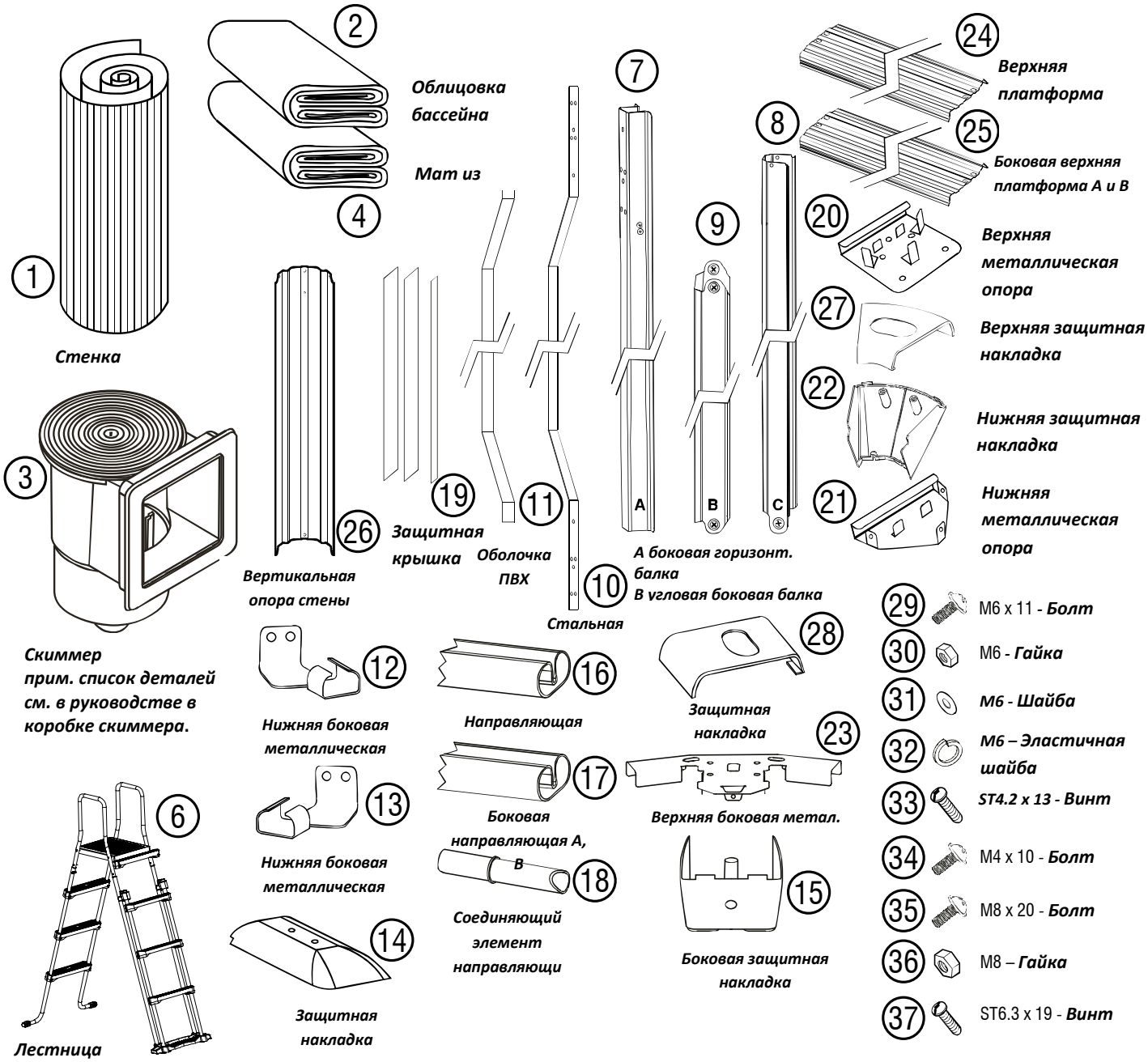

Примечание:

- *Перед сборкой проверьте наличие всех компонентов и убедитесь, что они не имеют повреждений.*
- *Немедленно сообщите об отсутствующих или поврежденных компонентах для их*

Артикул	Описание	Размер бассейна (мм)
-	Acquamarina Pool 490	L4900 x W3600 x H1200
-	Acquamarina Pool 610	L6100 x W3600 x H1200
-	Acquamarina Pool 730	L7300 x W3600 x H1200

N.	Описание		Acquamarina pool 490 -	Acquamarina pool 610 -	Acquamarina pool 730 -
1	Стенка бассейна		1	1	1
2	Облицовка бассейна		1	1	1
3	Скиммер		1	1	1
4	Мат из фетра		1	1	1
6	Лестница		1	1	1
7	Боковая горизонт. балка		2	4	6
8	Боковая верт. балка		2	4	6
9	Угловая боковая балка		2	4	6
10	Стальная балка		1	2	3
11	Оболочка ПВХ		1	2	3
12	Нижняя боковая металлическая опора А		2	4	6
13	Нижняя боковая металлическая опора В		2	4	6
14	Защитная накладка		2	4	6
15	Боковая защитная накладка		2	4	6
16	Направляющая	1375mm длина	12	12	12
	Направляющая	1420mm длина	0	0	0
17	Боковая направляющая А	1300mm длина	8	8	8
	Боковая направляющая А	1420mm длина	0	0	0
	Боковая направляющая В	1155mm длина	0	4	8
	Боковая направляющая В	1420mm длина	0	0	0
18	Соединяющий элемент направляющих		32	32	32
19	Защитная крышка		1	1	1
20	Верхняя металлическая опора		8	8	8
21	Нижняя металлическая опора		8	8	8
22	Нижняя защитная накладка		8	8	8
23	Верхняя боковая метал. опора		2	4	6
24	Верхняя металлическая опора	1380mm длина	6	6	6
	Верхняя металлическая опора	1415mm длина	0	0	0
25	Боковая верхняя платформа А	1332mm длина	4	4	4
	Боковая верхняя платформа А	1465mm длина	0	0	0
	Боковая верхняя платформа В	1235mm длина	0	2	4
	Боковая верхняя платформа В	1500mm длина	0	0	0
26	Вертикальная опора стены		8	8	8
27	Верхняя защитная накладка		8	8	8
28	Защитная накладка		2	4	6
29	М6 x 11 – Болт		73	89	105
30	М6 – Гайка		57	57	57
31	М6 – Шайба		65	73	81
32	М6 – Эластичная шайба		40	48	56

33	ST4.2 x 13 - Винт		36	40	44
34	M4 x 10 - Болт		54	60	66
35	M8 x 20 - Болт		20	40	60
36	M8 - Гайка		20	40	60
37	ST6.3 x 19 - Винт		4	8	12

ЭТАП 1 - ВЫБОР МЕСТА УСТАНОВКИ

Тщательно выберите место для установки вашего нового бассейна. Это самое важное решение, которое вам придется принять, чтобы обеспечить безопасность и успех строительства. Неправильное место установки может вызвать проблемы в будущем, которые могут привести к травмам, смерти или финансовым расходам.

Перед тем, как выбрать наиболее подходящее место, внимательно прочтите приведенную ниже информацию.

НЕОБХОДИМЫЕ ИНСТРУМЕНТЫ И МАТЕРИАЛЫ

- ***Отвертка крестообразная***
- ***Небольшой разводной ключ***
- ***Зажимы***
- ***Острый нож***
- ***Инструменты для земляных работ***
- ***Уровень***
- ***Защитные перчатки***

РЕКОМЕНДУЕТСЯ

Плоская, ровная, твердая и сухая поверхность с легким доступом ко всем сторонам бассейна, открытая к воздействию прямых солнечных лучей, предпочтительно утром. Безопасный доступ к электричеству для работы фильтрующего насоса и другого оборудования бассейна. Доступ к основному источнику воды. Защита от ветраt.

НЕ РЕКОМЕНДУЕТСЯ

- ***Наклонная поверхность***
- ***Бетон, асфальт, песчаный гравий и болотистая почва***
- ***Рядом с деревянной конструкцией, например, беседкой или настилом***
- ***Рядом с лиственными деревьями***
- ***Возле проводов или бельевой веревки***
- ***Стоки, электрические провода или газопроводы под землей***
- ***Очень ветренное место.***
- ***Плохая или слабая дренажная система или места с высоким риском наводнений***

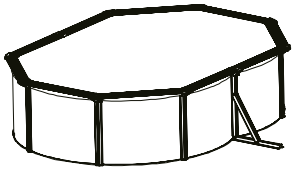

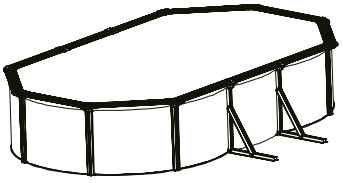

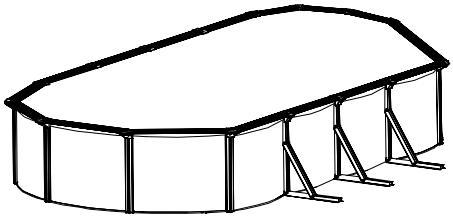

ЭТАП 2 - УСТАНОВКА БАССЕЙНА

I. Подготовка поверхности

Подготовка поверхности — самый важный этап в установке бассейна.

Обозначьте пикетами периметр бассейна. Попросите помощника держать мерную ленту или веревку, чтобы разметить периметр бассейна мелом или белым порошком. Для периметра выемки котлована прибавьте 30 см к фактическому периметру бассейна.

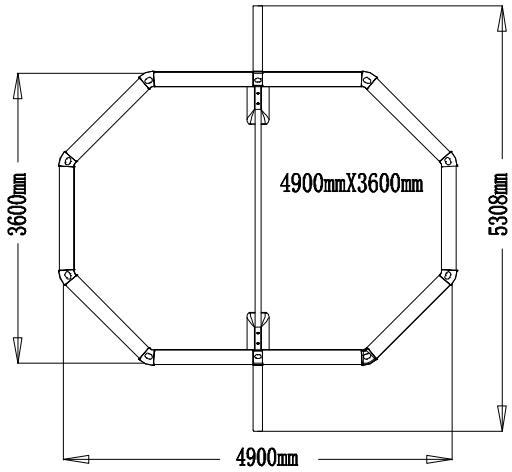

***Рис.**1*

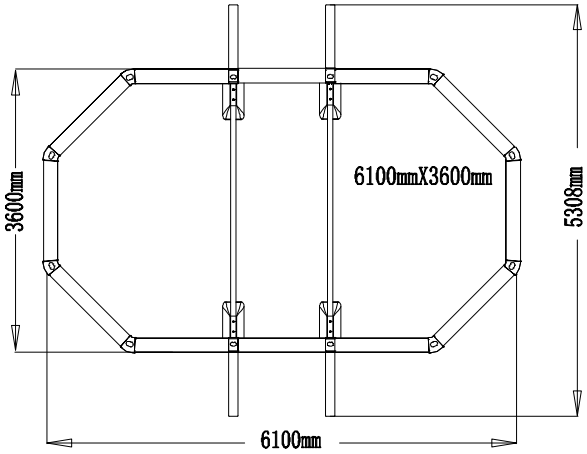

***Рис.**2*

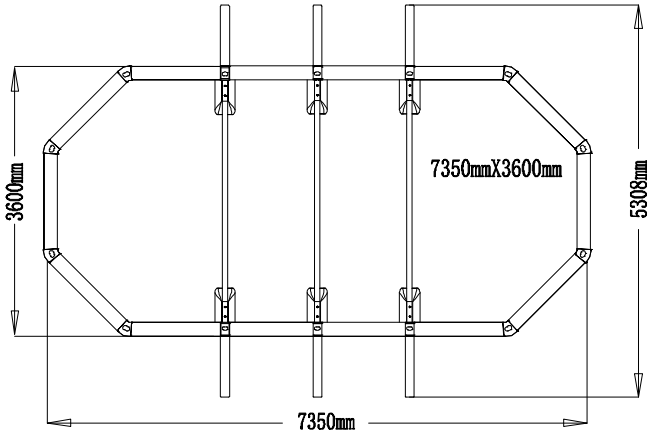

***Рис.**3*

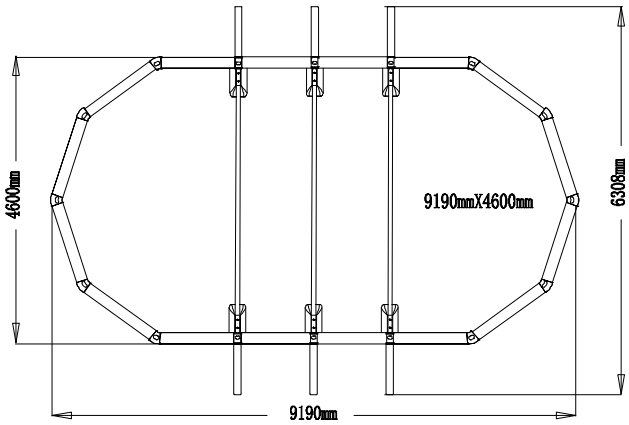

***Рис.**4*

I. Выравнивание площадки

ВНИМАНИЕ

Выравнивание является очень важным этапом: площадка должна быть ровная и стабильная. Используйте пузырьковый уровень и прямую рейку, чтобы убедиться, что участок ровный, плоский и твердый! (см. Рис. 5). Бассейн содержит большое количество воды и тысячи килограммов веса, если бассейн сломается из-за неровной поверхности земли, это может привести к большому ущербу имуществу и даже человеческим травмам или смерти!

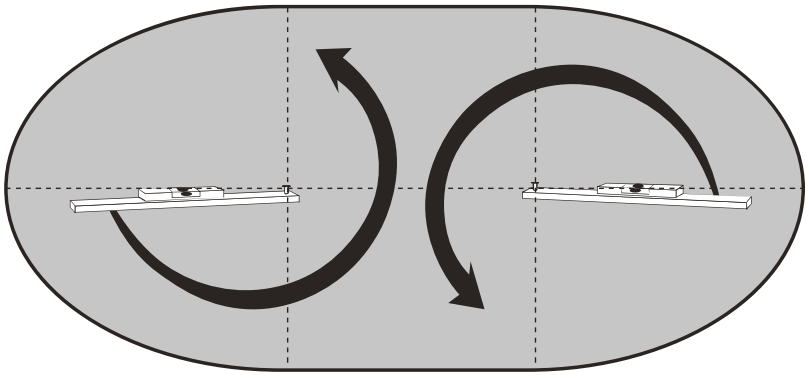

***Рис.**5*

Удалите более высокие места грунта (см. Рис. 6).

ВНИМАНИЕ

Всегда убирайте траву и камни внутри периметра бассейна. Используйте специальные накрытия для грунта, чтобы трава и корни не проникали в облицовку бассейна и не вызывали повреждений.

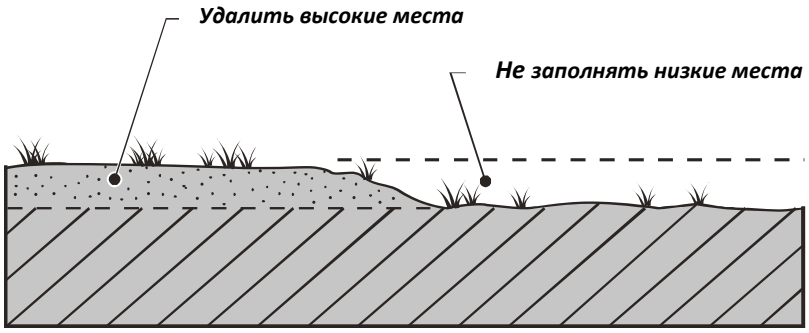

***Рис.**6*

Насыпьте тонкий слой мелкого песка в область основания. Выровняйте этот слой равномерно (см. Рис. 7). Как только площадка расчищена и выровнена, можете приступить к сборке каркаса.

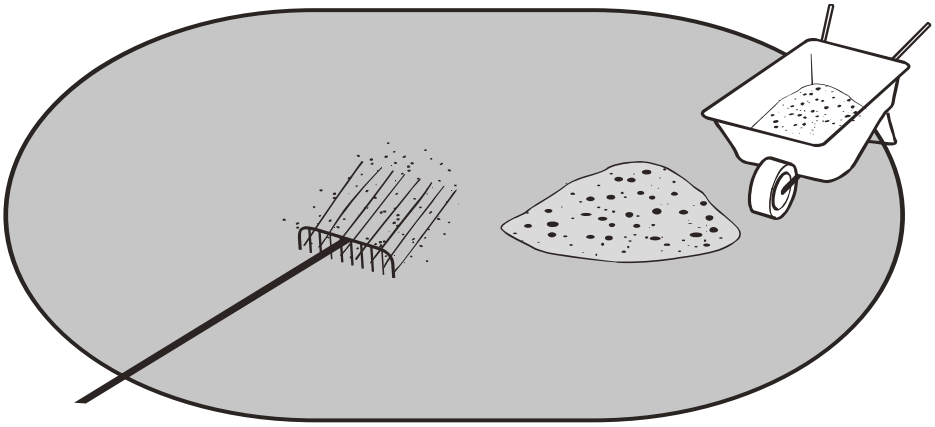

***Рис.**7*

II. Сборка каркаса бассейна

Правый и левый каркас составляют конструкцию, поддерживающую стенку бассейна, и соединены поясом (Рис. 8).

Рис.8

Рис.9

1. Прикрепить защитную накладку к верхней части балки

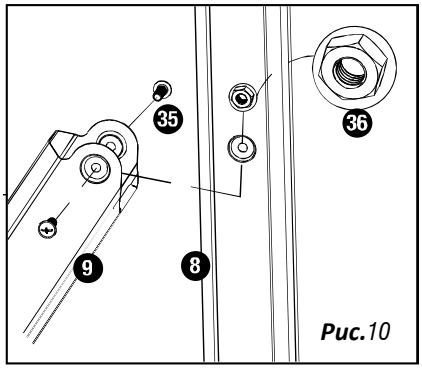

Рис.10

2. Прикрепить угловую боковую балку к боковой верт. балке

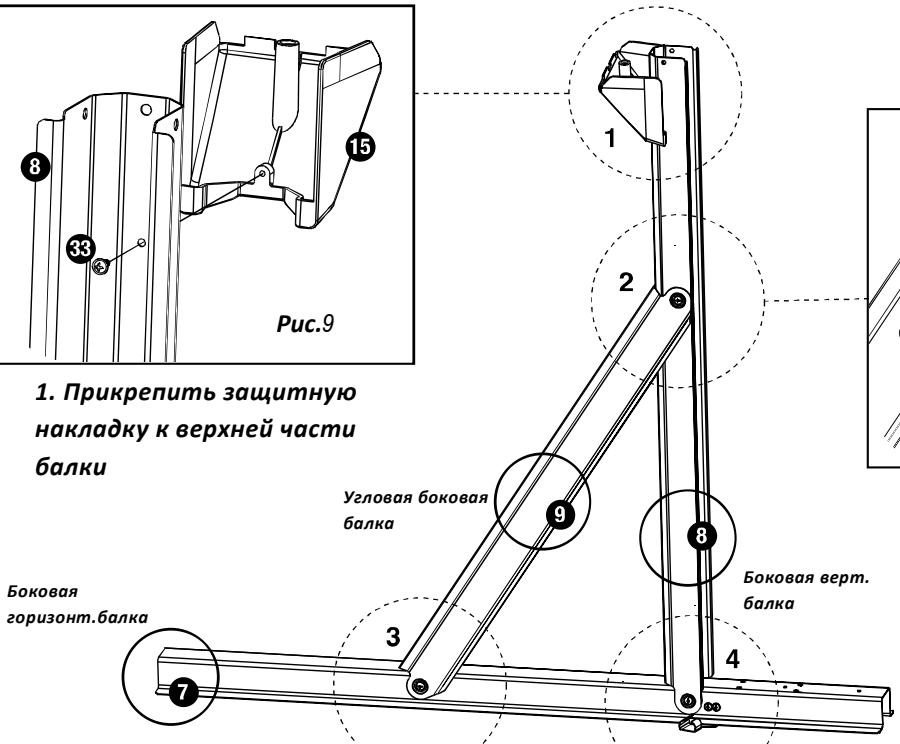

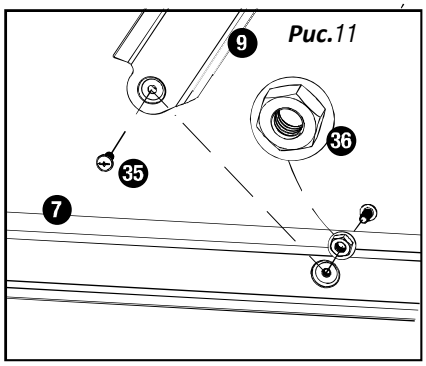

Рис.11

3. Соедините нижний конец угловой боковой балки с горизонтальной боковой балкой.

Соедините обе нижние боковые металлические детали A и B с горизонтальной боковой балкой.

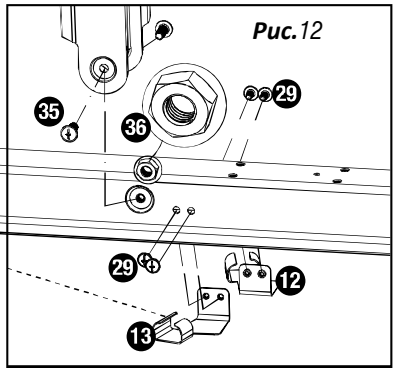

Рис.12

4. Подсоедините нижний конец вертикальной боковой балки к горизонтальной боковой

Подсоедините стальной пояс к одному концу левой и правой боковых рам бассейна (рис. 13 и 14). Убедитесь, что стальной пояс защищен оболочкой из ПВХ, входящей в комплект. Это защитит лайнер бассейна от повреждений.

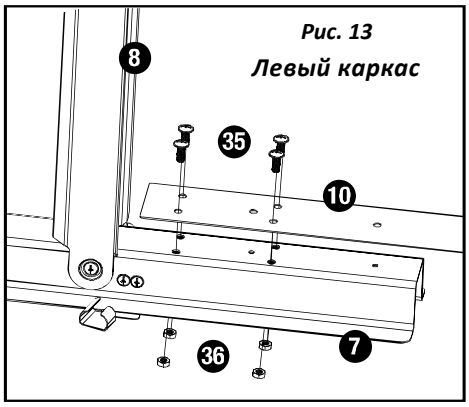

Рис. 13
Левый каркас

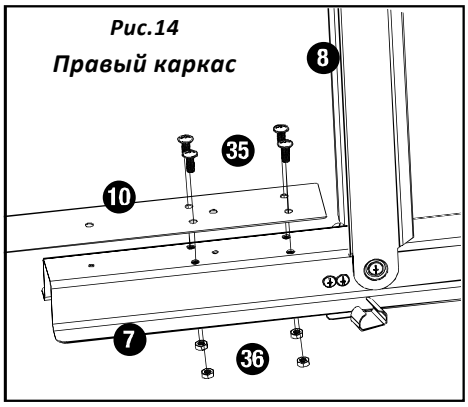

Рис.14
Правый каркас

III. Монтаж каркаса бассейна

1. ***Установить правый и левый каркас по центральной линии размеченной площадки (Рис. 15).***
2. ***Разместите направляющие в месте, где будет установлен бассейн (Рис. 15).***
3. ***Соедините направляющие с помощью двух соединительных элементов (Рис. 16) и оставьте зазор 1,5 см между каждым соединением (Рис. 17).***
4. ***Присоедините концы к нижней боковой металлической опоре A и B по обеим сторонам опор каркаса стены (Рис. 18).***

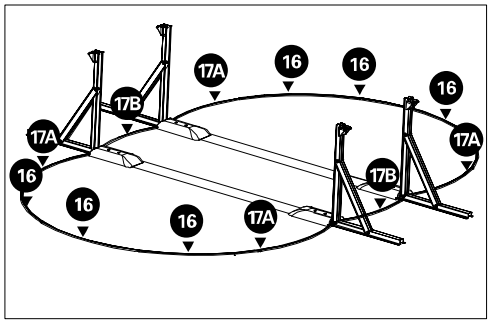

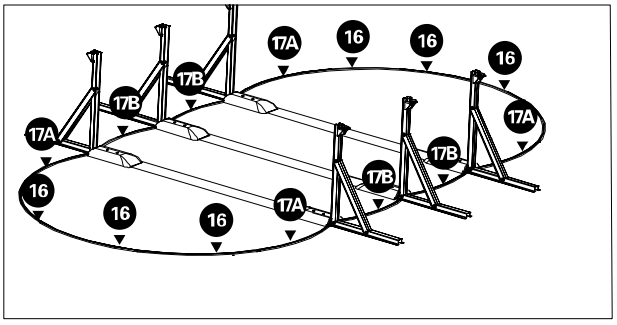

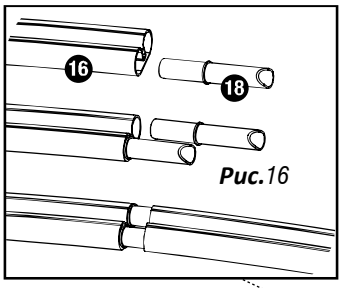

Рис.16

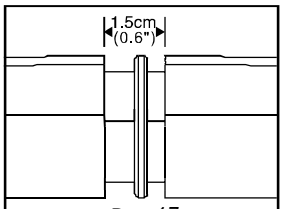

Рис.17

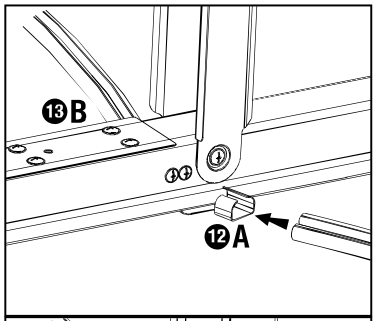

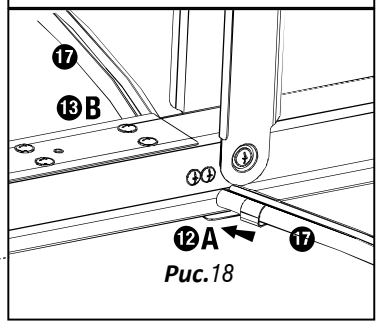

Рис.18

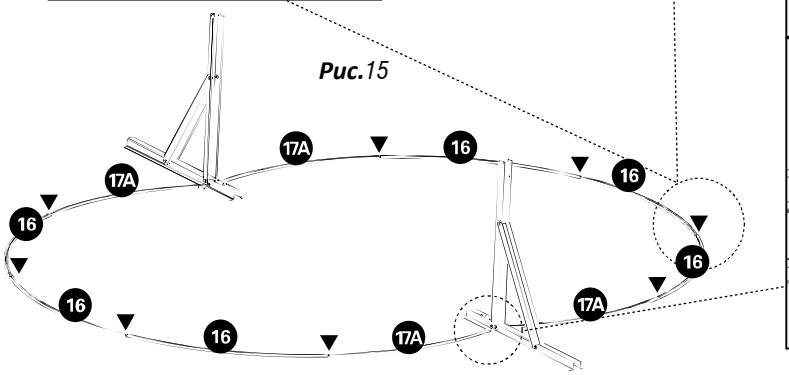

Рис.15

5. ***Поместите нижнюю металлическую опору между стыками каркаса треугольным концом к стене бассейна (Рис. 19).***

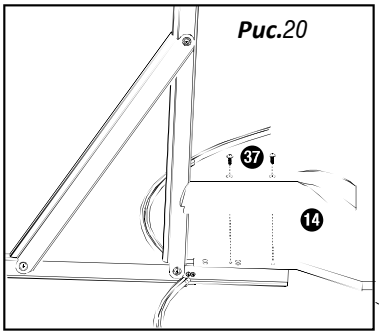

Рис.20

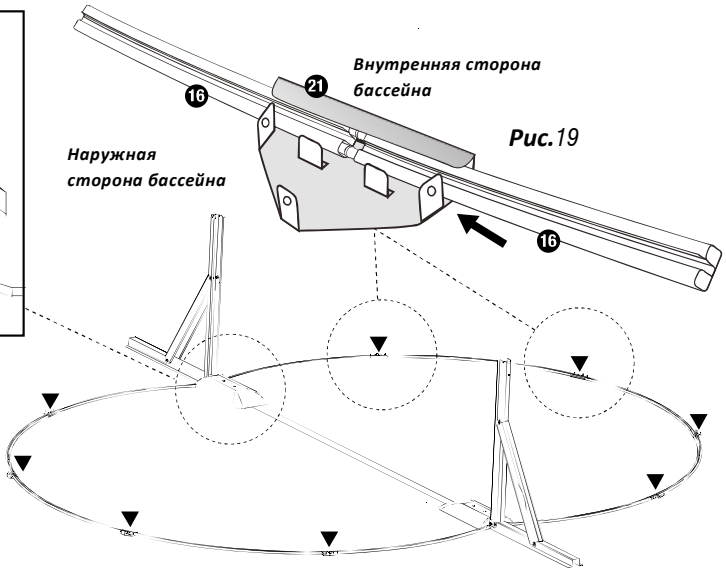

Рис.19

6. ***Установите защитную накладку на стальной пояс и прикрутите к горизонтальной боковой балке. Примечание: чтобы избежать ржавчины и повреждения бассейна, убедитесь, что оболочка из ПВХ покрывает пояс (Рис. 20).***

7. ***При установке стенки бассейна, убедитесь, что квадратное окно для скиммера находится вверху. Для защиты выровненного грунта при монтаже стенок бассейна, разместите стенки бассейна на защитную ткань, картон или фанеру. Примечание: отверстие для скиммера должно быть размещено в том же месте, что и источник питания, чтобы обеспечить электроснабжение системы фильтрации (Рис. 21).***

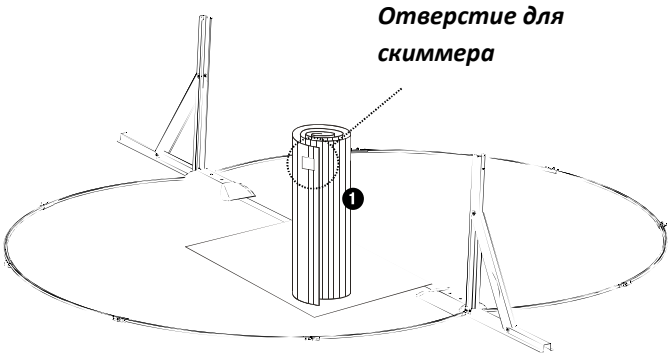

Рис. 21

8. ***Вставьте основание стены в боковое пространство нижней металлической опоры. Следите за тем, чтобы на участке не было постоянного ветра. Продолжайте разворачивать стену, вставляя нижний край в направляющие на всю длину (Рис. 22).***

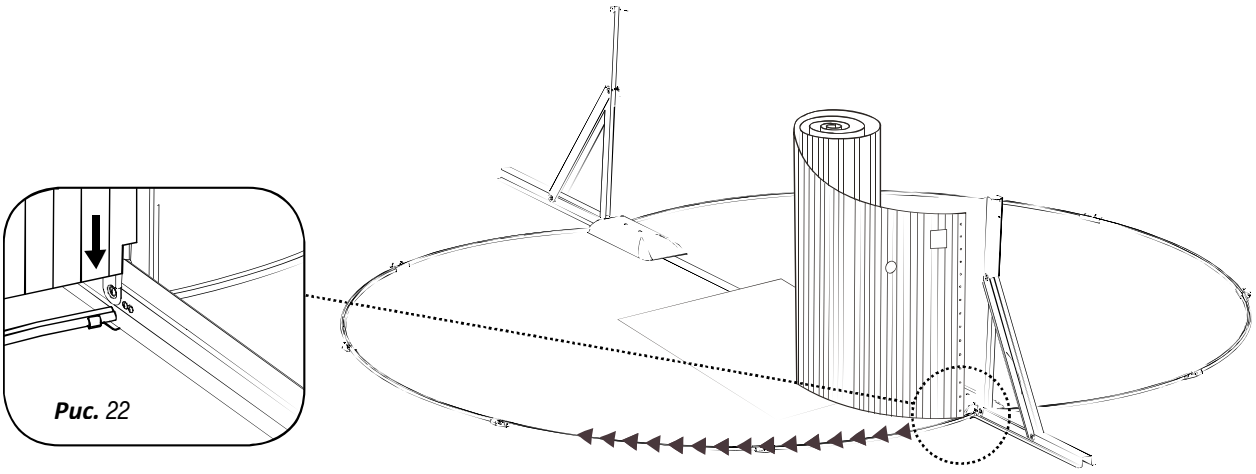

Рис. 22

9. ***На противоположной стороне стенки бассейна, осторожно поднимите и поместите стальную стену между боковым каркасом и защитной накладкой.***
Примечание: в стене бассейна есть участок, позволяющий установить стену на горизонтальную опорную балку (Рис. 23).

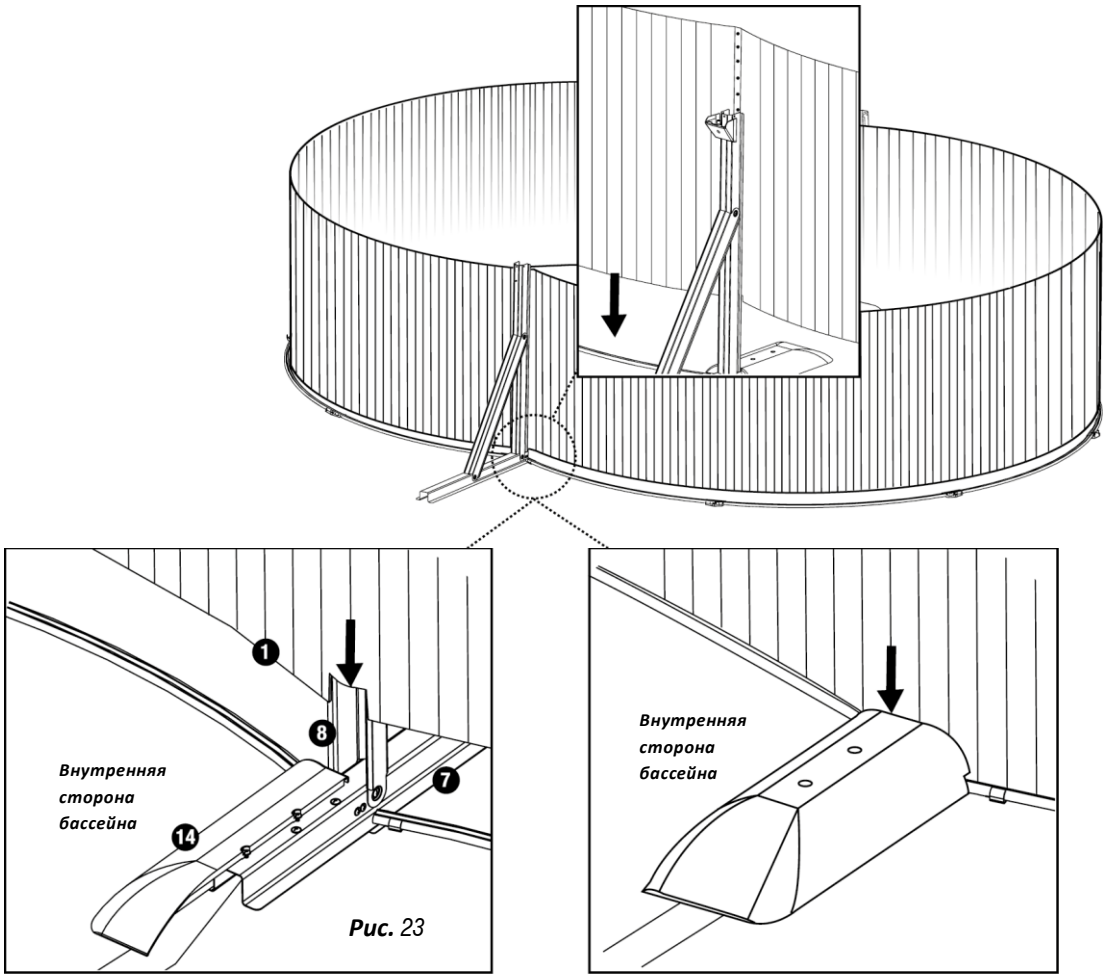

Рис. *23*

10. Совместите два конца стенки бассейна, затем вручную затяните каждый болт и гайку по всей длине (Рис. 24). Не затягивайте болты до тех пор, пока не убедитесь, что стена не повреждена и находится в ровном положении.

Примечание: на этом этапе рекомендуется установить лестницу для бассейна, чтобы иметь доступ к внутренней и внешней части бассейна.

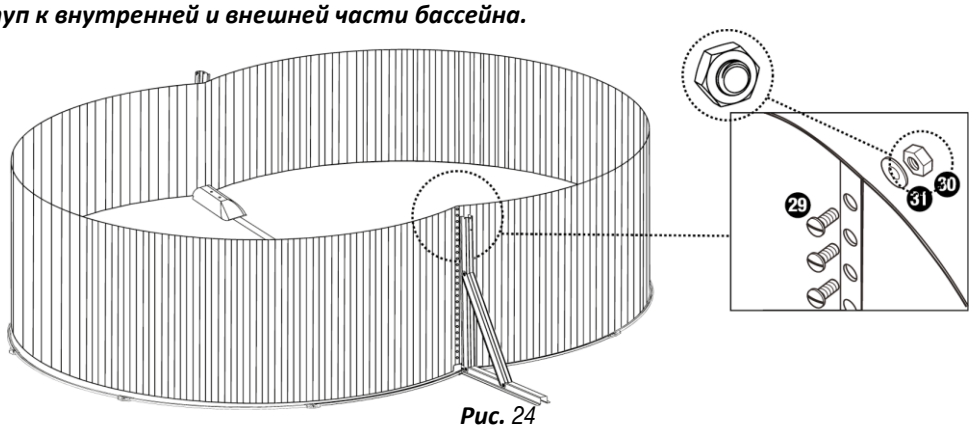

Рис. *24*

IV. Проверка ровности стены бассейна

ВНИМАНИЕ

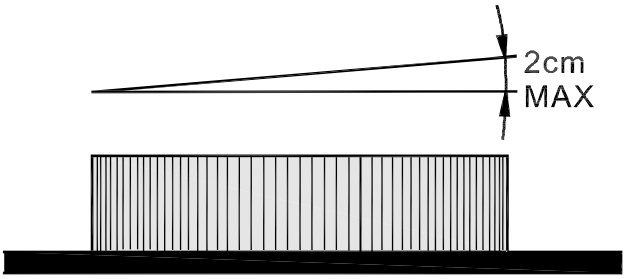

Неровно установленный бассейн опасен в использовании и может обрушиться в любой момент.

Рис. *25*

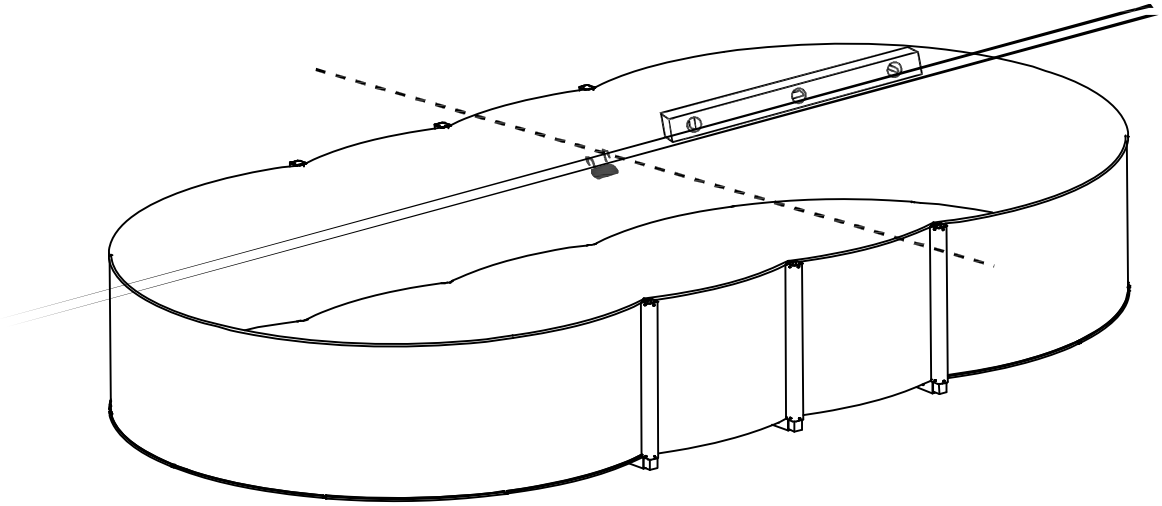

Рис. *26*

Проверьте уровень стенки бассейна, поместив на диаметр бассейна деревянную балку и расположив пузырьковый уровень в верхней части балки (см. Рис. 25). Если отклонение составляет более 2 см (см. Рис. 26), поверхность земли необходимо выровнять. Также проверьте, имеет ли бассейн овальную форму, и измерьте диаметр в некоторых точках, чтобы убедиться, что разница каждого измеренного диаметра находится в пределах 2 см.

Если уровни не соответствуют нормам, площадку придется выровнять заново.

ВНИМАНИЕ

Для корректировки уровня площадки не рекомендуется устранять проблему путем настройки элементов стены во время ее демонтажа.

После того, как размеры и уровни будут правильными и все гайки и болты будут затянуты, заклейте головки болтов скотчем (см. Рис. 27 и 28).

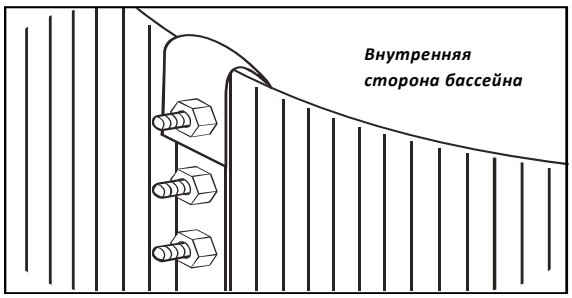

Рис. *27*

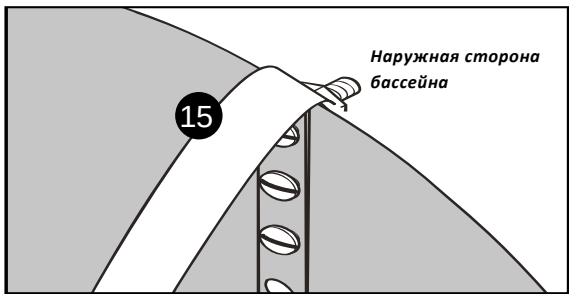

Рис. *28*

V. Создание защитной подушки возле внутренней стенки бассейна

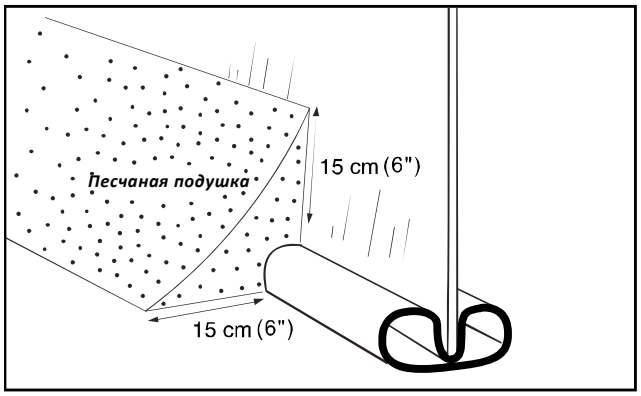

Рис. 29

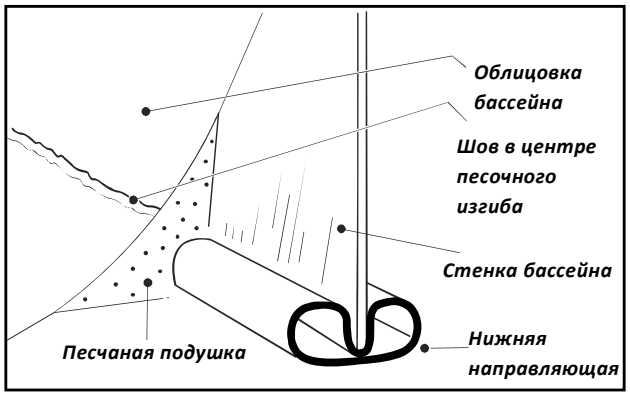

Рис. 30

Для защиты облицовки от парапета и стенок бассейна, рекомендуется создать защитную подушку из мелкого песка около стенки бассейна (см. Рис. 29 и 30), размер которой должен быть 15 см В х 15 см Ш., при этом она полностью должна покрывать направляющие, не деформируя облицовку бассейна.

VI. Облицовка бассейна из ПВХ

Укладку облицовки из ПВХ необходимо производить в теплый и солнечный день, предпочтительно при температуре выше 22 ° С. Разверните облицовку из ПВХ и оставьте на солнце на 2 часа - это поможет ее смягчить. Если температура ниже 16 ° С, облицовка из ПВХ будет твердой и жесткой и с ней будет трудно работать.

Поместите облицовку в центре бассейна изнутри, равномерно расстилая ее, пока шов не достигнет дна бассейна, где находится защитная песочная подушка. Разгладьте все складки облицовки. Выровняйте облицовку из ПВХ и удерживайте ее перпендикулярно земле. Разместите облицовку на стене бассейна.

Над стенкой бассейна должен быть нахлест 8 см (3 ”) (см. Рис. 30 и 31). Зафиксируйте облицовку прищепками.

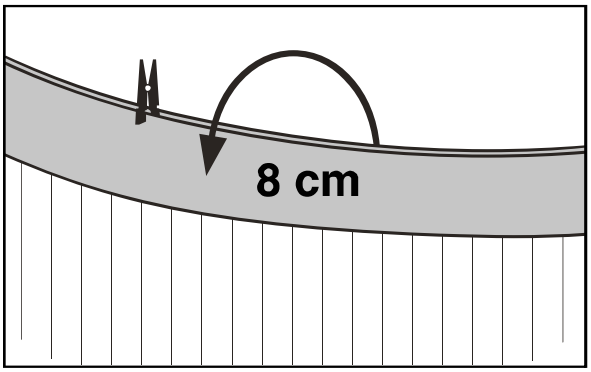

Рис. 31

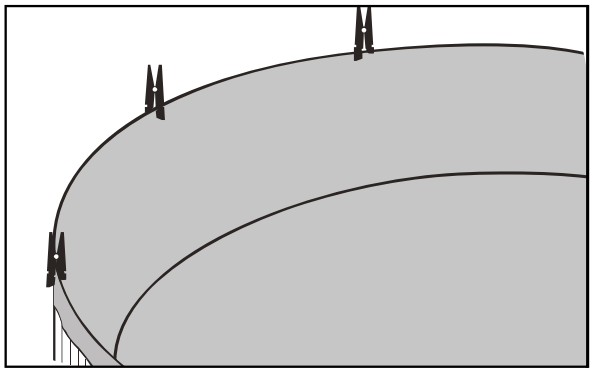

Рис. 32

Проверьте, равномерно ли уложена облицовка по всему периметру бассейна. Отрегулируйте облицовку на нужный уровень методом поднятия или опущения.

Заполните бассейн водой на высоту от 3 до 5 см, чтобы выровнять облицовку у стенок бассейна. Проверьте, находится ли вода на одном уровне, если нет, то придется демонтировать облицовку и стену бассейна, чтобы иметь доступ для выравнивания наземного участка.

Снимите прищепки по одной, одновременно используя для закрепления фиксирующие направляющие (см. Рис. 33). Соедините еще одну фиксирующую направляющую, продолжая движение по кругу, пока все направляющие не соединятся. После чего установите круглые направляющие на фиксирующие.

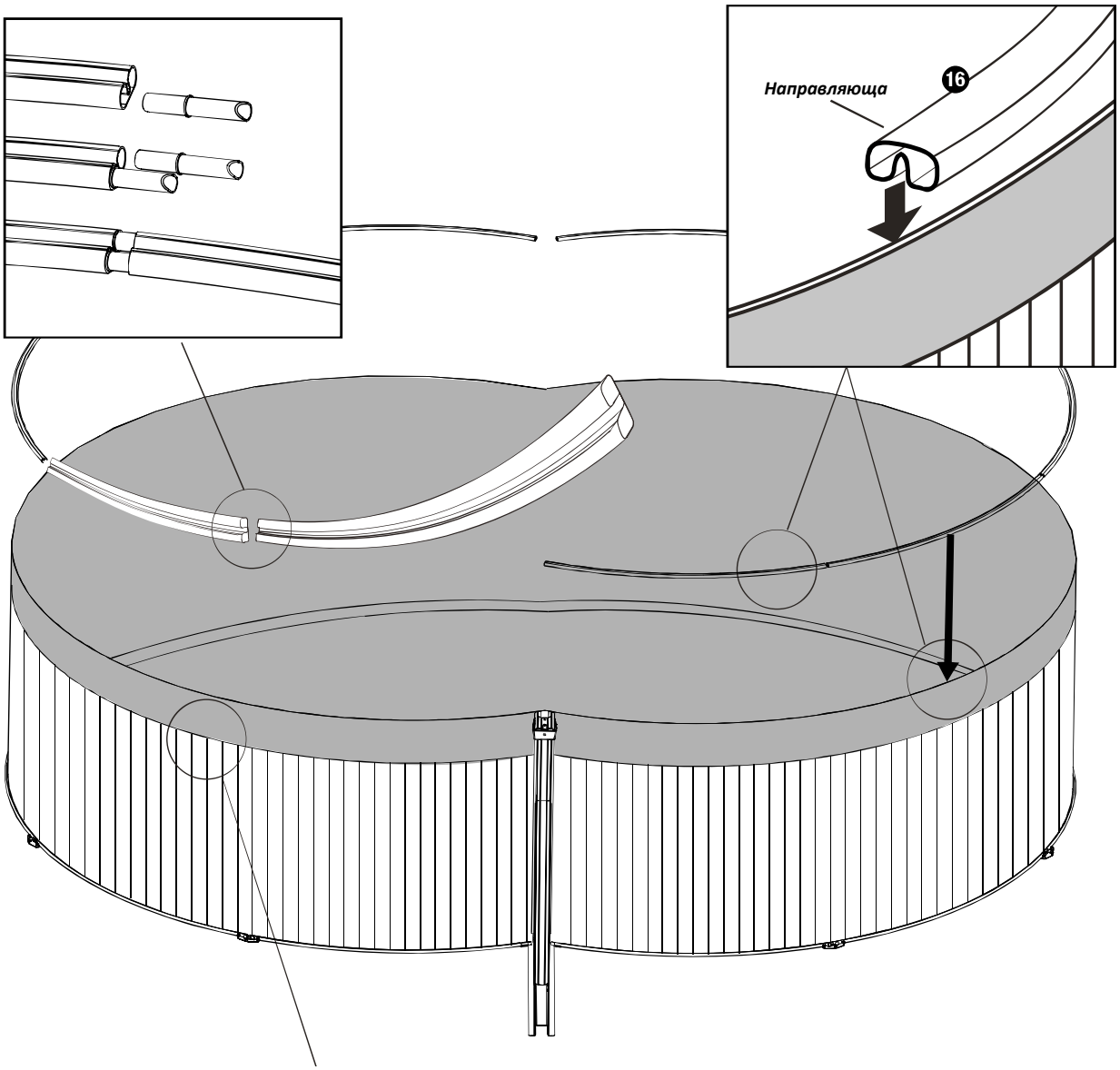

ПРЕДУПРЕЖДЕНИЕ! Не срезайте лишнюю часть облицовки бассейна. Это затруднит последующий монтаж бассейна.

Рис. *33*

Прикрепите все верхние направляющие к верхней части стенки бассейна, и убедитесь, что они установлены правильно.

VII. Установка верхней и боковой металлической опоры

Зацепите верхние металлические опоры за верхние направляющие между их соединениями и совместите их с нижними металлическими опорами (Рис. 34).

Установите боковые металлические опоры на боковые балки и закрутите их (Рис. 35).

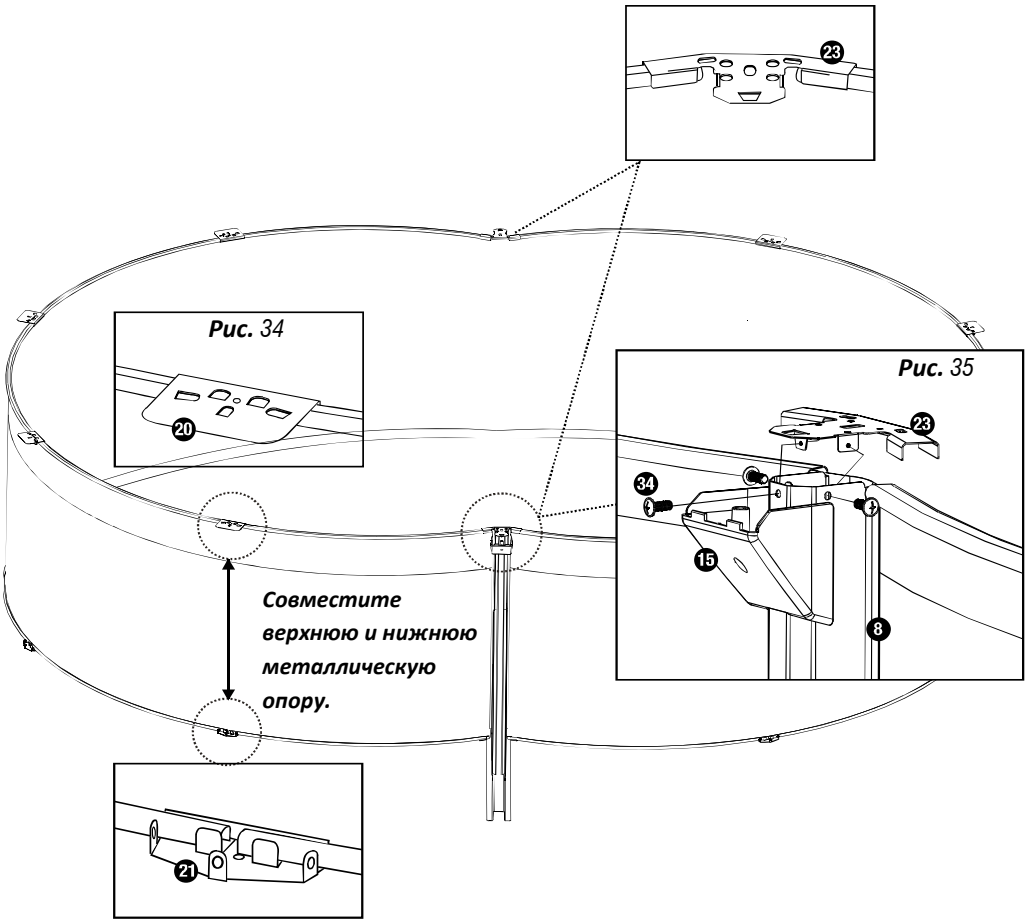

Установить две верхние боковые платформы поверху направляющих и совместите отверстия на верхней боковой металлической опоре. С помощью четырех болтов, шайб и эластичных шайб, прикрепите боковые верхние платформы к боковой верхней металлической опоре и затяните вручную. Установите верхнюю платформу в конец одной из боковых верхних платформ и закрепите ее с помощью четырех болтов, шайб, эластичных шайб и гаек. Продолжайте этот процесс до тех пор, пока все верхние и боковые платформы не будут прикреплены ко всем верхним и боковым металлическим опорам (Рис. 36, 37 и 38). Проверьте ровность.

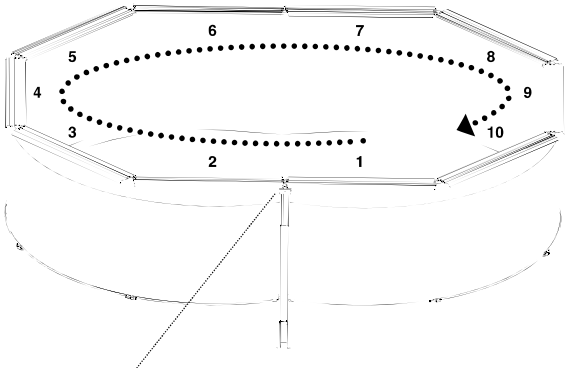

Рис. *36*

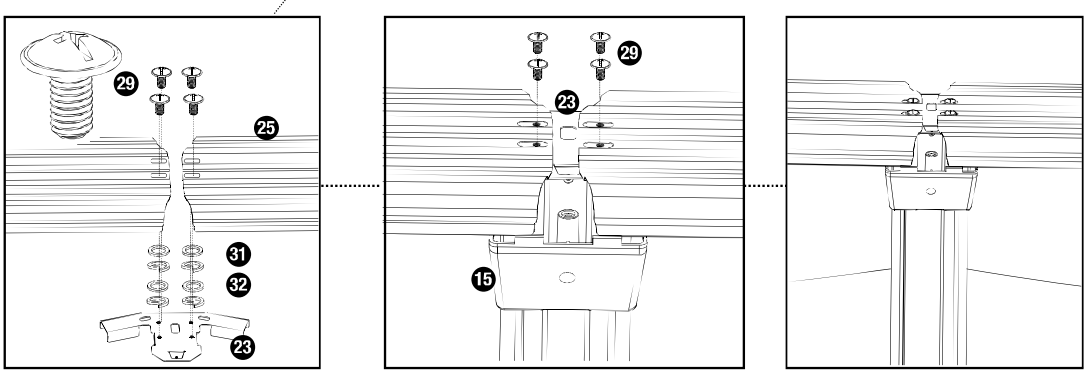

Рис. *37*

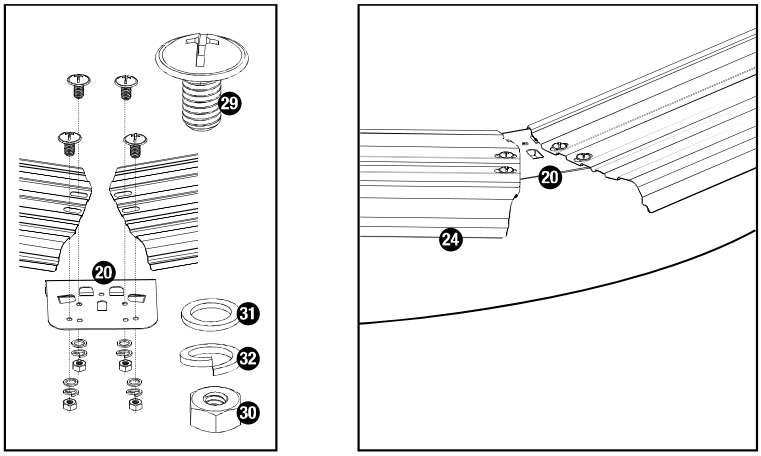

Рис. *38*

VIII. Установка вертикальных опор

Прикрепите нижний кожух шарнира к вертикальной опоре с помощью прилагаемых винтов (рисунок 39). Совместите все отверстия для винтов вертикальных опор с верхней и нижней металлическими опорами. Закрепите вертикальную опору на верхней и нижней металлических опорах и прикрутите вручную. Продолжайте этот процесс вокруг бассейна, пока не будут прикреплены все вертикальные опоры. Проверьте и отрегулируйте выравнивание вертикальных опор, чтобы убедиться, что они действительно вертикальные и прямые, затем затяните все винты сверху и снизу (рисунок 40).

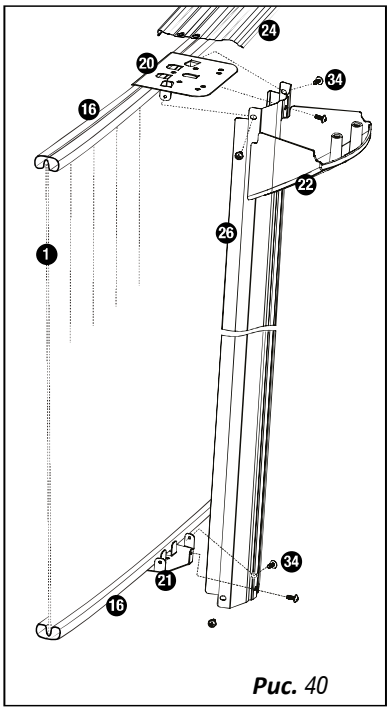

Рис. *40*

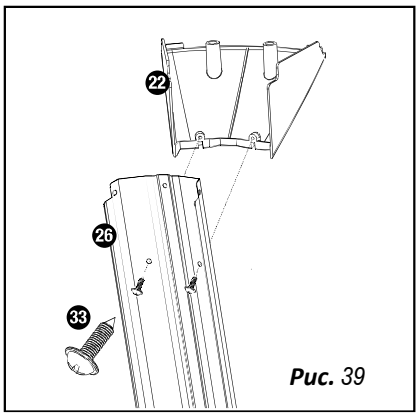

Рис. *39*

IX. Установка защитных накладок

Закрепите конец защитной накладки без болта на платформу и прикрутите другой конец. Таким же способом прикрепите защитные накладки к верхним площадкам и прикрутите их. Не перетягивайте! (Рис. 41 и 42).

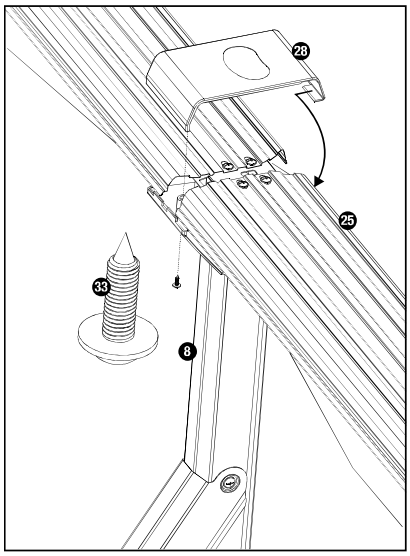

Рис. *41*

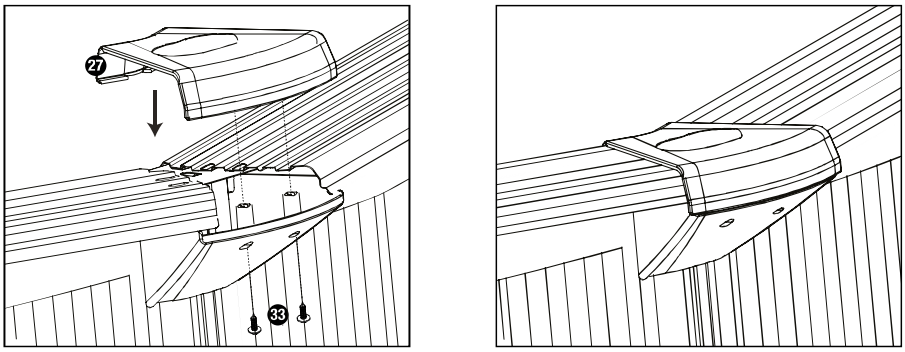

Рис. *42*

X. Проверка всех соединений и стыков

На этом этапе проверьте все соединения и затяните ослабленные винты и болты, не затягивайте их слишком сильно. Замените поврежденные компоненты и уберите разрывы и дыры используя ремонтную заплатку).

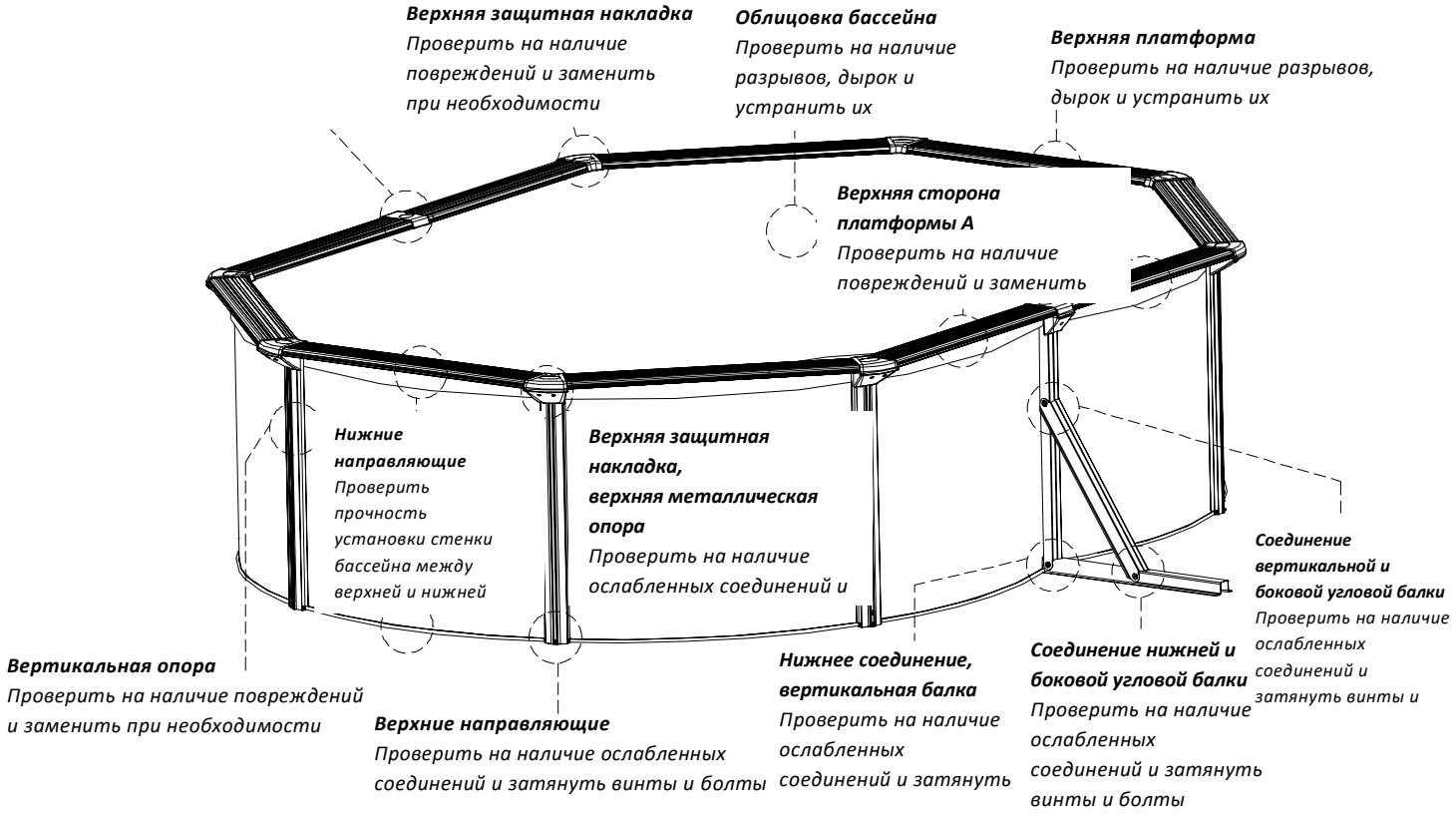

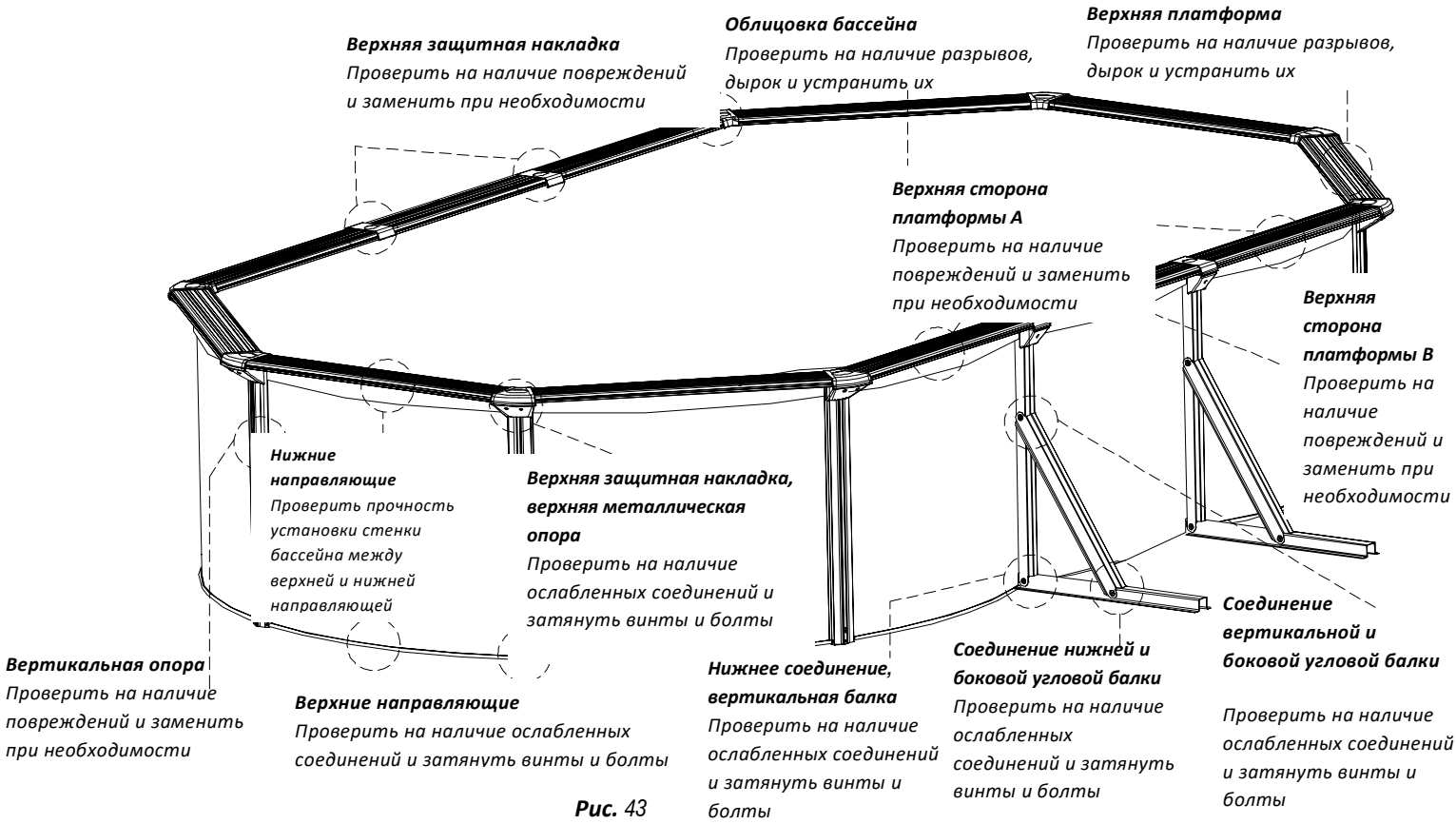

Рис. *43*

XI. Установка скиммера

Во избежание образования ржавчины все обрезанные края следует покрыть виниловой лентой или антикоррозийной краской. Установить скиммер. Про установку скиммера читайте в спец. руководстве.

ЭТАП 3 – НАПОЛНЕНИЕ БАССЕЙНА ВОДОЙ

Перед тем, как наполнить бассейн водой, внимательно проверьте, нет ли ослабленных болтов, дырок или разрывов на облицовке. Заполните бассейн до половины отверстия скиммера, или минимум до 15 см от верха стены бассейна (см. Рис. 43), убедившись, что вода будет поступать в отверстие скиммера.

ВНИМАНИЕ

Во избежание обрушения никогда не оставляйте бассейн без воды.

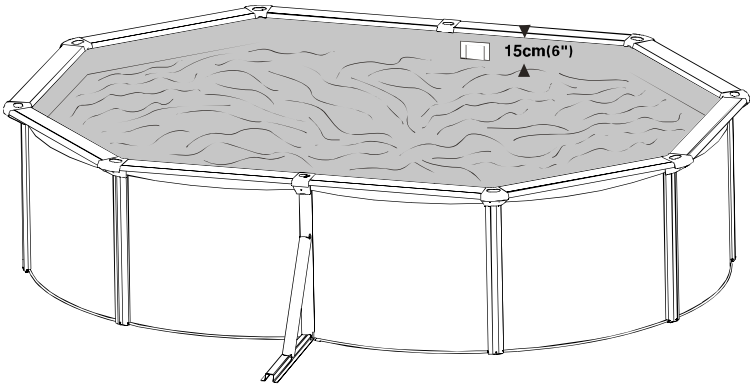

Рис. *44*

ВНИМАНИЕ

Насос фильтра должен быть выключен, если в бассейне купаются люди! Следуйте инструкциям по монтажу, приведенные в руководстве к насосу и песочному фильтру.

ФАЗА 4 – ОБСЛУЖИВАНИЕ БАССЕЙНА

1. Всегда содержите бассейн в чистоте и применяйте подходящие химические вещества. Грязная вода - серьезная опасность для здоровья.

2. Поддерживайте уровень pH в бассейне от 7,2 до 7,6.

3. Перед изменением системы фильтрации проконсультируйтесь с вашим продавцом.

4. Регулярно очищайте ПВХ-покрытие неабразивными щетками или пылесосом.

5. Включите систему фильтрации как минимум за день до использования бассейна. Перед использованием подождите достаточно времени, чтобы вода в бассейне полностью отфильтровалась.

6. Убедитесь, что уровень воды находится на 15 см ниже верха бассейна.

Примечание

- ***Информация содержащая в этом документе, может быть изменена по усмотрению изготовителя/продавца, без предварительного уведомления потребителя: клиент будет обязан проверять постоянное соответствие изделия информационному листу.***
- ***Любые технические схемы, воспроизведенные в этом документе, предназначены только для информационных целей и не являются***
- ***нормативными документами.***

C.P.A. S.R.L.

ТЕХНИЧЕСКОЕ РУКОВОДСТВО ПЕСОЧНЫЙ ФИЛЬТР

Руководство по сборке и установке для наземных бассейнов

ВНИМАТЕЛЬНО ПРОЧИТАЙТЕ ДАННОЕ РУКОВОДСТВО И СОХРАНИТЕ ЕГО ДЛЯ ДАЛЬНЕЙШЕГО ИСПОЛЬЗОВАНИЯ

Свободный перевод оригинальной версии документа

Внимание

Перед установкой и использованием этого товара, внимательно прочтите и соблюдайте все меры предосторожности и предупреждения, содержащиеся в этом руководстве. Несоблюдение этих инструкций может привести к повреждению товара или стать причиной серьезных травм или смерти.

В связи с постоянным техническим совершенствованием этого товара, мы оставляем за собой право изменять товар для его улучшения.

Всегда читайте инструкции перед использованием оборудования, а также перед выполнением операций по установке, сборке и разборке. Сохраните инструкции.

Это оборудование не предназначено для использования лицами (детьми до 8 лет включительно) с ограниченными физическими, умственными и сенсорными способностями или с отсутствием соответствующего опыта и знаний, если они не находятся под присмотром и не проинструктированы по безопасному использованию оборудования с разъяснением всех возможных рисков при использовании.

Введение

Это оборудование просто в использовании и не вызывает особых трудностей при соблюдении следующих инструкций и мер предосторожности, поэтому перед началом установки внимательно прочтите их.

Для работы всего блока необходим скиммер (устройство для всасывания водной поверхности бассейна). Это может быть скиммер, встроенный в стальную стену, или скиммер, прикрепленный к стальной стене.

Чтобы заказать запасные части, свяжитесь с вашим продавцом, указав тип и серийный номер с датой покупки.

Электробезопасность

1. ***Электромонтаж должен выполняться квалифицированным электриком. Автоматический дифференциальный переключатель (30 мА) должен защищать источник питания.***
   Кроме того, соединения должны соответствовать директиве VDE.
2. ***Не принимаются претензии за последствия, произошедшие из-за неправильной установки или ввода в эксплуатацию, или за несоблюдение инструкций.***
3. ***Кабель электропитания нельзя закапывать.***
4. ***Убедитесь, что кабель питания не поврежден (например, от газонокосилки). Поврежденный кабель питания необходимо немедленно заменить.***
5. ***Не подпускайте детей к электрическим приборам. Не позволяйте детям использовать это оборудование. Родители несут ответственность за своих детей.***
6. ***Не эксплуатируйте систему во время использования бассейна.***

Установка моноблока

Установите моноблок между скиммером и входом из насоса на минимальном расстоянии 3,5 м между стенкой бассейна. Очистите площадку от травы (в зависимости от размера моноблока) и выровняйте ее. Рекомендуется устанавливать моноблок на бетонные или аналогичные плиты. Моноблок ни в коем случае не должен располагаться ниже уровня земли или на земле (опасность затопления или перегрева мотора).

Если бассейн заглублён или частично находится под землей, моноблок необходимо установить в фильтровальной яме сбоку от бассейна. При установке моноблока в фильтровальную яму необходимо убедиться, что нет опасности затопления.
Рекомендуется, чтобы у основания ямы был слой мелких камней, чтобы обеспечить хорошую фильтрацию дождевой воды и отвод любой воды, присутствующей в этой зоне. Также рекомендуется установить погружной насос с поплавковым выключателем на случай затопления.

Убедитесь, что система не герметична, это может привести к повреждению моноблочного насоса из-за образования конденсата. Размер ямы должен быть достаточно большим, чтобы обеспечить обслуживание или ремонт моноблока.

Установка фильтра/насоса

Определите место, где будет установлен фильтр и насос, поскольку после заполнения фильтра песком его будет трудно перемещать из-за его веса. Фильтр / насос состоит из следующих компонентов (Рис. 1):

1. ***насос***
2. ***вентиль***
3. ***прокладка***
4. ***зажимное кольцо***
5. ***фильтрующий резервуар***
6. ***труба***
7. ***мини-фильтры от песка***
8. ***сливная крышка***
9. ***крышка***
10. ***основание***
11. ***гибкая труба***

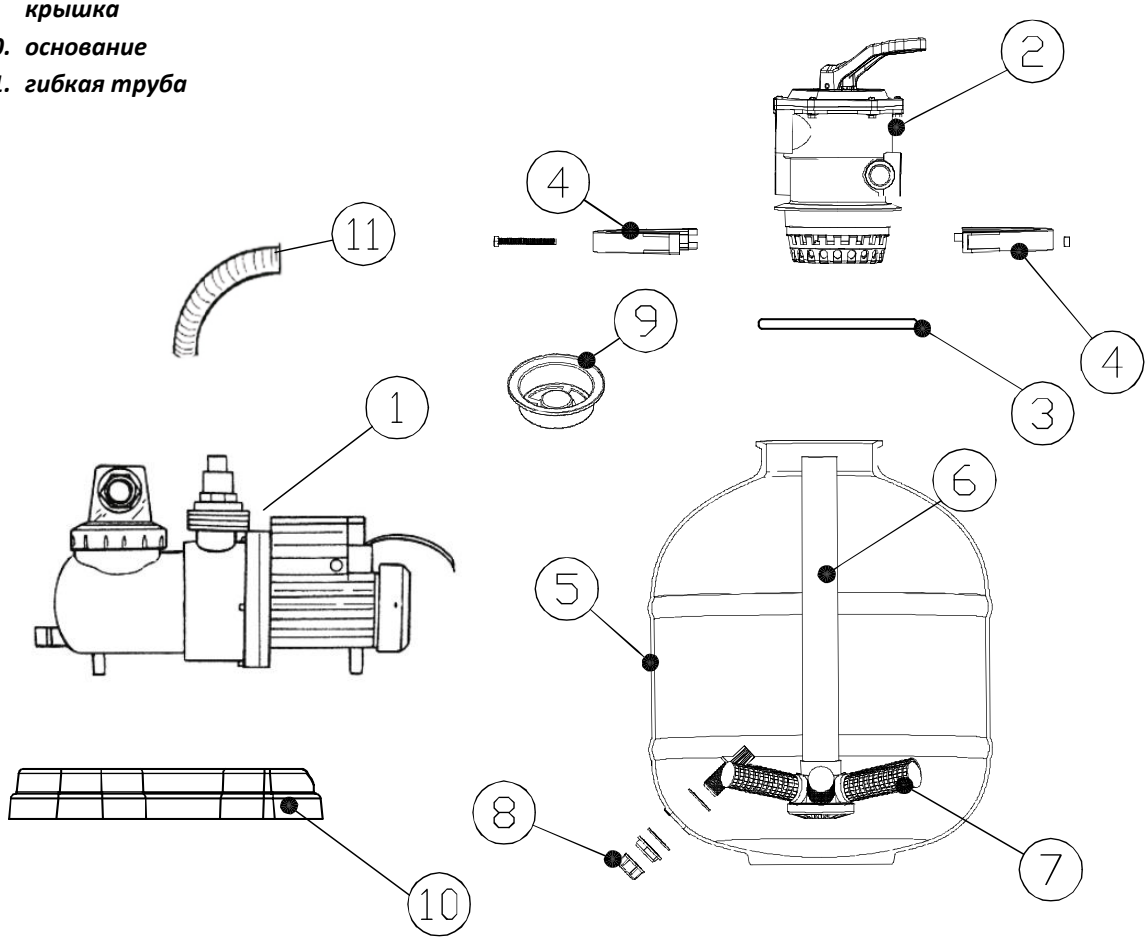

Рис. 1

Установка компонентов фильтра

Осторожно достаньте все компоненты из упаковки и убедитесь, что ничего не повреждено. Если устройство имеет какие-либо повреждения, обратитесь к продавцу, где была совершена покупка.

1. Вставьте трубу с коллектором в резервуар (Рис. 2) и прикрутите мини-фильтры от песка к коллектору.
(Рис. 3).
2. Поместите собранный коллектор у основания резервуара и наполовину заполните его водой, чтобы стабилизировать его.
3. Установите кран на горловину резервуара, следя за тем, чтобы трубка всегда находилась по центру коллектора.
4. Заполните фильтр песком высотой до 3/4 (идеальная фракция: 0,7 - 1,2 мм; количество: в зависимости от размера фильтра) (Рис. 4).
5. Теперь поместите верхнюю часть фильтра или вентиля с соединением на верхний край фильтра. Соединение между верхней частью фильтра или вентиля осуществляется с помощью хомута. Хомут фиксируется винтом и гайкой (Рис. 5 и 6).
Подсоедините фильтр к вентилю. Герметизировать стыки изолентой.

Рис.2

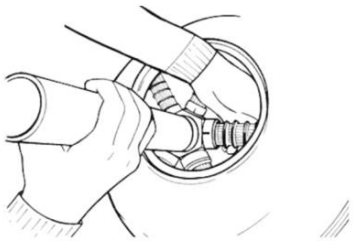

Рис. 3

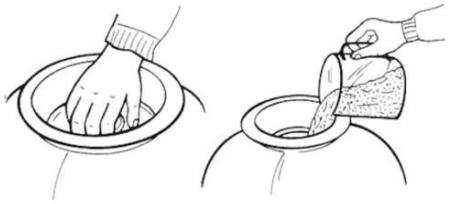

Рис. 4

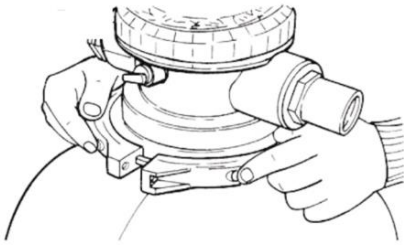

Рис. 5

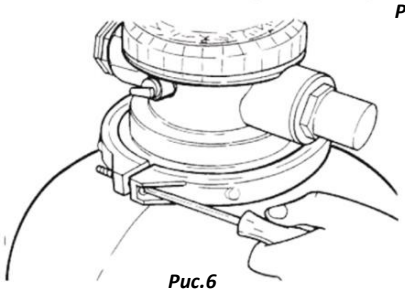

Рис.6

Подсоединение труб к насосу

1. Контур скиммера: подключите скиммер к переднему разъему насоса.

2. Соединительный шланг: присоедините насос к соединению с надписью PUMP на вентиле.

3. Обратный шланг: подсоедините к соединению с надписью RETURN. Закрепите все соединения металлическими зажимами.

4. Сливной шланг для воды: подсоедините COUNTERWASH к шлангу. Соединение осуществляется шлангом для бассейна и специальными металлическими зажимами.

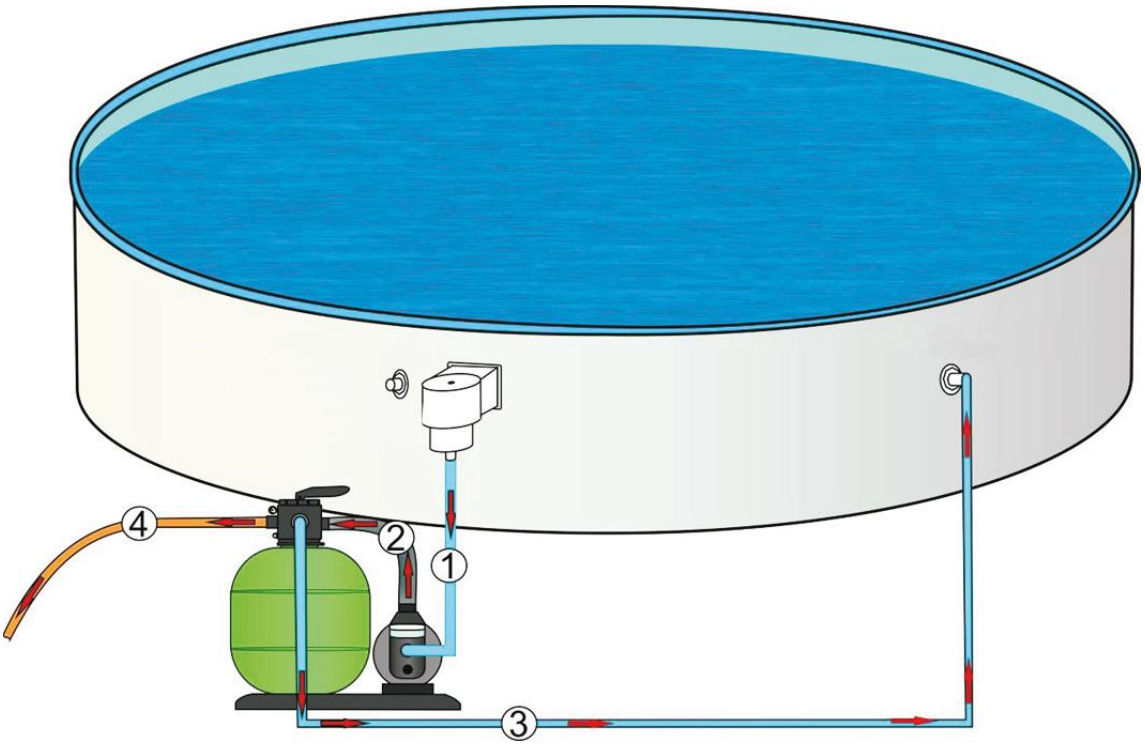

Запуск фильтра/насоса

1. Перед вводом моноблочного фильтра в эксплуатацию убедитесь, что он расположен за пределами бассейна и ниже уровня воды в бассейне. Гибкие соединения должны быть хорошо соединены и закреплены.

2. Бассейн должен быть заполнен водой до половины отверстия скиммера. Вода должна циркулировать в насосе.

3. Теперь удалите воздух из моноблока, приоткрыв верхнюю часть префильтра насоса, пока вода не попадет в него.

4. Установите вентиль в положение COUNTERWASH. После чего можно запустить насос. Цикл COUNTERWASH длится 2–3 минут. Затем выключите насос и переведите в положение CLEAR. Цикл CLEAR длится примерно 30 секунд. Снова выключите насос и переведите вентиль в положение FILTRATION. Удалите имеющуюся воду с помощью COUNTERWASH и CLEAR через шланг или на землю. Рекомендуется выполнять 2 цикла фильтрации по 4-5 часов в день.

5. В положении FILTRATION очищается также дно бассейна. После аспирации дна бассейна или при повышении давления на манометре (2 или 3 уровня) необходимо выполнить цикл CLEAR.

6. После цикла COUNTERWASH необходимо выполнить цикл CLEAR в течение 30 секунд. Это позволит песку осесть в фильтре.

Режим EMPTY (возможен только с 6-позиционным вентилем) также производить аспирацию дна бассейна, удаляя таким образом загрязнения (например, водоросли). Во время этого цикла вода со дна бассейна всасывается наружу. После чего нужно долить воду для восстановления уровня воды в бассейне.

ВНИМАНИЕ

Моноблок нельзя использовать без воды. Вода обеспечивает охлаждение. Гарантия не распространяется при использовании моноблока без воды.

Перед изменением положения вентиля, выключите (STOP) фильтрационный насос.

Режимы многопозиционного вентиля

Вентиль применяется для выбора 6 различных функций фильтра: фильтрация, промывка, уплотнение, циркуляция, закрытие и слив.

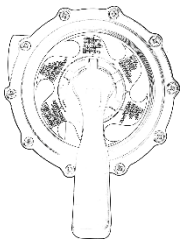

Фильтрация. Этот режим используется для фильтрации воды в бассейне (наиболее используемая позиция). Вода подается насосом в песочный фильтр, где проходит очистку и возвращается в бассейн.

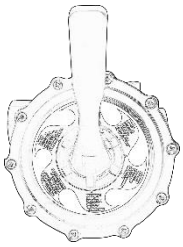

Промывка. Этот режим используется для очистки песчаного слоя: вода нагнетается насосом снизу через сепараторы. Вся очищенная грязь уносится через коллектор подачи и 6-ти позиционный клапан в канализацию.

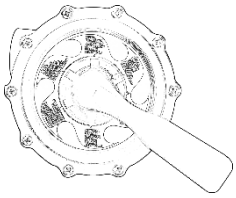

Уплотнение. Этот режим используется для первоначального запуска, очистки и уплотнения песчаного слоя после промывки: вода из бассейна подается сверху в низ, уплотняя песок, сливается в канализацию.

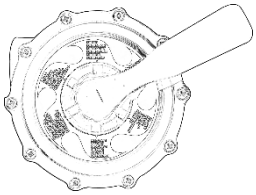

Циркуляция. Этот режим обеспечивает циркуляцию воды в бассейне минуя песочный фильтр: можно использовать в случае неисправности фильтра или для очистки воды в чаше с помощью специальных химикатов для обработки воды.

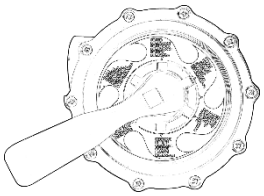

Слив. Этот режим используется для слива воды из бассейна, минуя фильтр: вода перекачивается за пределы сливного отверстия, а не направляется обратно в бассейн.

ПРИМЕЧАНИЕ: перед сливом убедитесь, что клапаны скиммера и форсунок забора грязи закрыты.

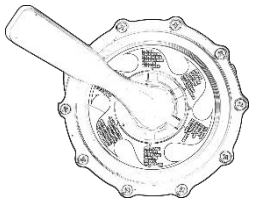

Закрытие. Этот режим останавливает поток воды между песочным фильтром и бассейном.

Очистка дна бассейна

Очистка дна бассейна производится в положении вентиля Фильтрация. Инструмент для очистки должен быть подсоединен шлангом к скимваку. Насос должен быть выключен.

ВНИМАНИЕ

Шланг устройства для уборки должен быть полностью заполнен водой, чтобы насос не всасывал воздух, после чего насос можно запустить. Если воздух попадет в моноблок, остановите насос и прочистите его.

Медленно перезапустите насос (слишком быстрый запуск поднимет загрязнения) и очистите дно бассейна щеткой для пола.

Для моноблока без префильтра предпочтительно использовать скиммер с корзиной.

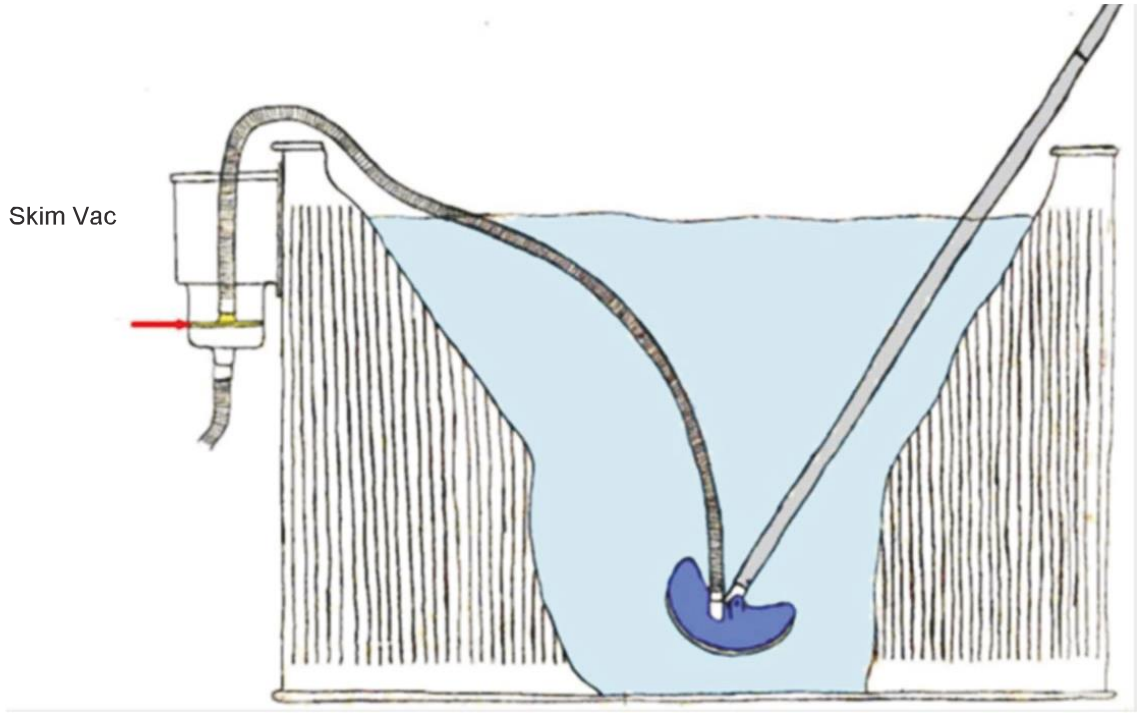

Технические данные моноблочного фильтра

Шаблон	*Фильтром [mm]*	[m³/h]	[CV]	[W]
Acquamarina pool 490	∅ 300	4	0,25	184
Acquamarina pool 610	∅ 400	6,5	0,5	368
Acquamarina pool 730	∅ 400	6,5	0,5	368

Возможные причины неисправности фильтра

Причина	*Решение*
Грязный песок	*Сделайте промывку (промойте песок)*
Насос всасывает воздух (пузырьки на всасывании)	*Труба может быть повреждена.* *Затяните зажимы*
Уровень воды в скиммере низкий	*Проверить уровень воды в бассейне и при необходимости поднять*
Корзина скиммера загрязнена	*Очистите корзину и установите ее правильно*
Корзина префильтра насоса сместилась	*Очистить корзину префильтра и заменить*
В случае возникновения проблем, не упомянутых выше, обратитесь к своему поставщику.	

Хранение зимой

В конце летнего сезона отсоедините трубы и удалите воду из фильтра, открыв кран.

Для фильтра и насоса необходимо открутить спускной вентиль.

Откройте фильтр и проверьте песок. Проверьте состояние песка в моноблоке (он не должен быть липким или склеенным) и очистите его.

Моноблок, установленный на открытом воздухе, в зимний период необходимо защитить от мороза.

Гарантия не распространяется на повреждения, вызванные замерзанием.

Советы по обслуживанию

Видимые загрязнения удаляются моноблочным фильтром. Моноблок не удаляет водоросли, бактерии и другие микроорганизмы, которые делают воду мутной, ухудшая ее чистоту и гигиену. Чтобы предотвратить их появление или устранить их, существуют специальные средства для ухода за водой, которые при правильной дозировке не создают проблем для людей, гарантируя идеально продезинфицированный бассейн.

Циклы фильтрации (2 x 4/5 часов в день) и регулярная обратная промывка фильтра (от 2 до 3 минут) не реже одного раза в день, а также использование инструментов для очистки бассейна, позволяют правильно обслуживать бассейн. В случае сомнений обратитесь за советом к поставщику.

Примечание

- ***Информация содержащая в этом документе, может быть изменена по усмотрению изготовителя, без предварительного уведомления потребителя: клиент будет обязан проверять постоянное соответствие изделия информационному листу.***
- ***Любые технические схемы, воспроизведенные в этом документе, предназначены только для информационных целей и не являются нормативными документами.***

C.P.A. S.R.L.

ТЕХНИЧЕСКОЕ РУКОВОДСТВО СКИММЕР

Руководство по сборке и установке для наземных бассейнов

ВНИМАТЕЛЬНО ПРОЧИТАЙТЕ ДАННОЕ РУКОВОДСТВО И СОХРАНИТЕ ЕГО ДЛЯ ДАЛЬНЕЙШЕГО ИСПОЛЬЗОВАНИЯ

Свободный перевод оригинальной версии документа

Компоненты

N.	Описание	Кол-во
01	скимвак	1
02	крышка	1
03	корзина	1
04	корпус	1
05	заслонка	1
06	прокладка	2
07	фланец	1
08	болты	10
09	соединение скиммера	1
10	комплект форсунка	1
11	изолента	1
12	крышка	2

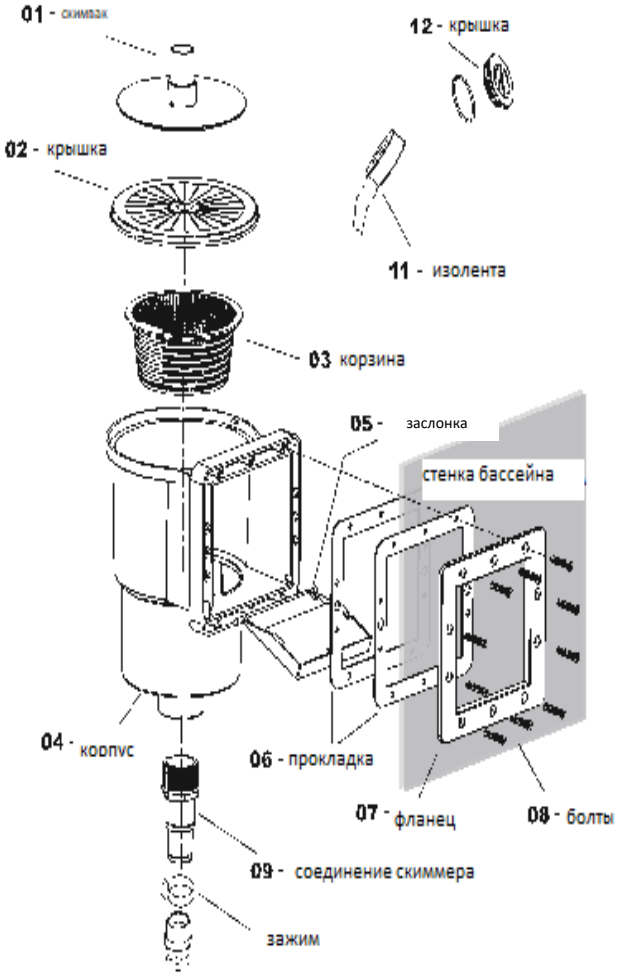

Разрез

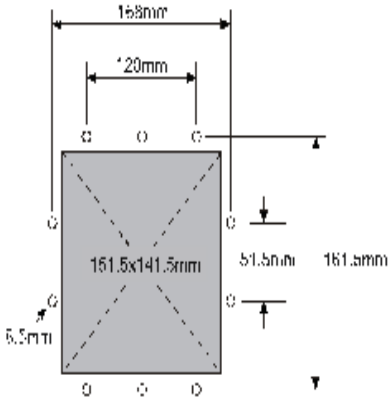

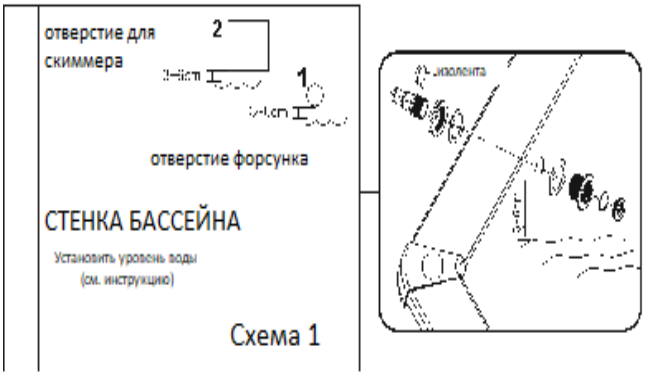

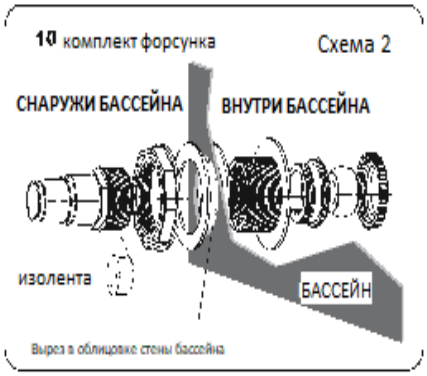

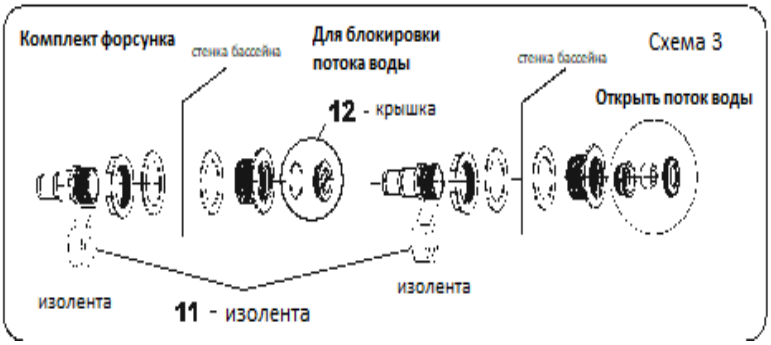

Установка

Установка комплекта соединений входной и выходной трубы

Следуйте техническому руководству наземных бассейнов, чтобы вырезать отверстия для форсунки и корпуса скиммера.

1. Наполните бассейн водой на 3–6 см ниже отверстия для форсунки (см. Рис. 1).
2. Прикрутите компоненты форсунки и оставшиеся детали комплекта (см. Рис. 2).

Примечание: чтобы остановить поток воды, закрутите крышку (12) сзади комплекта форсунки со внутренней стороны стенки бассейна (см. Рис. 3).

Примечание: при использовании системы фильтрации, открутите и снимите крышку (12), чтобы вода могла стекать в фильтр.

ПРЕДУПРЕЖДЕНИЕ! Никогда не устанавливайте комплект скиммера и форсунок окончательно, до того пока уровень воды не окажется в пределах нескольких сантиметров от них, давление воды способствует правильному растяжению лайнера и позволяет выполнить незначительные корректировки перед окончательной установкой.

Установка скиммера

1. Наполните бассейн водой на 3–6 см ниже отверстия для форсунки (см. Рис. 1).
2. С внешней стороны стенки бассейна на уровне отверстия (см. Рис. 4) установите прокладку (6) и корпус скиммера (4).
3. Со внутренней стороны стенки бассейна установите прокладку (6) и фланец (7) на одной линии с отверстием. Осторожно протолкните болты через облицовку бассейна, но не затягивайте их, до того пока все болты не будут установлены. Убедитесь, что корпус и внутренний фланец выровнены, и затяните болты, но не перетягивайте их, так как это может повредить стенку бассейна, облицовку и сами болты. Не сверлите других отверстий, так как это может повредить стенку бассейна и лайнер. После установки аккуратно обрежьте выступающие части облицовки внутри соединений.
4. Чтобы остановить поток воды (см. Рис. 5), закрутите крышку внутри корпуса скиммера (4). При использовании системы фильтрации открутите и снимите крышку, чтобы вода могла стекать в насос фильтра.
5. Поместите корзину (5) в корпус скиммера (4) и зафиксируйте крышку (2). Оберните изолентой (11) резьбу крепления скиммера (9) и подсоедините к корпусу скиммера (4) (см. Рис. 4).
6. Зацепите заслонку (5) за переднюю часть корпуса скиммера (4), если она предварительно не собрана.
7. Убедитесь, что скиммер плотно прилегает к стене бассейна и что нет утечек воды.
8. Подключите систему фильтрации к бассейну. Следуйте инструкциям по установке песочного фильтра перед его вводом в эксплуатацию.
9. Скимвак (1) можно использовать для подключения комплектов для чистки бассейна* и пылесосов (Рис. 6).
10. Проверьте и затяните все фитинги, не затягивайте слишком сильно, во избежание повреждения облицовки стены бассейна.

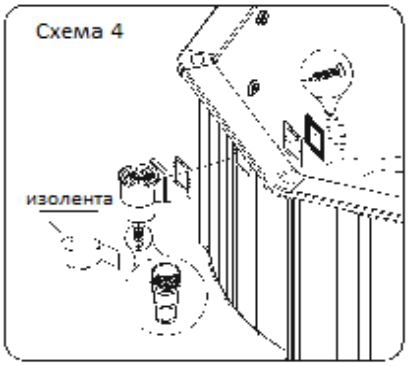

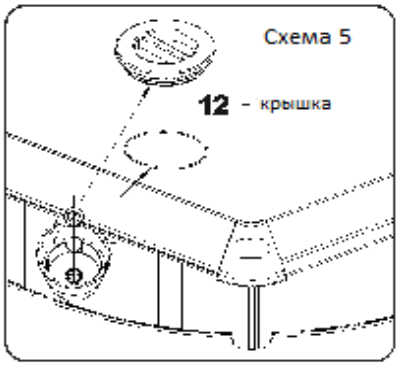

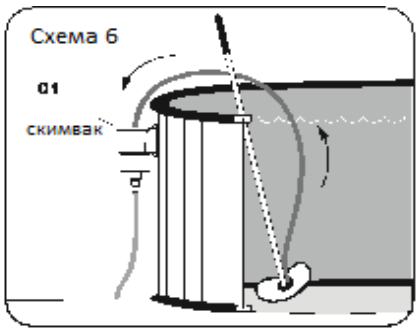

*Комплект для очистки не входи

Примечания

- Информация содержащая в этом документе, может быть изменена по усмотрению изготовителя/продавца, без предварительного уведомления потребителя: клиент будет обязан проверять постоянное соответствие изделия информационному листу.
- Любые технические схемы, воспроизведенные в этом документе, предназначены только для информационных целей и не являются нормативными документами.