C.P.A. S.R.L.

ACQUAMARINA POOL

Ghid de asamblare si intretinere

CITITI ACEST MANUAL CU ATENTIE SI PASTRATI-L PENTRU O UTILIZARE VIITOARE

Traducere libera dupa varianta originala

Cuprins

INSTRUCTIUNI DE SIGURANTA 3
Componente 5
Pasul 1 – Selectarea locului potrivit 7
PASUL 2 – Instalarea piscinei 8
I. Pregatirea terenului 8
II. Nivelarea locului 9
III. Asamblarea cadrului piscinei 10
IV. Configurarea sinei de perete a piscinei si a conectorilor sinei 11
V. Masurarea peretelui piscinei 14
VI. Realizarea unui strat protector de nisip la baza piscinei 15
VII. Fixarea membrane PVC 15
VIII. Instalarea pieselor metalice superioare si laterale 17
IX. Asamblarea suportilor verticali 19
X. Montare capacelor de protectie ale articulatiilor 19
XI. Verificati toate conexiunile si articulatiile 20
XII. Fixarea skimmerului 21
PASUL 3 – Umplerea piscinei cu apa 21
PASUL 4 – Intretinerea piscinei 21

INSTRUCTIUNI DE SIGURANTA

Următoarele instrucțiuni conțin informații importante de siguranță, este recomandat să citiți aceste instrucțiuni importante de siguranță, asigurându-vă că acestea sunt respectate atunci când utilizați piscina. În timpul instalării și utilizării echipamentelor electrice este întotdeauna necesar să urmați măsurile de siguranță de bază, inclusiv următoarele.

Citiți și urmați toate aceste instrucțiuni

Notă - Vă rugăm să examinați echipamentul înainte de utilizare. Dacă există piese deteriorate sau lipsă în momentul cumpărării, nu asamblați și nu-l utilizati până când piesele nu sunt înlocuite.

Atenție - Consultați municipalitatea de pe raza locului de instalare cu privire la utilizarea apei și / sau restricțiile de apă referitoare la acest produs.

Atentie - Apa atrage copiii; scoateți întotdeauna scara de la piscină atunci când nu este utilizată. A se păstra într-un loc care nu este accesibil copiilor.

Pericol - Preveniți riscul înecării accidentale. Trebuie exercitată o prudență extremă pentru a preveni accesul neautorizat al copiilor. Pentru a evita accidentele, asigurați-vă că copiii nu pot folosi piscina decât dacă sunt supravegheați în permanență de un adult.

NICIODATA NU LASATI COPIII NESUPRAVEGHEATI.

Atentie - Pericol de electrocutare. Conectați pompa de filtrare numai la o priză cu împământare, protejată de o siguranta diferential. Folosiți un electrician calificat pentru a instala siguranta diferential, care are o rată maximă de 30mA

Atentie - Știți unde este întrerupătorul pompei dvs. în orice moment, astfel încât să îl puteți opri în caz de urgență. Este necesar să aveți accesul la comutatorul de întrerupere ,diferential, după instalarea bazinului.

Atentie - Nu folosiți niciodată un cablu prelungitor pentru a conecta pompa filtrului la o sursă de alimentare. Acest lucru ar putea provoca deteriorarea sistemului de pompare a filtrului.

Urmati aceste reguli de siguranta:

Atentie – Pentru a evita electrocutarea,nu lasati dispozitive electrice la mai putin de 2.5m fata de aceasta piscina.

Atentie – Risc de electrocutare. Nu folositi nici un apparat electric in timp ce sunteti in piscina sau cand corpul va este ud.

Atentie – pentru a reduce riscul de ranire sau pericol,inlocuiti imediat orice cablu deteriorarat apeland la un agent de service sau persoane caliicate.

Atentie – Nu ingropati cablul de alimentare. Evitati sa folositi masini de tuns iarba sau gard viu si alte echipamente de gradina langa sau in jurul piscinei si a cablului de alimentare.

Atentie - Nu înotați sau nu vă scăldați în piscină cand ploua, în timpul unei furtuni sau dacă există pericol de fulgere în vecinătatea piscinei.

Atentie - Nu permiteți niciodată jocuri periculoase, scufundări sau sărituri în sau în jurul piscinei. Nu intrați niciodată în piscină de pe mese sau alte suprafețe ridicate; nivelul apei bazinului este scăzut. Ar putea apărea răni grave, paralizie sau deces.

Atentie – Este recomandat a se purta manusi de protectie la asamblarea piscinei.

Fara scufundari

Nu sariti

Nu instalati pe teren inclinat

A se utiliya numai sub supraveghere competenta

Salvati aceste instructiuni.

Componente

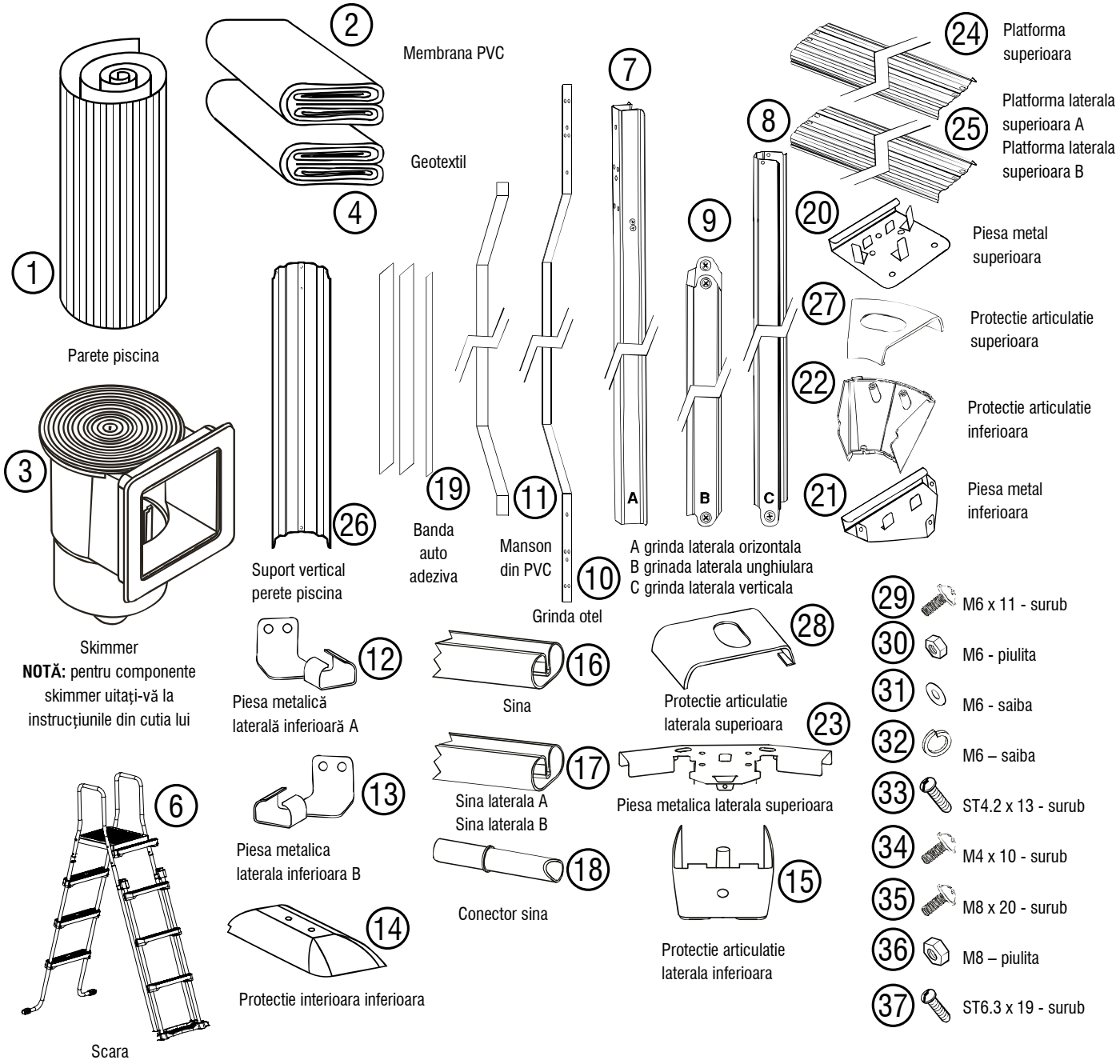

Nota:

- Verificați toate piesele și asigurați-vă că sunt prezente și nedeteriorate înainte de asamblare.
- Raportați imediat piesele lipsă sau deteriorate pentru a le înlocui. • Imaginile și obiectele pot diferi

Cod prod	Descriere	Dimensiuni piscina (mm)
8011030 - 8011034	Acquamarina 490	L4900 x W3600 x H1200
8011031 - 8011035	Acquamarina 610	L6100 x W3600 x H1200
8011032 - 8011036	Acquamarina 730	L7300 x W3600 x H1200

Nr.	Descriere		Acquamarina pool 490 8011030 - 8011034	Acquamarina pool 610 8011031 - 8011035	Acquamarina pool 730 8011032 - 8011036
1	Parete piscina		1	1	1
2	Membrana PVC		1	1	1
3	Skimmer		1	1	1
4	Geotextil		1	1	1
6	Scara		1	1	1
7	Grinda laterala orizontala		2	4	6
8	Grinda laterala verticala		2	4	6
9	Grinda laterala unghiulara		2	4	6
10	Cordon otel		1	2	3
11	Manson Pvc		1	2	3
12	Piesa metalica laterala inferioara A		2	4	6
13	Piesa metalica laterala inferioara B		2	4	6
14	Protectie interioara inferioara		2	4	6
15	Protectie laterala inferioara articulatie		2	4	6
16	Sina	1375mm lungime	12	12	12
	Sina	1420mm lungime	0	0	0
17	Sina laterala A	1300mm lungime	8	8	8
	Sina laterala A	1420mm lungime	0	0	0
	Sina laterala B	1155mm lungime	0	4	8
	Sina laterala B	1420mm lungime	0	0	0
18	Conector sina		32	32	32
19	Banda auto adeziva		1	1	1
20	Piesa metal superioara		8	8	8
21	Piesa metal inferioara		8	8	8
22	Protectie articulatie inferioara		8	8	8
23	Piesa metalica laterala superioara		2	4	6
24	Platforma superioara	1380mm lungime	6	6	6
	Platforma superioara	1415mm lungime	0	0	0
25	Platforma laterala superioara A	1332mm lungime	4	4	4
	Platforma laterala superioara A	1465mm lungime	0	0	0
	Platforma laterala superioara B	1235mm lungime	0	2	4
	Platforma laterala superioara B	1500mm lungime	0	0	0
26	Suport vertical perete piscina		8	8	8
27	Protectie articulatie superioara		8	8	8
28	Protectie laterala superioara articulatie		2	4	6
29	M6 x 11 – surub		73	89	105
30	M6 – piulita		57	57	57
31	M6 – saiba		65	73	81
32	M6 – saiba		40	48	56
33	ST4.2 x 13 - surub		36	40	44

34	M4 x 10 - surub		54	60	66
35	M8 x 20 - surub		20	40	60
36	M8 - piulita		20	40	60
37	ST6.3 x 19 - surub		4	8	12

Pasul 1 – Selectarea locului potrivit

Selectaţi cu atenţie locul pentru noua dvs. piscină. Aceasta este cea mai importantă decizie pe care va trebui să o luaţi pentru a asigura siguranţa şi succesul construcţiei piscinei. Un loc incorect ar putea provoca în viitor probleme care pot provoca vătămări corporale, deces sau pierderi financiare.

Cititi cu atentie lista prezentata mai jos cand alegeti locul de instalare al piscinei.

UNELTE NECESARE

- Surubelnita cu cap stea
- Cheie mica hexagonala
- Cleste rufe
- Cutit ascutit
- Boloboc
- Unelte de sapat
- Manusi protectoare

RECOMANDAT

Teren plat, plan, ferm şi uscat, cu acces uşor la toate părţile piscinei şi expunere la lumina directă a soarelui, de preferinţă dimineaţa. Acces sigur la electricitate pentru funcţionarea pompei de filtrare şi a altor accesorii pentru piscină. Acces la sursa principală de apă. Protecţie împotriva vântului.

A SE EVITA

- Teren inclinat
- Beton,asphalt,pietris nisipos si teren mlastinos
- Aproape de constructii din lemn,ex. pergola,terasa
- Langa copaci de foioase sau frunze
- Sub cabluri si sarme de rufe
- Drenuri,fire electrice sau conducte de gaz sub amplasament
- Drenaj slab sau locatii cu risc ridicat de inundatii
- Conditii de vant puternic

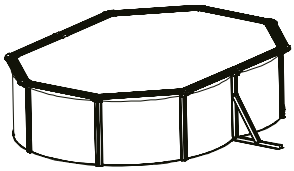

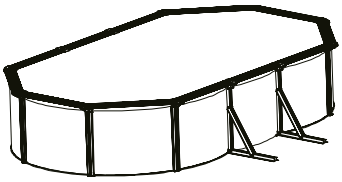

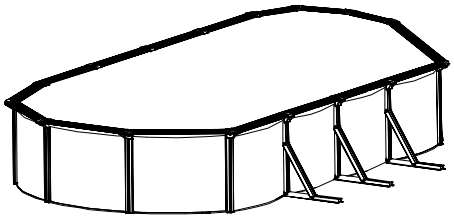

PASUL 2 – Instalarea piscinei

I. Pregatirea terenului

Pregatirea terenului este cel mai important pas inainte de instalarea piscinei.

Marcati perimetrul piscinei cu ajutorul unor tarusi. Intindeti un snur intre tarusi si marcati perimetrul piscinei cu praf de creta sau faina. Decopertati solul din interiorul zonei marcate cu 30cm in plus fata de perimetrul piscinei .

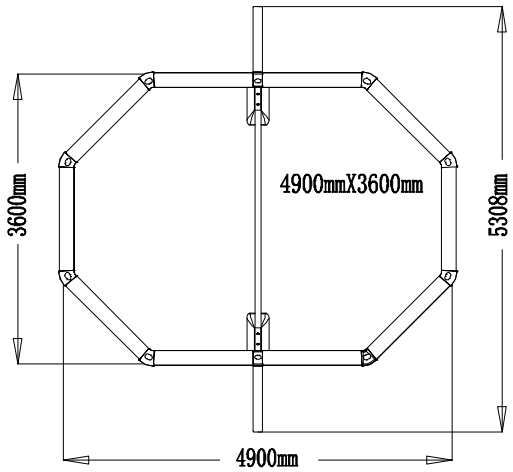

Desen 1

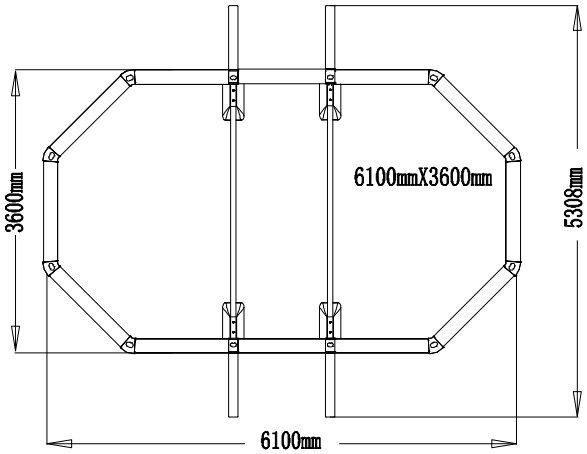

Desen 2

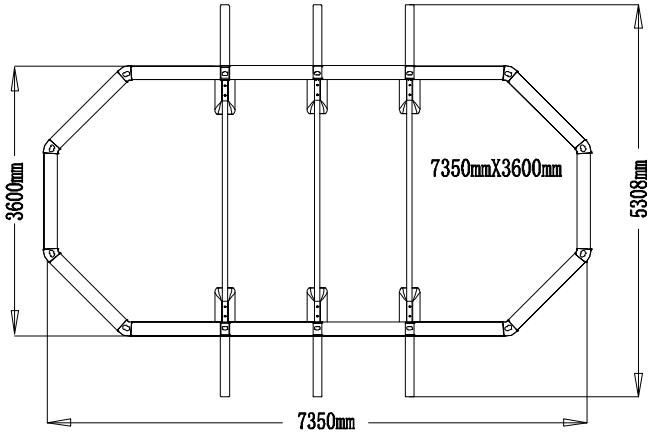

Desen 3

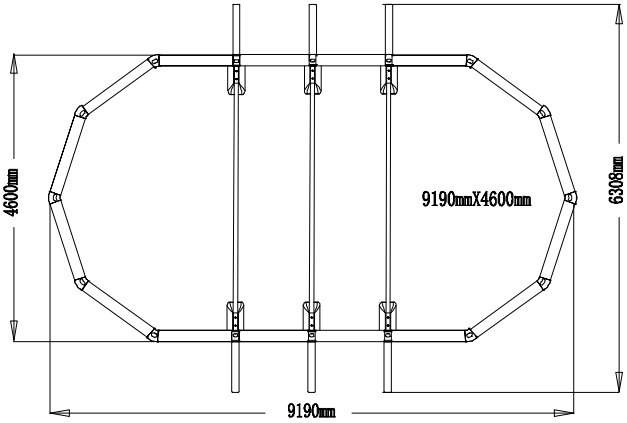

Desen 4

II. Nivelarea locului

AVERTIZARE

Nivelarea este extrem de importanta: alocati cat mai mult timp posibil pentru a efectua un amplasament stabil si bine nivelat. **Utilizati un dreptar aszat pe un punct drept pentru a va asigura ca amplasamentul este bine nivelat,plat si solid** (vezi desen 5). Piscina contine o cantitate mare de apa si mii de kilograme ca greutate. În cazul în care piscina se prăbușește din cauza terenului neamenajat, aceasta ar putea provoca multe daune materiale și chiar rănirea oamenilor sau moartea!

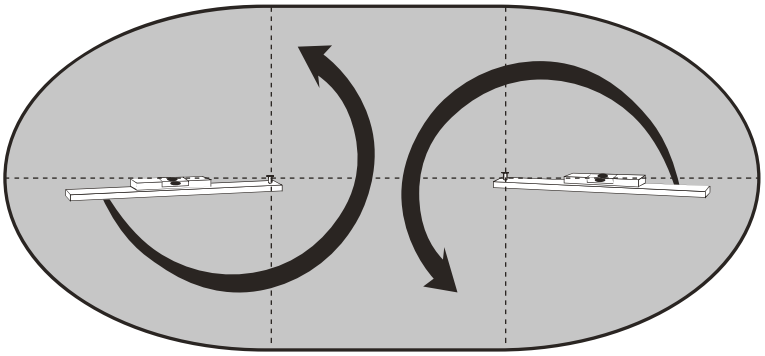

Desen 5

Indepartati terenul mai inalt decat sa adaugati unplutura peste terenul mai jos (vezi desenul 6).

AVERTIZARE

Indepartati iarba si pietrele din perimetru. Folositi materialul geotextile pentru a va asigura ca iarba nu patrunde in membrane piscinei si in acest fel nu va provoca daune.

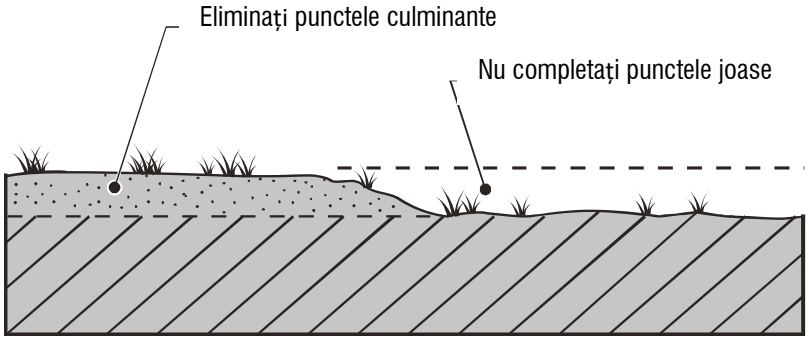

Desen 6

Raspanditi un strat subtire de nisip fin peste zona de fundare. Nivelati acest strat uniform (vezi desenul 7).Odata ce ampalsamentul a fost curatat si nivelat,este timpul sa incepeti asamblarea cadrului piscinei.

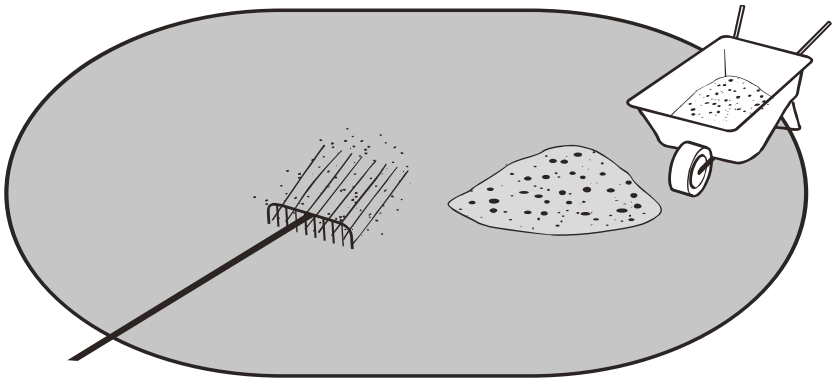

Desen 7

III. Asamblarea cadrului piscinei

Suportul cadrului lateral al peretelui piscinei este format dintr-un cadru stanga si unul dreapta conectate printr-un cordon de otel (vezi desen 8).

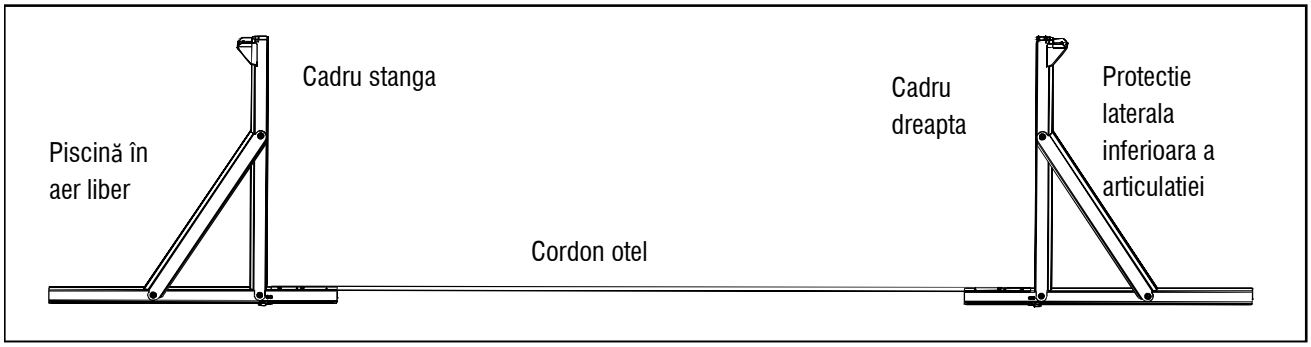

Desen 8

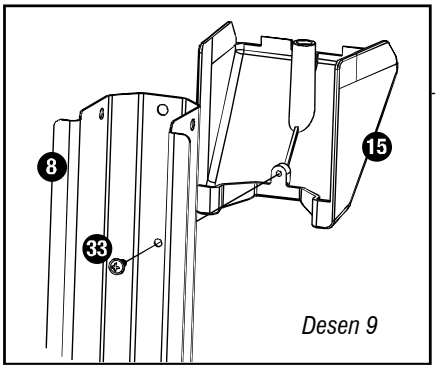

Desen 9

1. Conectati protectia articulatiei laterale inferioare la parta superioara a grinzii laterale verticale

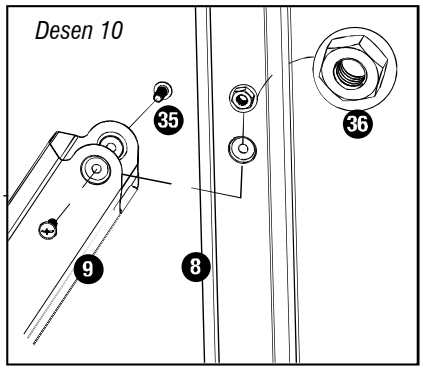

Desen 10

2. Conectati grinda laterala unghiulara la grinda laterala verticala

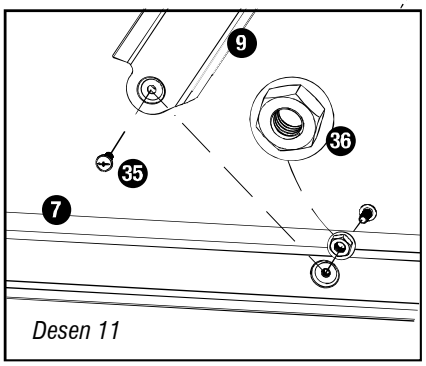

Desen 11

3. Conectati capatul inferior al grinzii laterale unghiulare la grinda laterala orizontala

Conectati ambele piese metalice laterale inferioare A si B la grinda laterala orizontala

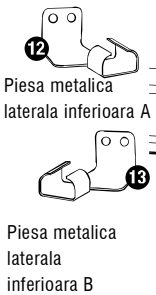

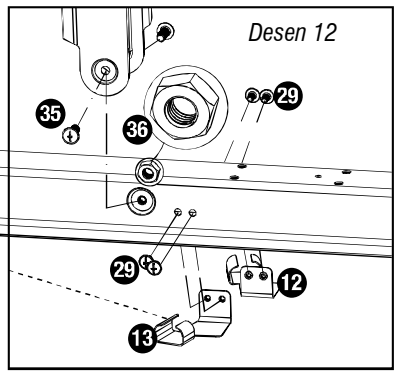

Desen 12

4. Conectati capatul inferior al grinzii laterale vertical la grinda laterala orizontala

Grinda laterala unghiulara
Grinda laterala
Grinda laterala orizontala
1
2
3
4
9
8
7

1. Conectati cordonul de otel la fiecare capat al cadrelor laterale din stanga si din dreapta (vezi desen 13 si 14). Asigurati-va ca mansonul din PVC ,furnizat in pachet,acopera cordonul de otel. Acest lucru va proteja membrana piscinei de daune.

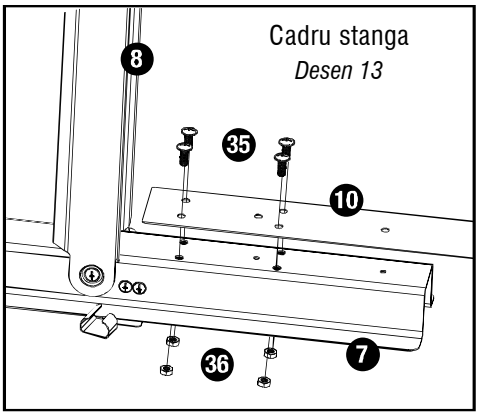

Cadru stanga
Desen 13

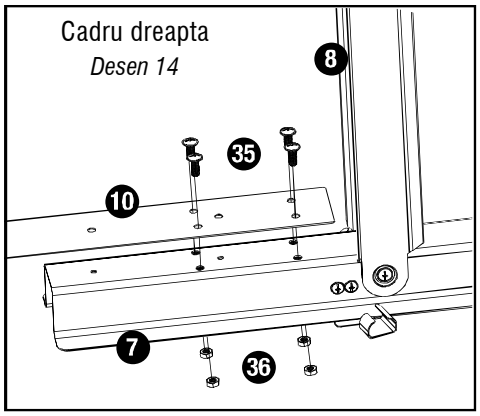

Cadru dreapta
Desen 14

IV. Configurarea sinei de perete a piscinei si a conectorilor sinei

1. Pozitionati cadrul peretelui lateral stanga si dreapta in mijlocul zonei pregatita (vezi desen 15)
2. Asezati sinele in jurul zonei in care urmeaza sa fie instalat peretele piscinei(vezi desen 15)
3. Conectati sinele cu ajutorul a doi conectori pentru sina (vezi desen 16) si lasati un spatiu de 1.5 cm intre fiecare conexiune(vezi desenul 17)
4. Conectati terminatiile laterale la partea laterala inferioara a piesei metalice A si B de fiecare parte a suportului cadrului de perete al piscinei(vezi desenul 18)

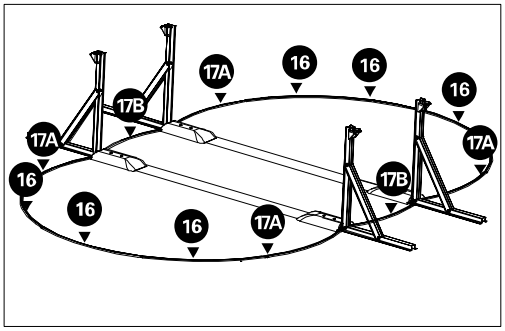

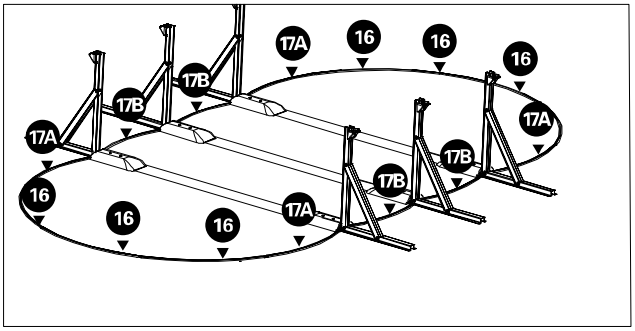

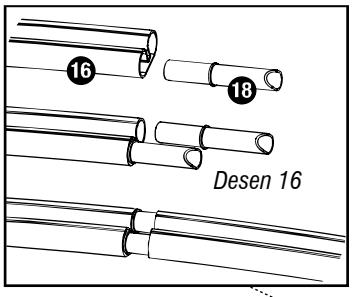

Desen 16

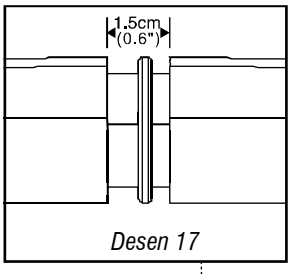

Desen 17

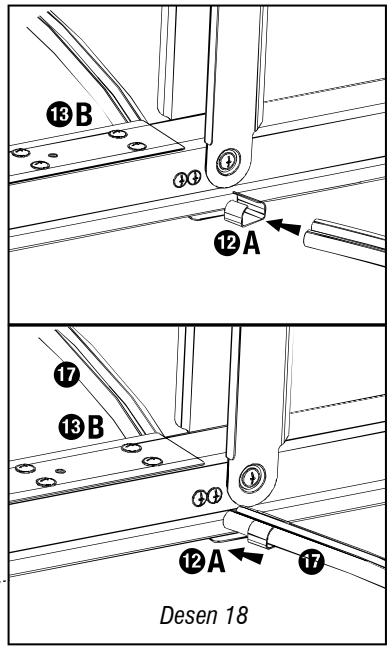

Desen 18

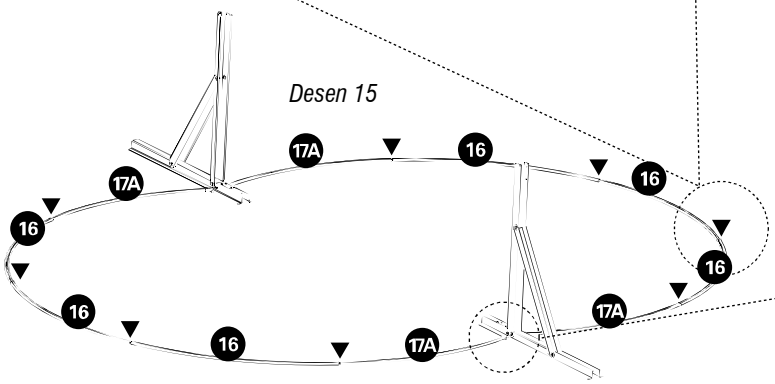

Desen 15

5. Asezati partea inferioara de metal intre imbinarile sinelor,cu capatul triunghiular indreptat spre peretele piscinei (vezi desen 19).

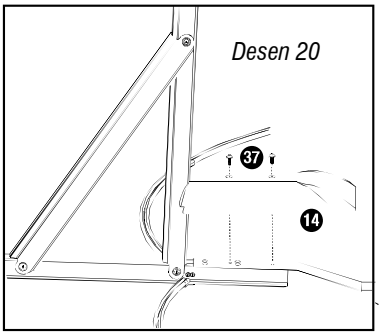

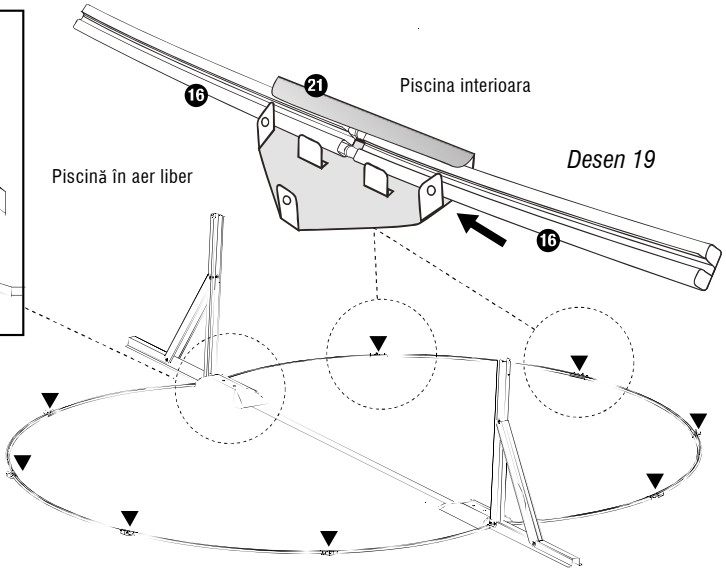

6. Asezati protectia interioara inferioara peste cordonul de otel si insurubati-o in grinda laterala orizontala.
Nota: asigurati-va ca mansonul din PVC acopera cordonul de otel pentru a prevenii rugina sau daune asupra piscinei (vezi desen 20)

Este recomandat să purtați mănuși de protecție atunci când manipulați peretele metalic.

7. Asezati peretele metalic al piscinei cu orificiul skimmerului in partea de sus,pe o bucata de carton sau lemn in timpul instalarii. Nota: Pozitionati peretele piscinei cu orificiul skimmerului in directia in care se va monta sistemul de filtrare (vezi desen 21)

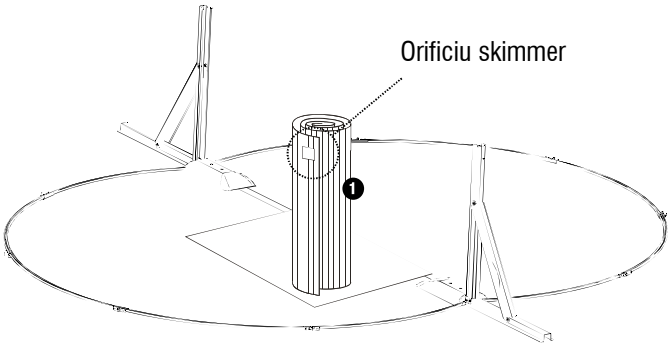

Desen 21

8. Asezati capatul peretelui piscinei in piesa metalica laterala inferioara in golul din sina. Asigurati-va ca locatia pregatita nu este predispusa la conditii constante de vant. Continuati derularea si pozitionarea marginii inferioare a peretelui piscinei pana cand toata lungimea peretelui este asezata in sina (vezi desenul 22).

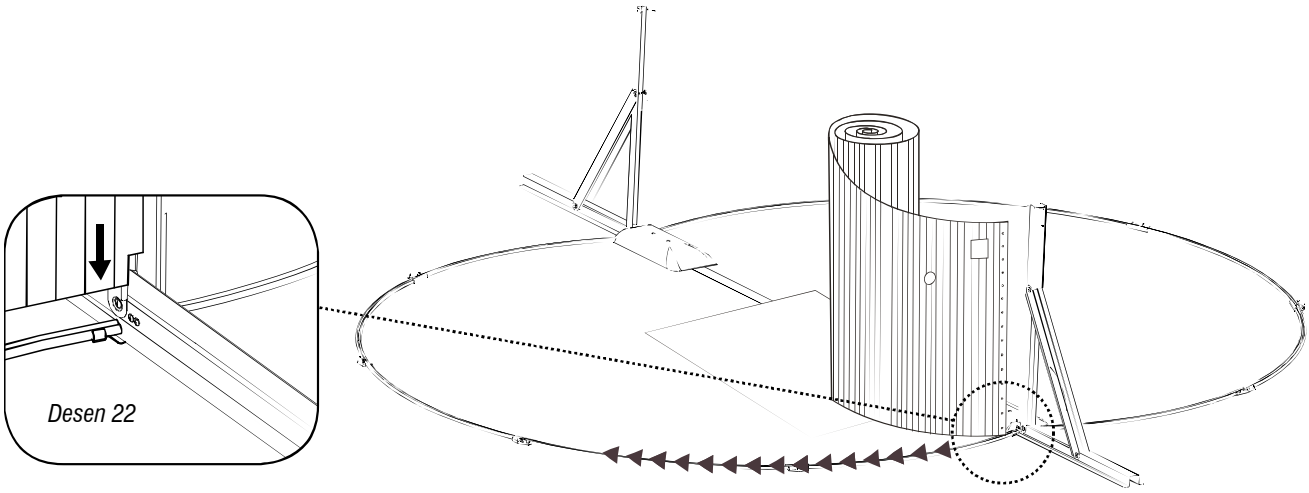

9. Pe partea opusa a peretelui piscinei,ridicati cu grija si asezati peretele intre cadrul de sustinere lateral si protectia interioara a fundului .
   Nota: Exista o sectiune decupata din peretele piscinei care va permite peretelui sa se aseze peste grinda suportului orizontal (vezi dsenul 23).

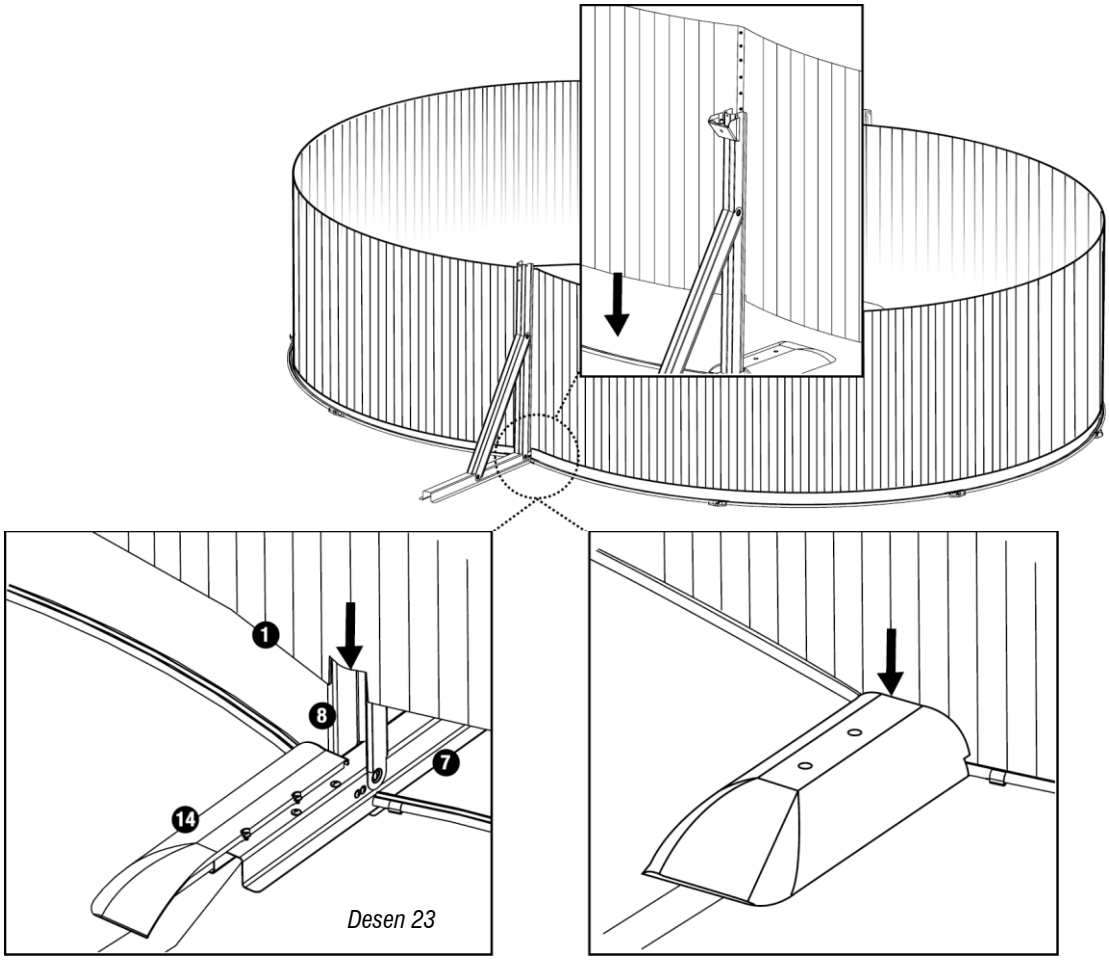

Desen 23

10. Aliniati cele doua capete ale peretelui piscinei,apoi incepeti introducerea si strangerea manuala a fiecarui surub si piulita pana cand intreaga lungime a imbinarii este asamblata (vezi desen 24). Nu strangeti complet suruburile inainte de a verifica daca peretele este la locul si nivelul corect si ca nu s-au produs daune la peretele piscinei in timpul montajului.
    Nota: In aceasta etapa,se recomanda asamblarea scarii piscinei pentru a avea acces in interiorul si exteriorul piscinei.

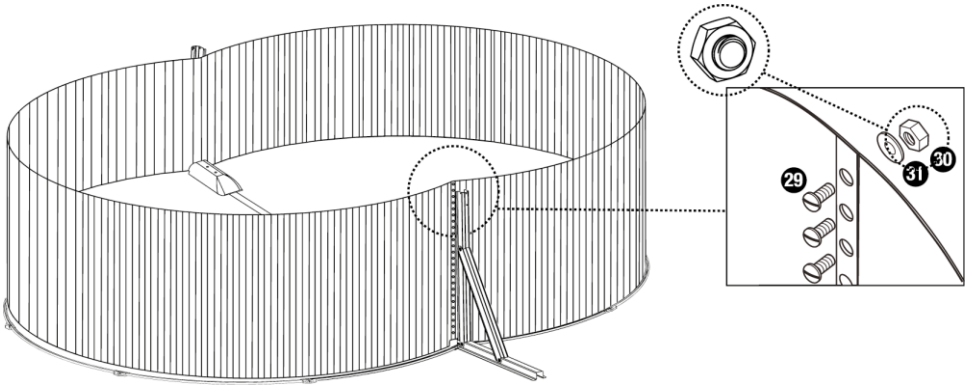

Desen 24

V. Masurarea peretelui piscinei

AVERTIZARE

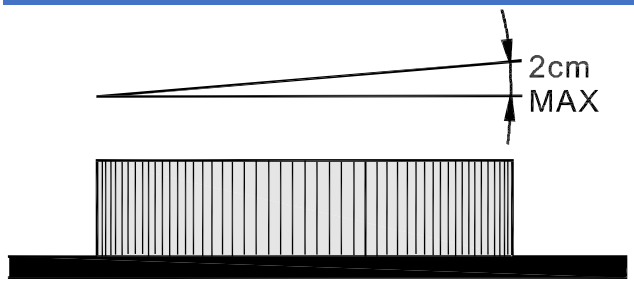

Un bazin care nu este plan este foarte periculos și se poate prăbuși în orice moment.

Desen 25

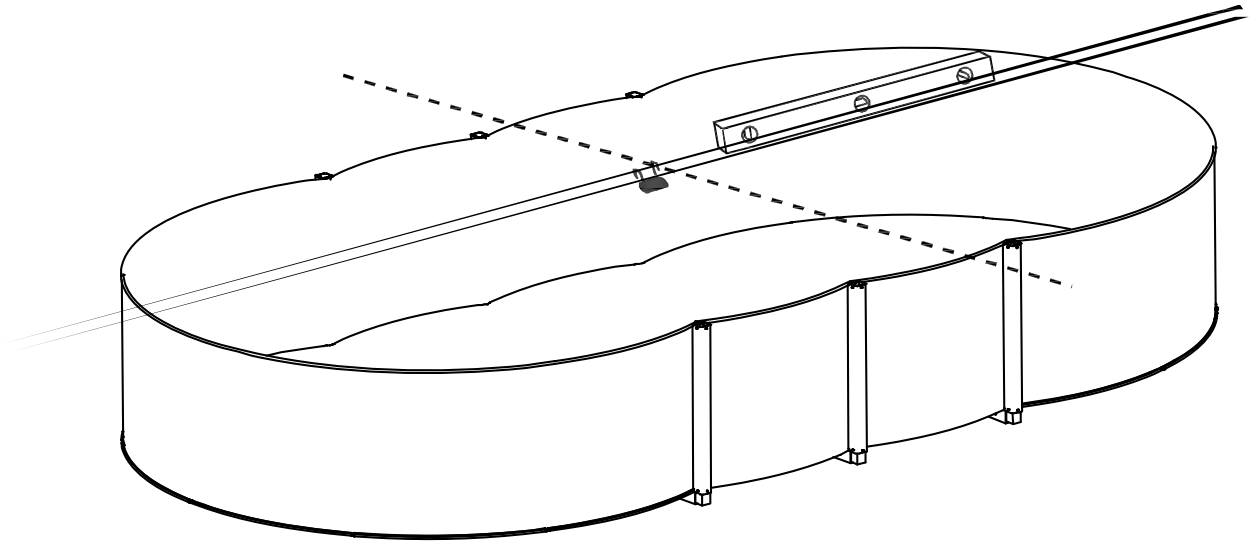

Desen 26

Verificați nivelul peretelui piscinei plasând o grindă de lemn pe diametrul piscinei și poziționând nivelul pe partea superioară a grinzii (vezi desenul 25). Dacă abaterea este mai mare de 2 cm (vezi desenul 26), locul solului trebuie să fie nivelat din nou. De asemenea, verificați dacă piscina este ovală și măsurați diametrul în anumite puncte pentru a vă asigura că diferențele fiecărui diametru măsurat sunt în limita a 2 cm.

Daca planeitatea nu corespunde specificatiilor,atunci zona trebuie nivelata din nou.

AVERTIZARE

Este recomandat să nu pierdeti niciuna dintre componente atunci când dezasamblați peretele piscinei pentru a corecta nivelul solului.
Odată ce măsurătorile și nivelurile sunt corecte și toate piulițele și șuruburile sunt strânse, acoperiți capetele șuruburilor expuse cu banda autoadezivă (vezi desenele 27 si 28).

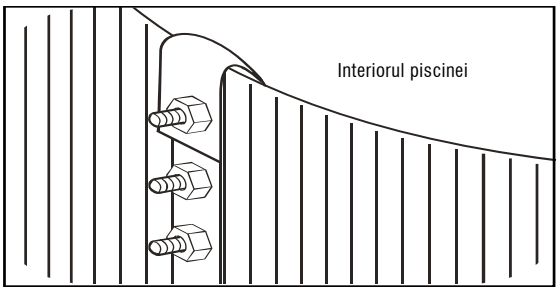

Desen 27

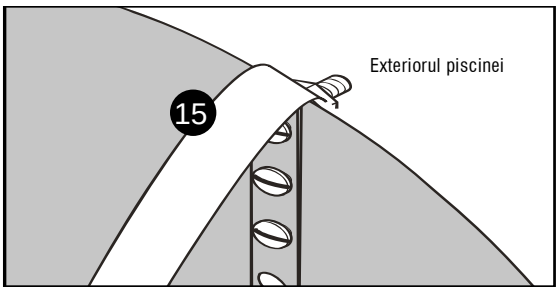

Desen 28

VI. Realizarea unui strat protector de nisip la baza piscinei

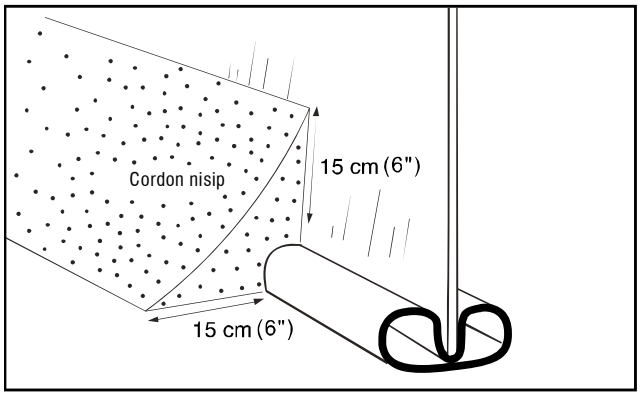

Desen 29

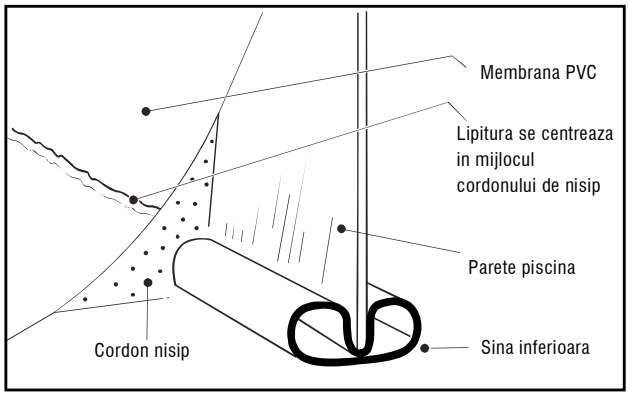

Desen 30

Pentru a proteja membrana împotriva şinei inferioare a peretelui piscinei, se recomandă crearea unui înveliş protector din nisip fin la baza peretelui piscinei (vezi desenele 29 şi 30). Dimensiunea trebuie să fie înălţime 15 cm x latime15 cm, astfel încât să etanşeze complet şina, dar să nu distorsioneze membrana piscinei.

VII. Fixarea membrane PVC

Montaţi membrana din PVC într-o zi caldă şi însorită, de preferinţă peste 22 ° C.Descfasurati membrana din PVC şi puneţi-o la soare timp de 2 ore. Acest lucru ajută la înmuierea PVC-ului. Dacă temperatura este sub 16 ° C, membrana din PVC va fi dura şi rigida şi greu de manevrat.

Aşezaţi membrana în centrul piscinei în interiorul peretelui piscinei. Extindeţi-l uniform până când cusătura ajunge la baza piscinei unde se află stratul protector de nisip. Neteziţi toate pliurile membranei. Îndreptaţi membrana din PVC şi păstraţi-o perpendicular pe sol. Întindeţi căptuşeala piscinei pe peretele piscinei.

Ar trebui să existe o suprapunere de 8 cm din înălţimea peretelui piscinei (vezi desenele 31 şi 32). Ţineţi suprapunerea în loc cu cârlige pentru haine.

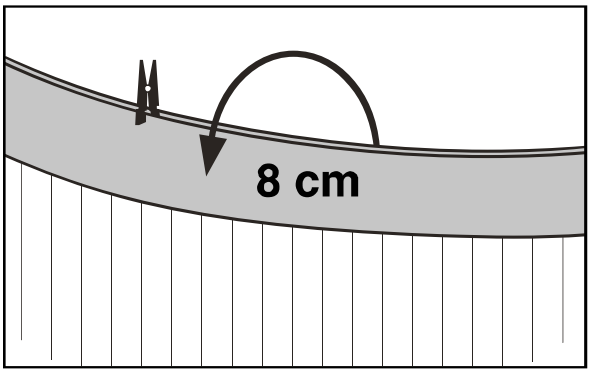

Desen 31

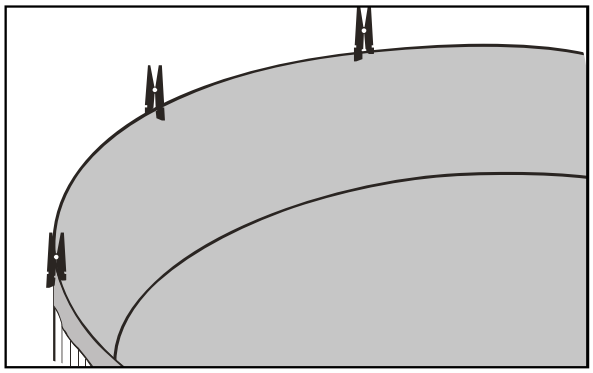

Desen 32

Verificaţi dacă membrana piscinei este poziţionată uniform de-a lungul perimetrului. Îndoiţi uniform lungimea excesivă a membranei în cazul în care aceasta este puţin slaba. Verificaţi dacă suprapunerea este uniformă. Dacă membrana piscinei este uşor scurtă, aceasta trebuie coborâtă şi inversata.

Umpleţi piscina cu apă la o înălţime cuprinsă între 3 şi 5 cm pentru a netezi membrana pe peretele piscinei. Verificaţi dacă apa este la nivel, dacă nu, trebuie să dezasamblaţi membrana piscinei şi peretele pentru a accesa şi a nivela zona solului.

Scoateţi clestii de rufe unul câte unul în timp ce aplicaţi sina de fixare (vezi desenul 33). Conectaţi o altă sina de fixare, continuaţi în jurul cercului până când toate sinele de fixare sunt unite. În cele din urmă, aplicaţi sinele rotunde pe sinele de fixare.

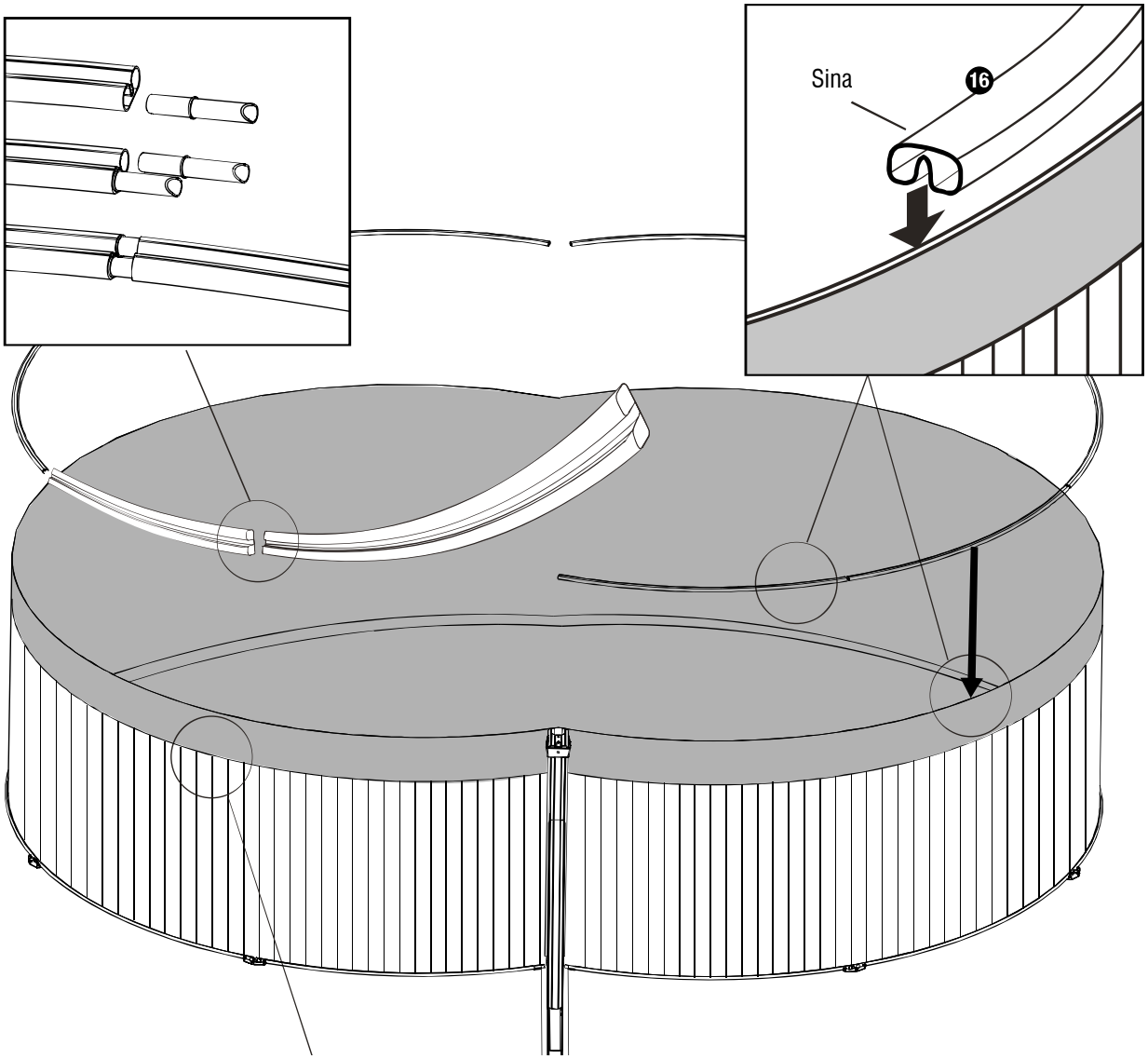

Atentie! Nu taiati excesul de membrana de peste peretele piscinei. Daca taiati excesul va ingreuna montajul piscinei

Desen 33

Fixaţi toate şinele superioare pe partea superioară a peretelui piscinei şi asiguraţi-vă că toate stau corect.

VIII. Instalarea pieselor metalice superioare si laterale

Agatati piesele metalice superioare peste sina superioara intre conexiunile sinei si aliniati-le cu piesele metalice inferioare (vezi desenul 34).

Asezati piesele metalice laterale peste partea superioara a grinzilor laterale verticale si a sinei apoi fixati-le cu suruburile corespunzatoare (vezi desenul 35).

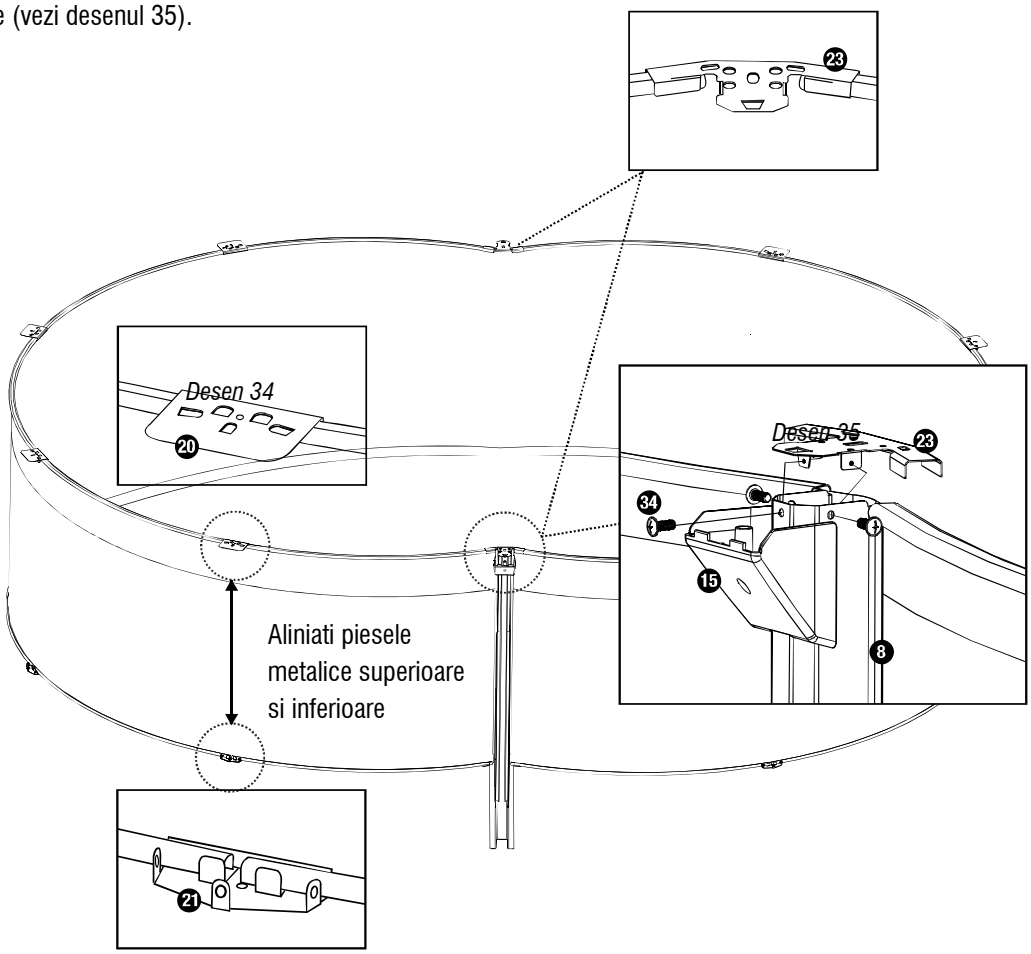

Asezati cele doua platforme superioare laterale deasupra sinelor si aliniati gaurile deasupra piesei metalice superioare. Folosind patru suruburi,saibe plate,saibe grover, atasati platformele superioare la piesa metalica superioara prin insurubare manuala. Asezati o alta platforma superioara la capatul uneia din platformele superioare laterale si fixati cu ajutorul suruburilor corespunzatoare. Continuati acest proces pana cand toate platformele superioare sunt atasate la toate piesele metalice superioare (vezi desen 36, 37 si 38).
Verificati alinierea dar nu strangeti.

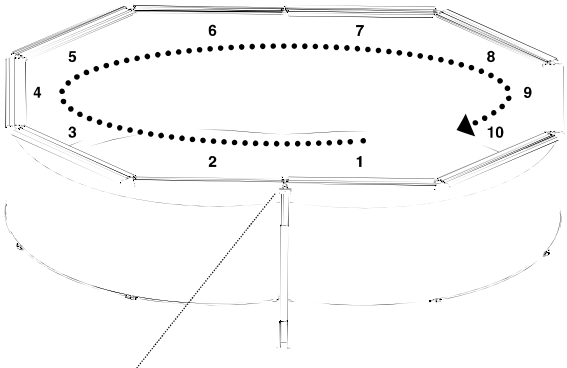

Desen 36

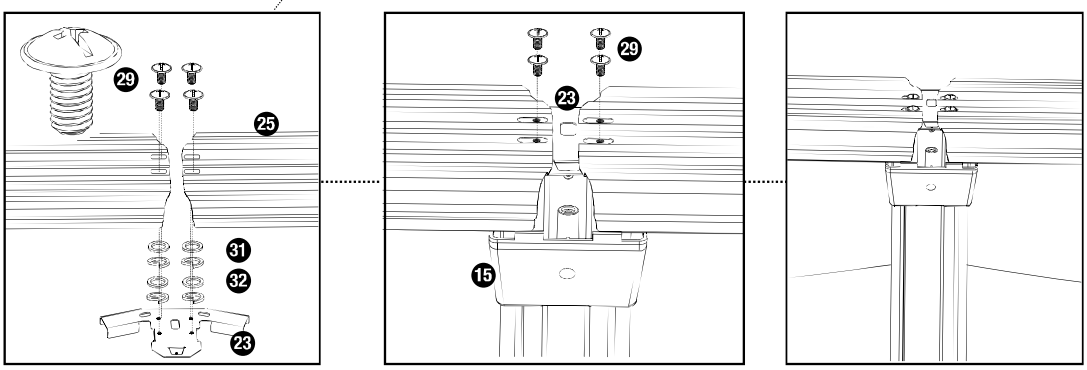

Desen 37

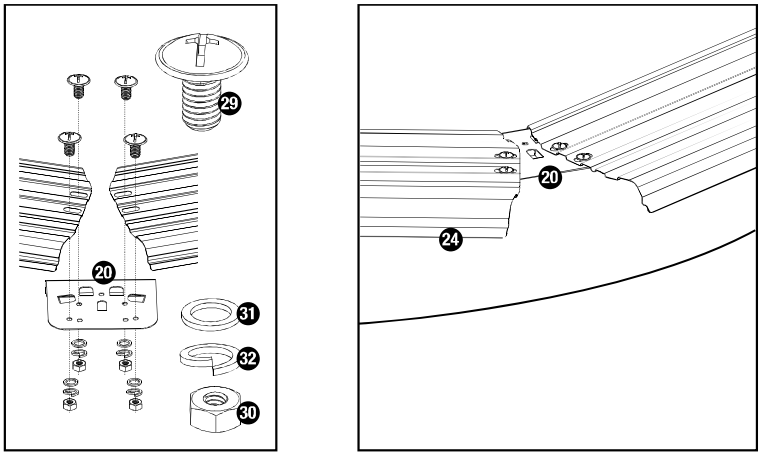

Desen 38

IX. Asamblarea suportilor verticali

Atasati protectia articulatiei inferioare pe suportul vertical folosind suruburile furnizate(vezi desen 39). Aliniati toate gaurile suportilor verticali cu piesele metalice superioare si inferioare. Fixati suportul vertical pe piesele metalice superioare si inferioare si insurubati manual. Continuati acest proces in jurul piscinei pana cand toti suportii verticali sunt atasati. Verificati si reglati alinierea tuturor suportilor verticali asigurandu-va ca sunt verticali si drepti,apoi strangeti toate suruburile de sus si de jos (vezi desenul 40).

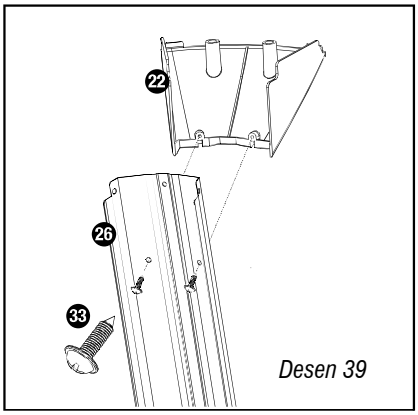

Desen 39

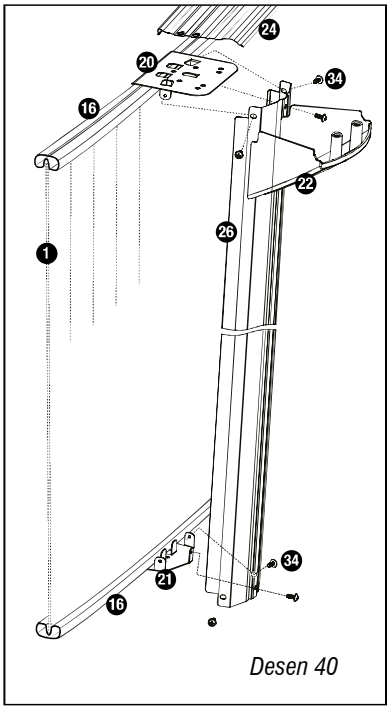

Desen 40

X. Montare capacelor de protectie ale articulatiilor

Prindeti capatul,fara surub,al protectiei articulatiei peste imbinarea platformei superioare si fixati celalalt capat cu suruburile furnizate. Folosind aceeasi metoda fixati toate protectiile superioare peste platforma superioara. Nu strangeti prea mult! (Vezi desenul 41 si 42)

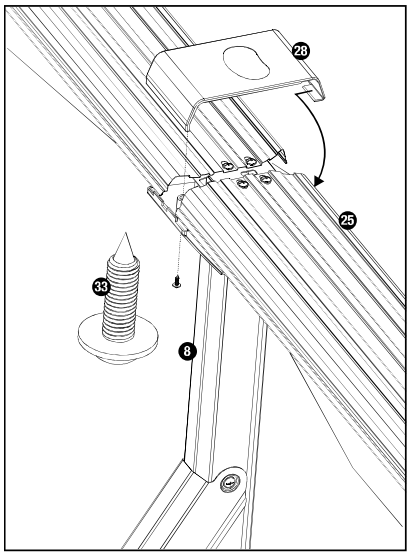

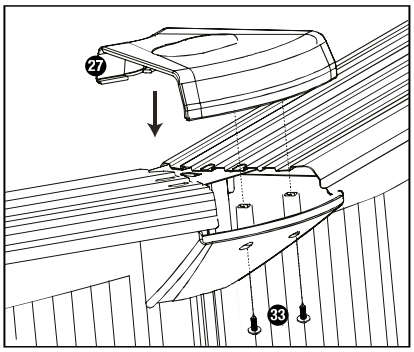

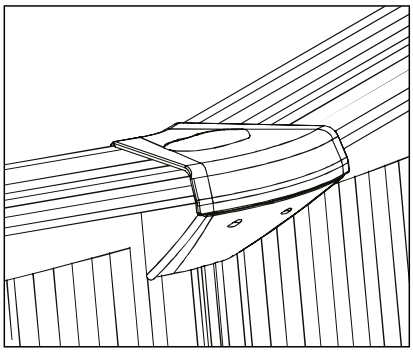

Desen 42

Desen 41

XI. Verificati toate conexiunile si articulatiile

În acest moment, verificaţi toate conexiunile şi înşurubaţi şuruburile slabe, fără a strânge prea mult. Înlocuiţi componentele deteriorate şi reparaţi toate rupturile şi găurile cu plasturele de reparaţii (vezi desenul 43).

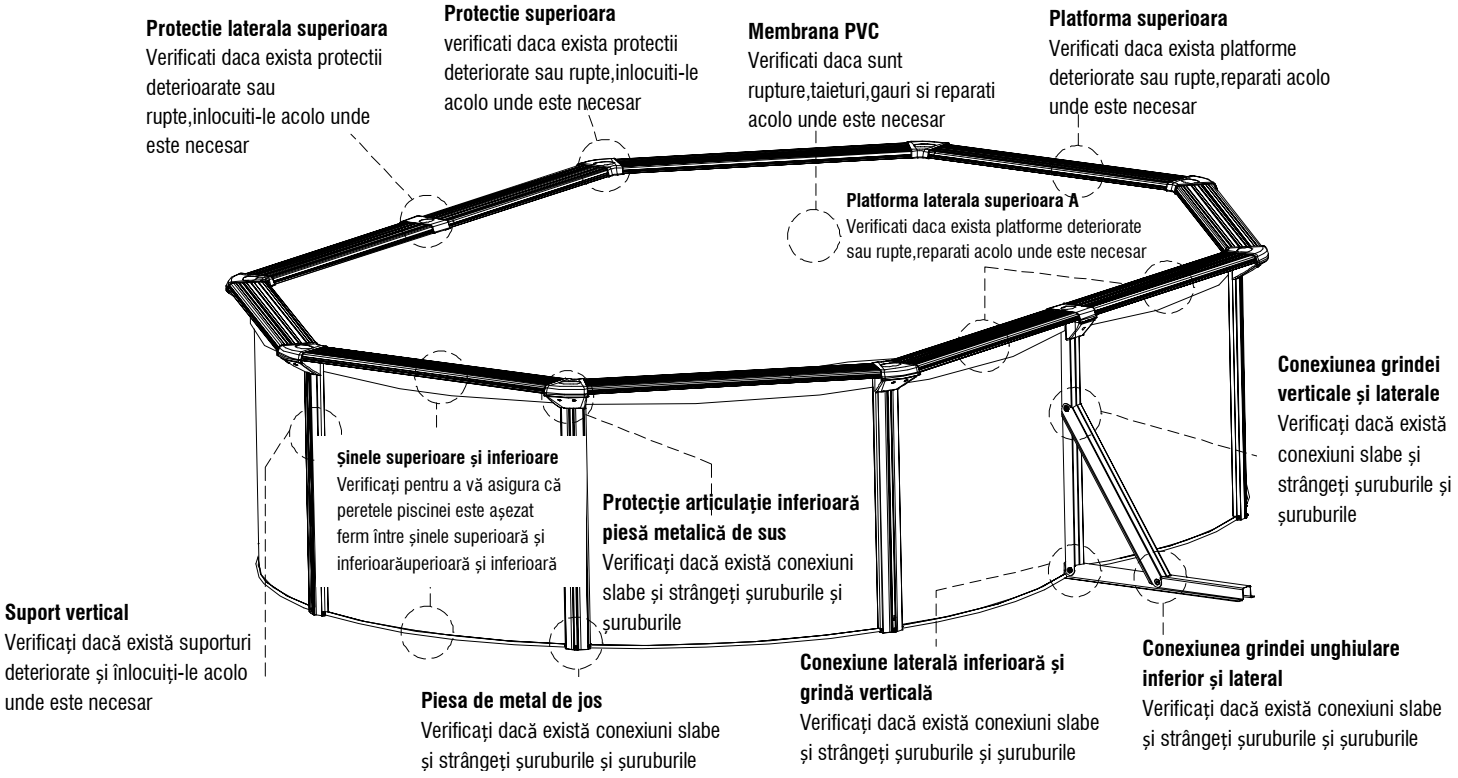

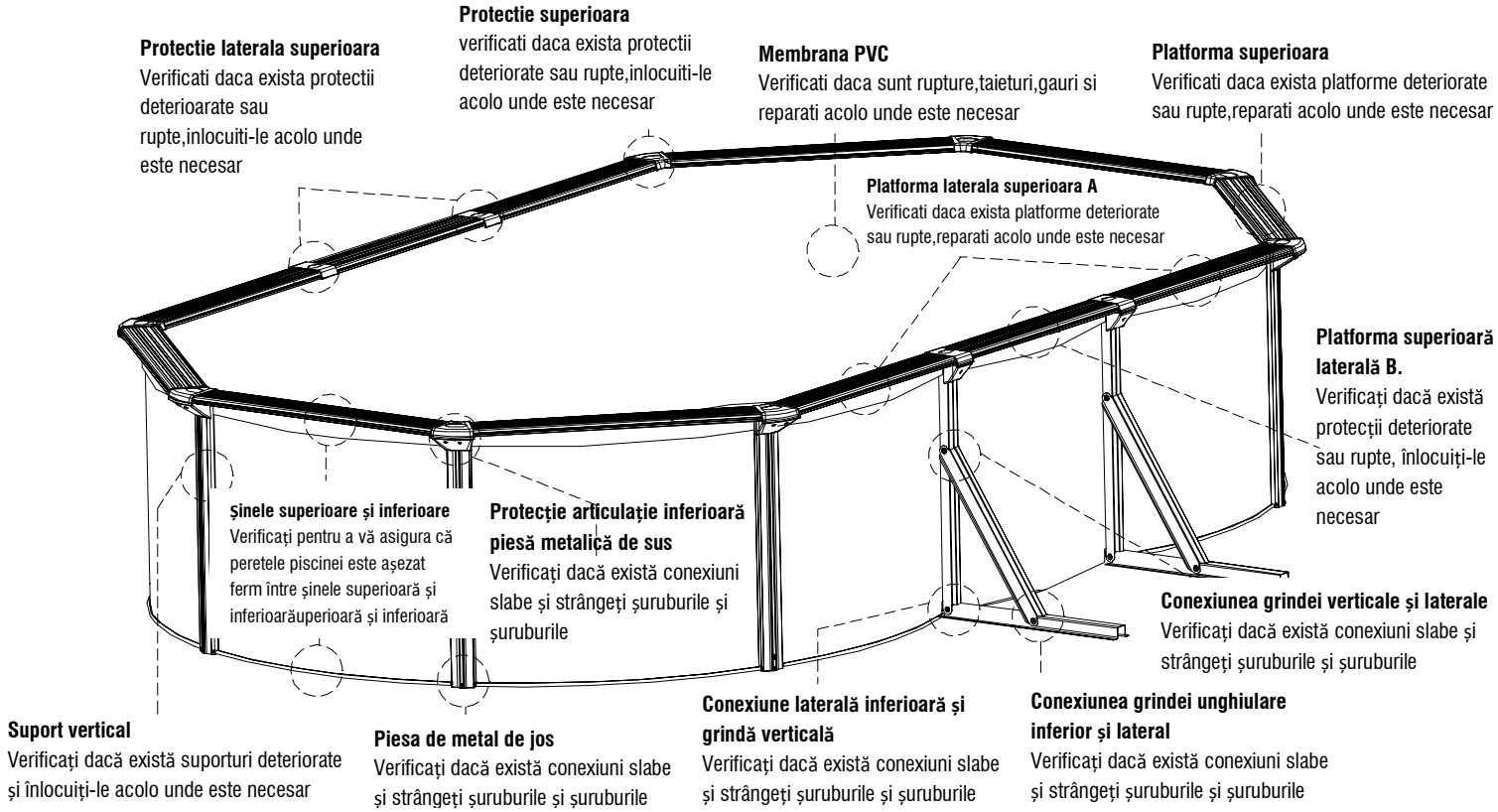

Desen 43

XII. Fixarea skimmerului

Pentru a preveni rugina, toate marginile tăiate trebuie acoperite cu bandă de vinil sau vopsea antirugină. Începeți să instalați skimmerul de perete. Urmați instructiuniile de montaj pentru skimmer furnizate separat.

PASUL 3 – Umplerea piscinei cu apa

Înainte de a umple piscina cu apă, verificați cu atenție dacă există șuruburi slabe, găuri sau rupturi în membrana. Umpleți piscina până la jumătatea skimmerului, până la nivelul maxim al apei sau la cel puțin 15 cm de partea superioară a peretelui (vezi desenul 44) asigurându-vă că apa pătrunde în skimmer.

AVERTIZARE

Pentru a evita defectiuni nu lasati niciodata piscina goala.

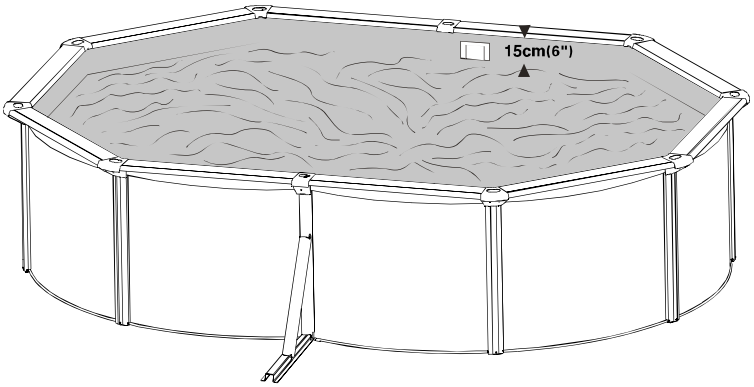

Desen 44

AVERTIZARE

Pompa de filtrare trebuie oprita daca exista inotatori in piscina! Urmati instructiunile de asamblare din manualul anexat al monoblocului de filtrare.

PASUL 4 – Intretinerea piscinei

1. Păstrați întotdeauna piscina curată și aplicați substanțele chimice corecte. Apa neigienică este un pericol grav pentru sănătate
2. Mentineti nivelul pH-ului apei in piscina intre 7.2 si 7.6
3. Cereți mai întâi sfatul furnizorului dvs. dacă doriți să vă modificați sistemul de filtrare
4. Curatati in mod regulat membrane PVC cu perii non-abrazive sau cu un aspirator pentru piscina
5. Porniți sistemul de filtrare cu cel puțin o zi înainte de a utiliza piscina. Acordați suficient timp pentru a vă asigura că apa din piscină este complet filtrată înainte de utilizare
6. Asigurați-vă că nivelul apei este la 15 cm de la partea superioara a piscinei

Nota

- Informatiile din acest document pot varia din descrierea editorului, fara o notificare, simultan cu modificarile produsului in cauza in acest document:va fi obligatia clientului sa verifice,la plasarea comenzii, daca produsul corespunde conform fisei informative a acestuia .
- Orice scheme tehnice reproduse in acest documenta u o valoare pur informativa si nu sunt valabile in scopuri de reglementare.

C.P.A. S.R.L.

MANUAL FILTRU CU NISIP

Ghid de montaj si instalare pentru piscinele supraterane

CITITI ACEST MANUAL CU ATENTIE SI PASTRATI-L PENTRU O UTILIZARE VIITOARE

Traducere dupa versiunea originala.

Atentie

Înainte de asamblarea și utilizarea acestui produs, citiți cu atenție și urmați toate precauțiile și avertismentele importante din acest manual. Nerespectarea acestor instrucțiuni poate deteriora produsul sau poate provoca vătămări corporale grave sau moartea.

Datorită evoluției tehnice constante a acestui produs, ne rezervăm dreptul de a încorpora modificări ale produsului pentru îmbunătățirea acestuia.

Citiți întotdeauna instrucțiunile înainte de a utiliza echipamentul și înainte de a continua cu instalarea sau cu operațiile de asamblare și demontare. Păstrați instrucțiunile.

Acest echipament nu este destinat utilizării de către persoane (copii cu vârsta sub 8 ani inclusiv) cu abilități fizice, mentale și senzoriale afectate sau cu lipsă de experiență și cunoștințe adecvate, cu excepția cazului în care sunt supravegheați și instruiți pentru utilizarea în siguranță a echipamentelor și dacă riscurile asociate au fost înțelese.

Introducere

Manipularea acestui produs este simplă și cu dificultăți reduse dacă se respectă următoarele instrucțiuni și precauții. De aceea, vă rugăm să citiți cu atenție următoarele informații înainte de a începe instalarea..

Pentru ca monoblocul de filtrare să funcționeze, este necesar un skimmer (un dispozitiv pentru aspirarea suprafeței apei piscinei). Poate fi un skimmer integrat în peretele de oțel sau un skimmer ridicat fixat pe peretele de oțel.

Pentru a comanda piese de schimb, contactați furnizorul dvs. indicând tipul și numărul de referință cu data cumpărării.

Detalii de siguranta pentru sistemul electric

1. Instalatia electrica trebuie realizata de un electrician autorizat. Un comutator diferential automat (30mA) trebuie sa protejeze sursa de alimentare.
1. In plus, conexiunile trebuie sa fie conforme cu directiva VDE.
2. Nu vor fi acceptate reclamatii pentru consecintele provocate din cauza instalarii si punerii in functiune incorecta sau pentru nerespectarea instructiunilor la care este supus sistemul electric .
3. Cablul de alimentare nu trebuie ingropat.
4. Verificati cablul de alimentare periodic,sa nu fie deteriorat (de exemplu din cauza masinii de tuns iarba). Orice cablu de alimentare deteriorat trebuie inlocuit imediat.
5. Tineti copiii departe de toate aparatele electrice.Nu permiteti niciodata copiilor sa foloseasca acest echipament.Parintii sunt responsabili pentru copii lor.
6. Nu utilizati sistemul in timp ce piscina este utilizata.

Alegerea locului pozitionarii monoblocului de filtrare

Determinati pozitia monoblocului intre skimmer si duza de refulare a pompei cu o distanta minima de 3.5m fata de peretele piscinei. Taiati zona de iarba (daca este cazul) in functie de dimensiunea monoblocului si apoi nivelati zona. Se recomanda amplasarea monomblocului pe placi de beton sau similare. Monoblocul de filtrare nu trebuie ,in nici un caz, sa fie pozitionat sub sau direct pe sol (risc de inundatii sau supraincalzire a motorului).

Dacă piscina este total sau parțial subterană, monoblocul trebuie instalat într-o groapă de filtrare de pe partea piscinei. Când monoblocul este instalat într-o groapă de filtrare, este necesar să vă asigurați că nu există pericolul de inundații.

Este recomandat să aveți un strat de pietre mici la baza gropii pentru a asigura un bun drenaj al apei de ploaie și evacuarea oricărei ape prezente în zonă. De asemenea, se recomandă instalarea unei pompe submersibile cu întrerupător plutitor în caz de inundație.

Verificați dacă sistemul nu este sigilat ermetic în vreun fel, acest lucru ar putea deteriora pompa din cauza formării condensului. Dimensiunea gropii trebuie să fie suficient de mare pentru a permite întreținerea sau repararea monoblocului.

Instalarea filtrului/pompei

Înainte de a instala monoblocul de filtrare, identificați locul în care ar trebui instalat, deoarece odată umplut cu nisip, filtrul este dificil de deplasat datorită greutății sale.

Monoblocul de filtrare este compus din (desen 1):

1. pompa
2. vana cu 6 pozitii
3. garnitura
4. guler de inchidere
5. bazin de filtrare
6. tub colector
7. colectoare mici
8. dop de scurgere
9. dop tub colector
10. baza de fixare
11. tub flexibil

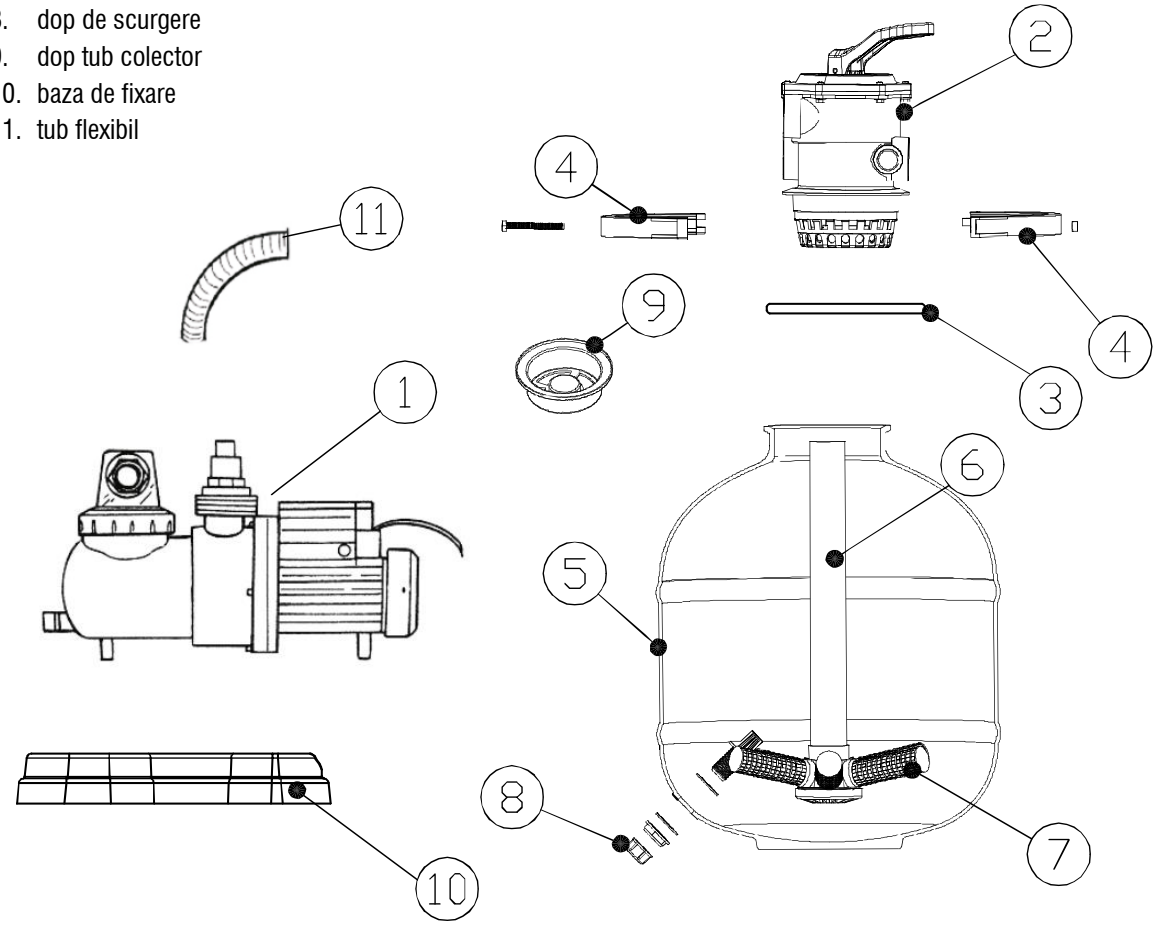

Desen 1

Instalarea pieselor filtrului

Scoateţi cu grijă toate componentele din pachet şi verificaţi dacă nimic nu este deteriorat. Dacă dispozitivul este deteriorat, contactaţi imediat distribuitorul de la care a fost efectuată achiziţia.

1. Introduceti tubul colector in bazinul de filtrare (desen 2) si insurubati restul colectoarelor mici in acesta (desen 3).
2. Asezati tubul colector pe fundul bazinului si umpleti-l pe jumatate cu apa pentru a-l stabiliza.Asigurati-va ca este bine centrat la baza bazinului su ca surubul de purjare este strans.
3. Pozitionati dopul colectorului la gura bazinului,asigurandu-va ca teava este centrata cu colectorul.
4. Umpleţi filtrul cu nisip până la 3/4 înălţime (granulatia ideală: 0,7 - 1,2 mm; cantitate: în funcţie de dimensiunea filtrului) (desen 4).
5. Acum, puneţi partea superioară a filtrului sau vana cu 6 pozitii cu îmbinarea pe marginea superioară a filtrului. Conexiunea dintre partea superioară a filtrului sau vanei se face cu gulerul. Gulerul este fixat cu un şurub şi o piuliţă (vezi desenele 5 şi 6).

Desen 2

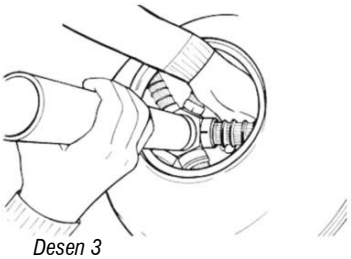

Desen 3

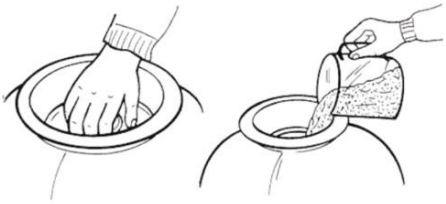

Desen 4

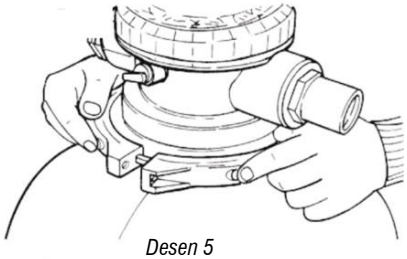

Desen 5

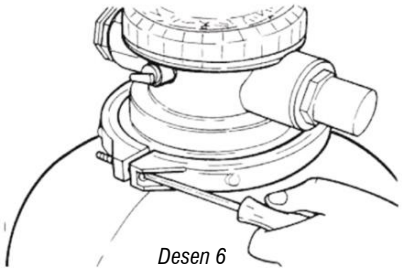

Desen 6

Conectarea conductelor la pompa

1. Circuit skimmer: conectați skimmerul la conexiunea frontală a pompei.
2. Furtun de racordare: Conectați racordul superior al pompei la racordul etichetat POMPA de pe vana cu 6 pozitii.
3. Furtun de întoarcere: conectați conectorul vanei cu 6 pozitii numit RETURN cu duza de refulare de pe peretele piscinei. Fixați toate conexiunile cu cleme metalice.
4. Furtun de apă uzată: conectați COUNTERWASH la canalizare sau gazon. Conexiunea tubului se face cu cleme metalice.

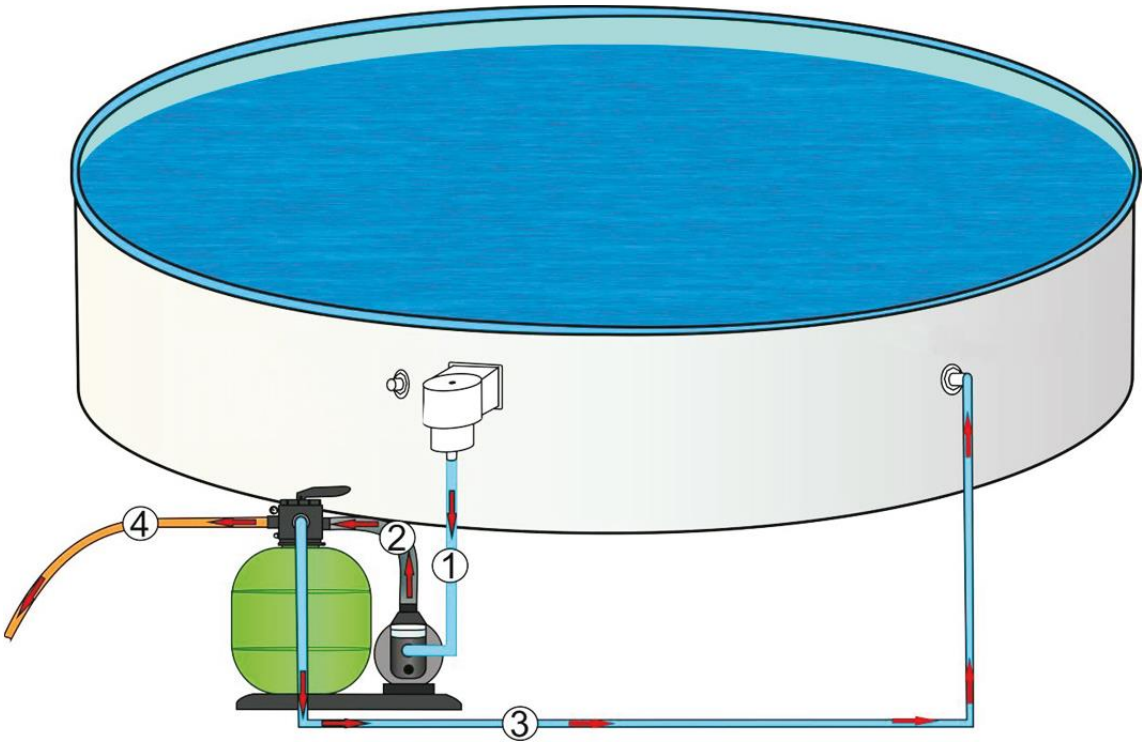

Pornirea filtrului/pompei

1. Înainte de a pune în funcțiune filtrul monobloc, asigurați-vă că este situat în afara piscinei și la un nivel inferior nivelului apei piscinei. Conexiunile flexibile trebuie să fie bine conectate și fixate.
2. Piscina trebuie să fie umplută cu apă până la jumătatea inaltimii skimmerului. Apa trebuie să circule către pompă.
3. Acum scoateți aerul din monoblocul de filtrare. Dacă este prezent, deschideți ușor partea superioară a pre-filtrului pompei până când apa intră în prefiltru.
4. Așezați selectorul vanei în poziția COUNTERWASH. În acest fel, pompa poate fi pornită. Porniți un ciclu în COUNTERWASH timp de 2 până la 3 minute. Apoi, opriți pompa și puneți-o în poziția CLEAR. Ciclul CLEAR durează aproximativ 30 de secunde. Opriți din nou pompa și puneți supapa selectoră în poziția FILTRARE. Evacuarea apei prin COUNTERWASH și CLEAR se face la canalizare sau pe gazon. Se recomandă efectuarea a 2 cicluri de filtrare de 4 până la 5 ore pe zi.
5. În poziția FILTRARE, fundul piscinei este, de asemenea, aspirat. După aspirarea fundului bazinului sau când presiunea asupra manometrului crește (2 sau 3 niveluri), trebuie efectuat un ciclu CLEAR.
6. După un ciclu în COUNTERWASH, este esențial să efectuați un ciclu CLEAR timp de aproximativ 30 de secunde. Acest lucru permite nisipului să se așeze în filtru.
7. In pozitia EMPTY (a vanei cu 6 căi) vă permite, de asemenea, să aspirați fundul bazinului, eliminând astfel impuritățile (de exemplu, algele)fara a mai trece prin nisipul filtrant, direct la canalizare. În caz contrar, acestea ar fi retinute de nisipul filtrant. Apoi, trebuie adăugată apă pentru a restabili nivelul apei din piscină.

ATENTIE

Monoblocul de filtrare nu trebuie utilizat fără apă. Apa asigură răcirea. Garanția de înlocuire nu se aplică dacă este utilizată fără apă.

Inainte de a schimba pozitia vanei cu 6 pozitii OPRITI pompa de recirculare.

Functionarea vanei cu 6 pozitii

Vana este utilizată pentru a selecta cele 6 funcții diferite de filtrare: filtrare, clătire, recirculație, spălare, inchis și golire.

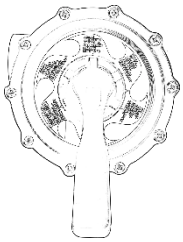

Filtrare. Această funcție este utilizată pentru filtrarea apei din piscină: este cea mai utilizată poziție. Apa este pompată prin filtrul de nisip, unde este curățată și trimisă înapoi la piscină.

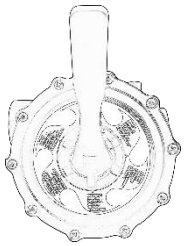

Spălare . Această funcție este utilizată pentru a curăța patul de nisip: apa este pompată în jos prin colectorul de admisie, împinsă în sus prin patul de nisip și, în cele din urmă, evacuata la canalizare sau gazon.

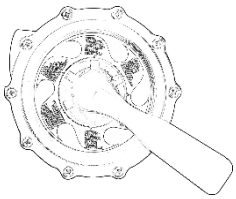

Clatire. Această funcție este utilizată pentru pornirea inițială, curățarea și nivelarea patului de nisip după spălare - apa este pompată în jos prin patul de nisip, împinsă în sus prin colectorul de admisie și evacuata la canalizare.

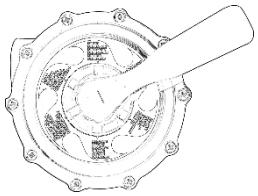

Recirculatie. Această funcție permite circulația apei din piscină fără utilizarea filtrului de nisip: poate fi utilizată atunci când filtrul este defect sau pentru tratarea apei din piscină cu substanțe chimice specifice pentru tratarea apei .

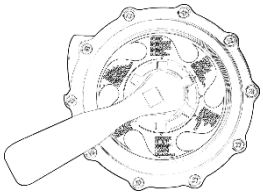

Golire. Această funcție permite golirea apei din piscină fără utilizarea filtrului: apa este de fapt pompată în afara piscinei spre canalizare sau gazon. Pentru ca pompa să ramana amorsata, este necesar ca sifonul de pardoseala si toate conductele inferioare de scurgere sa fie pline de apă.

NOTA: inainte de a incepe golirea piscine asigurati-va ca robinetul sifonului de pardoseala este deschis si robinetii skimerului si prizei de aspiratie sunt inchisi.

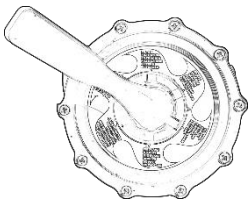

Inchis. Această funcție oprește fluxul de apă între filtrul de nisip și piscină.

Curatarea fundului piscinei

Aspirarea fundului bazinului se realizează în poziția FILTRARE a vanei. Instrumentul de curățare trebuie să fie conectat cu furtunul plutitor in racordul skim vac al skimmerului. Pompa trebuie oprită.

ATENTIE

Furtunul plutitor trebuie să fie complet plin de apă, astfel încât pompa să nu aspire aer, odată ce acest lucru este făcut, pompa poate fi pornită. Dacă intră aer în monoblocul de filtrare, opriți pompa și verificati instrumentul de curățare.

Reporniti pompa si cu miscari lente periati/aspirati fundul piscinei cu peria de pardoseala (miscarile prea rapide ridica impuritățile).

Pentru monoblocurile care au o pompa fara prefiltru,este indicat a se folosi un skimmer cu cos cu protectie textila.

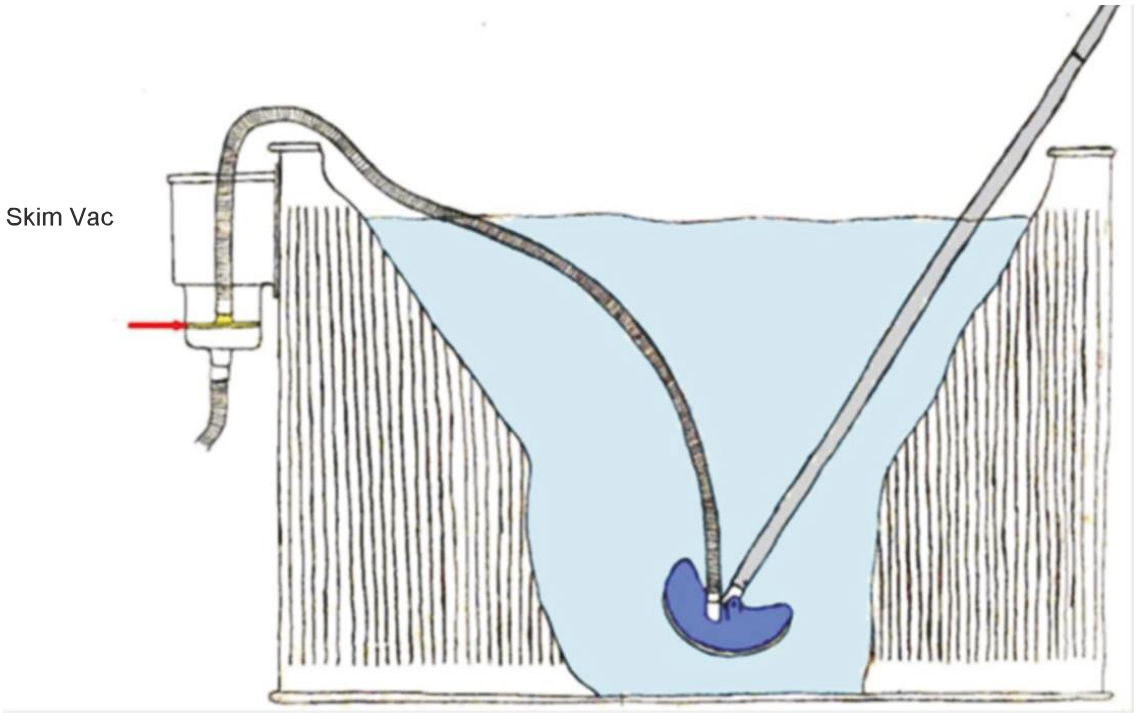

Date tehnice ale filtrului

Mod.	Monobloc [mm]	[m³/h]	[CV]	[W]
Acquamarina pool 490	∅ 300	4	0,25	184
Acquamarina pool 610	∅ 400	6,5	0,5	368
Acquamarina pool 730	∅ 400	6,5	0,5	368

Posibile cauze ale defectiunii filtrului

Cauze	Solutii
Nisip murdar	Efectuati un counterwash (spalati nisipul)
Pompa aspira aer (bule in aspiratie)	Tubul poate fi defect. Stringeti clemele.
Nivelul apei în skimmer este scăzut	Verificați nivelul apei din piscină și ridicați-l dacă este necesar
Coșul skimmer s-a mișcat	Curățați coșul și repoziționați-l corect
Coșul prefiltrului pompei s-a miscat/rupt	Curățați coșul prefiltrului și repozitionati-l/înlocuiți-l
În cazul unor probleme nemenționate mai sus, consultați furnizorul.	

Depozitare iarna

La sfârșitul sezonului estival, deconectați conductele și scoateți apa din filtru

Pentru filtru și pompă, este necesar să deșurubați șurubul de golire.

Deschideți filtrul și verificați nisipul. Verificați starea nisipului în monobloc (nu trebuie să fie lipicios sau lipit) și curățați-l.

Monoblocul amplasat în aer liber trebuie protejat de îngheț în timpul iernii.

Deteriorarea cauzată de îngheț nu este acoperită de garanție.

Sfaturi de intretinere

Impuritățile vizibile sunt eliminate de filtrul monobloc. Ceea ce monoblocul nu elimină sunt algele, bacteriile și alte microorganisme care compromit puritatea apei. Pentru a preveni apariția acestora și a le elimina, există produse specifice pentru întreținerea apei, care cu o dozare corectă nu creează probleme pentru corpul uman, garantând o piscină perfect dezinfectată.

Ciclurile de filtrare (2 x 4/5 ore pe zi) și spălarea regulată a filtrului (de la 2 la 3 minute) cel puțin o dată pe zi, precum și utilizarea instrumentelor de curățare a piscinei, permit întreținerea corectă a piscinei.

Solicitați sfaturi de la furnizorul dvs. dacă aveți dubii.

Nota

- Informatiile din acest document pot varia din descrierea editorului, fara o notificare, simultan cu modificarile produsului in cauza in acest document:va fi obligatia clientului sa verifice,la plasarea comenzii, daca produsul corespunde conform fisei informative a acestuia .
- Orice scheme tehnice reproduse in acest documenta u o valoare pur informativa si nu sunt valabile in scopuri de reglementare.

C.P.A. S.R.L.

MANUAL SKIMMER

Ghid de asamblare si instalare pentru piscinele supraterane

CITIT ACEST MANUAL CU ATENTIE SI PASTRATI-L PENTRU O UTILIZARE VIITOARE

Traducere dupa versiunea originala

Componente

N.	Descrizione	Quantità
01	skim vac	1
02	capac	1
03	cos	1
04	Corp skimmer	1
05	clapeta	1
06	garnitura	2
07	flansa	1
08	suruburi	10
09	conector skimmer	1
10	kit duza refulare	1
11	teflon	1
12	dop	2

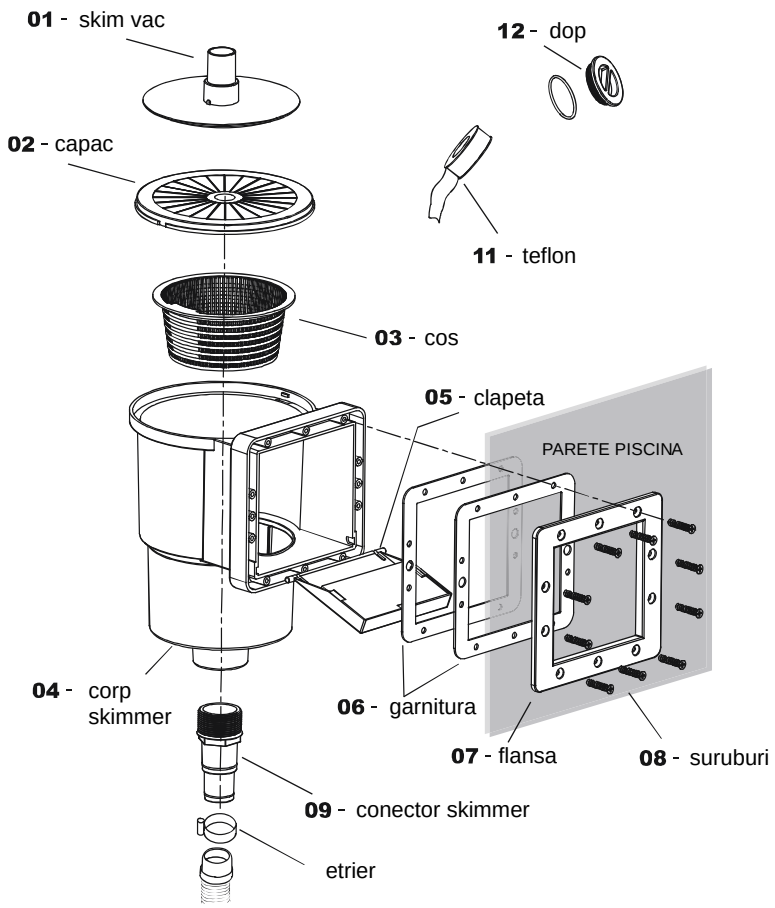

A tăia

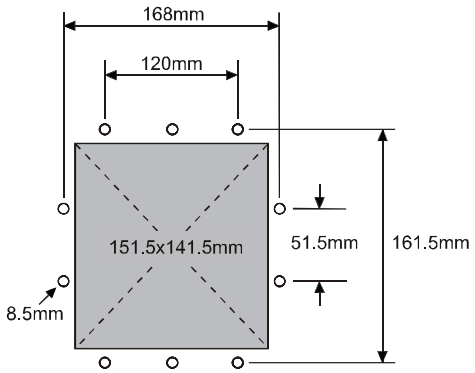

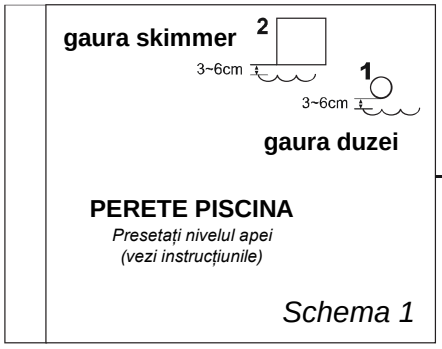

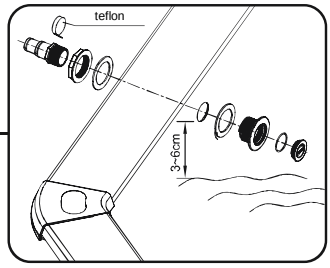

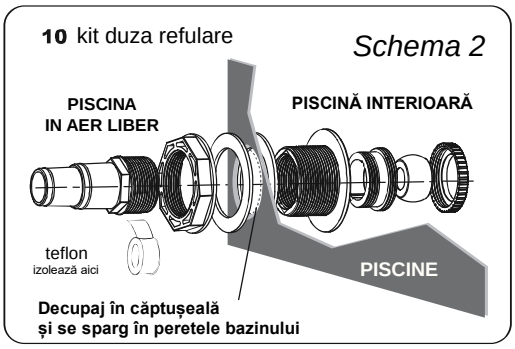

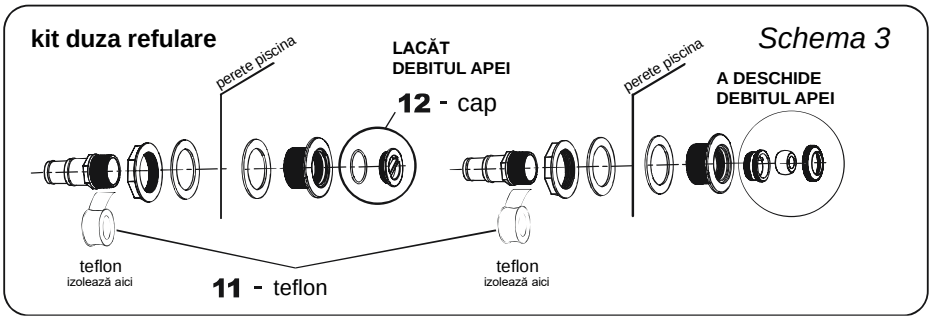

Instalare

Instalarea kitului de conectare a furtunului de aspiratie si refulare

Consultati manualul piscinei supraterane pentru a decupa gaurile pentru duza de refulare si skimmer.

1. Umpleti piscina cu apa intre 3 si 6 cm sub pozitia orificiului pentru duza de refulare (vezi schema 1).
2. Insurubati partile duzei de refulare. Insurubati restul pieselor ramase din kitul duzei de refulare (vezi schema 2).
   N.B.: pentru a impiedica golirea apei din piscina insurubati dopul (12) in partea din spate a duzei de refulare din interiorul piscinei (vezi schema 3).
   N.B.: cand utilizati sistemul de filtrare inlaturati dopul (12) pentru a pemite circulatia apei din filtru.

ATENTIE!
Nu instalați niciodată kiturile de skimmer și duze înainte ca nivelul apei să se afle la câțiva centimetri de ele, presiunea apei ajută membrana să se întindă corect și permite ajustări minore înainte de instalarea finală.

Instalarea skimmerului

1. Umpleti piscina cu apa intre 3 si 6 cm sub pozitia orificiului pentru skimmer (vezi schema 1).
2. Din exteriorul peretelui piscinei, asezati garnitura (6) si carcasa skimmerului (4) pe peretele piscinei in linie cu orificiul (vezi schema 4).
3. Din interiorul peretelui piscinei, așezați garnitura (6) și flanșa (7) pe peretele piscinei, în linie cu orificiul. Împingeți șuruburile cu grijă prin membrana piscinei, dar nu strângeți ferm până când toate șuruburile nu sunt în poziție. Asigurați-vă că carcasa și flanșa interioară sunt aliniate corect și strângeți șuruburile în poziție, dar nu strângeți excesiv, deoarece acest lucru ar putea deteriora șuruburile și / sau peretele piscinei și membrana. Nu faceți mai multe găuri, deoarece acest lucru ar putea deteriora peretele piscinei și membrana. Tăiați cu atenție părțile proeminente ale membranei în interiorul conexiunilor după instalare, dar nu tăiați prea mult.
4. Înșurubați capacul în interiorul corpului skimmer (4) pentru a opri fluxul de apă (vezi schema 5). Când utilizați sistemul de filtrare, deșurubați și scoateți capacul pentru a permite curgerea apei în pompa de filtrare.
5. Așezați coșul (5) în corpul skimmerului (4) și fixați capacul (2). Folositi banda de teflon (11) pe filetul accesoriului de skimmer (9) și apoi conectați-l la corpul de skimmer (4) (vezi schema 4).
6. Asamblati clapeta (5) in partea din fata a corpului skimmerului (4) in cay ca nu este deja asamblata.
7. Verificati ca skimmerul este etans pe peretele piscinei si nu exista scurgeri de apa.
8. Conectati sistemul de filtrare la piscina. Consultati manualul filtrului de nisip pentru cerintele de asamblare inainte de al pune in functiune.
9. Skim vac (1) se utilizeaza pentru conectarea kitului de curatare al piscinei (schema 6).
10. Finalizati verificand si strangand toate racordurile, dar nu strangeti excesiv pentru a evita deteriorarea memranei si a pertelui piscinei.

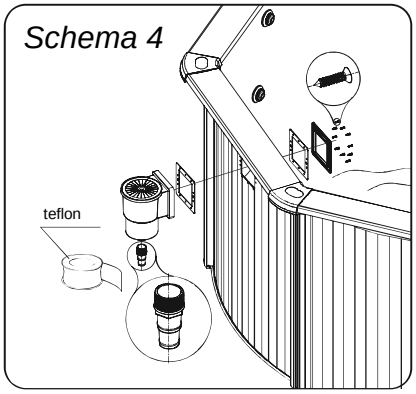

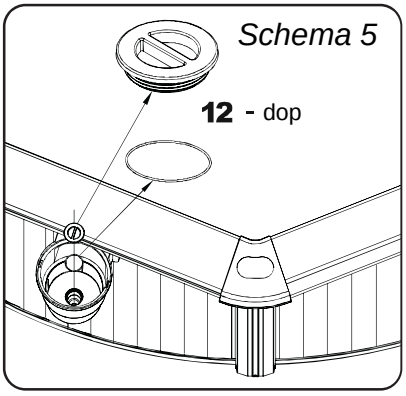

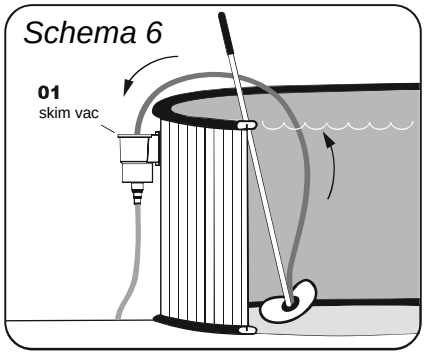

* Kitul Pulizia nu este inclus

Nota

- Informatiile din acest document pot varia din descrierea editorului, fara o notificare, simultan cu modificarile produsului in cauza in acest document:va fi obligatia clientului sa verifice,la plasarea comenzii, daca produsul corespunde conform fisei informative a acestuia .
- Orice scheme tehnice reproduse in acest documenta u o valoare pur informativa si nu sunt valabile in scopuri de reglementare.