C.P.A. S.R.L.

ΕΓΧΕΙΡΙΔΙΟ ΠΙΣΙΝΕΣ ACQUAMARINA POOL

Οδηγός τοποθέτησης και συντήρησης

ΔΙΑΒΑΣΤΕ ΠΡΟΣΕΚΤΙΚΑ ΤΟ ΕΓΧΕΙΡΙΔΙΟ ΚΑΙ ΦΥΛΑΞΤΕ ΤΟ ΓΙΑ ΜΕΛΛΟΝΤΙΚΗ ΧΡΗΣΗ

Ελεύθερη μετάφραση αρχικής έκδοσης

ΠΙΝΑΚΑΣ ΠΕΡΙΕΧΟΜΕΝΩΝ

ΣΗΜΑΝΤΙΚΕΣ ΟΔΗΓΙΕΣ ΑΣΦΑΛΕΙΑΣ 3
Εξαρτήματα 5
ΒΗΜΑ 1 –Επιλογή κατάλληλου χώρου 7
ΒΗΜΑ 2 –Εγκατάσταση πισίνας 8
I. Προετοιμασία εδάφους 8
I. Εξομάλυνση του εδάφους 9
II. Τοποθέτηση του πλαισίου της πισίνας 10
III. Τοποθέτηση της ράγας τοιχίου της πισίνας και του συνδέσμου της ράγας 11
IV. Μέτρηση του τοιχίου της πισίνας 14
V. Δημιουργήστε ένα προστατευτικό στρώμμα άμμου στους πρόποδες του εσωτερικού τοιχίου της πισίνας 15
VI. Τοποθέτηση της επένδυσης PVC στην πισίνα 15
VII. Εγκατάσταση των άνω και πλευρικών μεταλλικών στηριγμάτων 17
VIII. Εγκατάσταση κάθετων στηριγμάτων 19
IX. Στερέωση προστατευτικών αρθρώσεων 19
X. Έλεγχος όλων των συνδέσεων και αρθρώσεων 20
XI. Τοποθετηση skimmer 21
ΒΗΜΑ 3 –Γεμίστε την πισίνα με νερό 21
ΒΗΜΑ 4 –Συντήρηση της πισίνας 21

ΣΗΜΑΝΤΙΚΕΣ ΟΔΗΓΙΕΣ ΑΣΦΑΛΕΙΑΣ

Οι ακόλουθες οδηγίες περιέχουν σημαντικές πληροφορίες για την ασφάλεια, συνιστάται να διαβάσετε αυτές τις σημαντικές οδηγίες για την ασφάλεια και να βεβαιωθείτε ότι θα τηρούνται κατά τη χρήση της πισίνας. Κατά την εγκατάσταση και τη χρήση του ηλεκτρικού εξοπλισμού είναι πάντα απαραίτητο να ακολουθείτε τις βασικές προφυλάξεις ασφαλείας, συμπεριλαμβανομένων των παρακάτω.

Διαβάστε και ακολουθήστε όλες τις οδηγίες

Σημείωση - Εξετάστε τον εξοπλισμό πριν από τη χρήση. Εάν κατά τη στιγμή της αγοράς υπάρχουν κατεστραμμένα εξαρτήματα ή λείπουν κάποια κομμάτια, μην προβείτε στην συναρμολόγηση και μη θέστε σε λειτουργία το σύστημα μέχρις ότου αντικατασταθούν τα κομμάτια.

Προειδοποίηση - Συμβουλευτείτε το Δήμο όπου θα πραγματοποιηθεί η εγκατάσταση σχετικά με τη χρήση νερού και / ή σχετικά με τους περιορισμούς χρήσης νερού που σχετίζονται με αυτό το προϊόν.

Προειδοποίηση - Το νερό προσελκύει παιδιά. Να αφαιρείτε πάντα τη σκάλα της πισίνας όταν δεν τη χρησιμοποιείτε και να την αποθηκεύετε σε μέρος που δεν είναι προσβάσιμο από παιδιά.

Κίνδυνος - Αποτρέψτε τον κίνδυνο πνιγμού. Είναι απαραίτητο να δοθεί ιδιαίτερη προσοχή στην πρόσβαση των παιδιών. Για να αποφύγετε ατυχήματα, βεβαιωθείτε ότι τα παιδιά δεν μπορούν να χρησιμοποιήσουν την πισίνα εκτός εάν εποπτεύονται πάντα από έναν ενήλικα.

ΠΟΤΕ ΜΗΝ ΑΦΗΝΕΤΕ ΤΑ ΠΑΙΔΙΑ ΧΩΡΙΣ ΕΠΙΤΗΡΗΣΗ.

Προειδοποίηση - Κίνδυνος ηλεκτροπληξίας. Συνδέστε την αντλία διήθησης σε ένα ηλεκτρικό κύκλωμα που προστατεύεται από ένα διαφορικό μαγνητοθερμικό διακόπτη, με μέγιστη ισχύ ενεργοποίησης 30 mA.

Προειδοποίηση - Να γνωρίζετε πάντα πού βρίσκεται ο διακόπτης απενεργοποίησης της αντλίας, ώστε να μπορείτε να τον απενεργοποιήσετε σε περίπτωση έκτακτης ανάγκης. Το βύσμα του διαφορικού μαγνητοθερμικού διακόπτη πρέπει να είναι προσβάσιμο μετά την εγκατάσταση της πισίνας.

Προειδοποίηση - Μη χρησιμοποιείτε ποτέ καλώδιο επέκτασης για να συνδέσετε την αντλία φίλτρου σε πηγή τροφοδοσίας. Αυτό μπορεί να προκαλέσει ζημιά στο σύστημα της αντλίας φίλτρου.

Ακολουθήστε αυτούς τους κανόνες ασφαλείας::

Προειδοποίηση - Για να αποφύγετε την ηλεκτροπληξία, μην αφήνετε ηλεκτρικές συσκευές όπως φώτα, τηλέφωνα, ραδιόφωνα, τηλεοράσεις, σεσουάρ μαλλιών κ.λπ. σε απόσταση 2,5 μέτρων από την πισίνα.

Προειδοποίηση - Κίνδυνος ηλεκτροπληξίας. Ποτέ μη χρησιμοποιείτε οποιαδήποτε ηλεκτρική συσκευή όταν είστε στην πισίνα ή όταν το σώμα σας είναι βρεγμένο.

Προειδοποίηση - Για να μειώσετε τον κίνδυνο τραυματισμού, είναι απαραίτητη η αντικατάσταση του κατεστραμμένου καλωδίου αμέσως από εξειδικευμένο προσωπικό.

Προειδοποίηση - Μην θάβετε το ηλεκτρικό καλώδιο. Αποφύγετε τη χρήση χλοοκοπτικών, ψαλιδωτών και άλλων εξοπλισμών κήπου κοντά ή γύρω από την πισίνα και το καλώδιο τροφοδοσίας.

Προειδοποίηση - Μην κολυμπάτε ή κάνετε μπάνιο στην πισίνα με βροχή, κατά τη διάρκεια καταιγίδας ή εάν υπάρχει κίνδυνος κεραυνού κοντά στην περιοχή όπου βρίσκεται η πισίνα.

Προειδοποίηση - Μην επιτρέπετε ποτέ επικίνδυνα παιχνίδια, καταδύσεις ή άλματα μέσα ή γύρω από την πισίνα. Μην μπαίνετε ποτέ στην πισίνα από εξέδρα ή άλλες υπερυψωμένες επιφάνειες καθώς η στάθμη του νερού της πισίνας είναι χαμηλή και μπορεί να προκληθεί σοβαρός τραυματισμός, παράλυση ή και θάνατος.

Προειδοποίηση - Συνιστάται να φοράτε προστατευτικά γάντια κατά τη συναρμολόγηση της πισίνας

Απαγορεύονται οι καταδύσεις

Απαγορεύονται τα άλματα

Μην τοποθετείτε σε επικλινές έδαφος

Χρησιμοποιείτε μόνο υπό επίβλεψη ενηλίκου

Φυλάξτε αυτές τις οδηγίες για μελλοντική χρήση

Εξαρτήματα

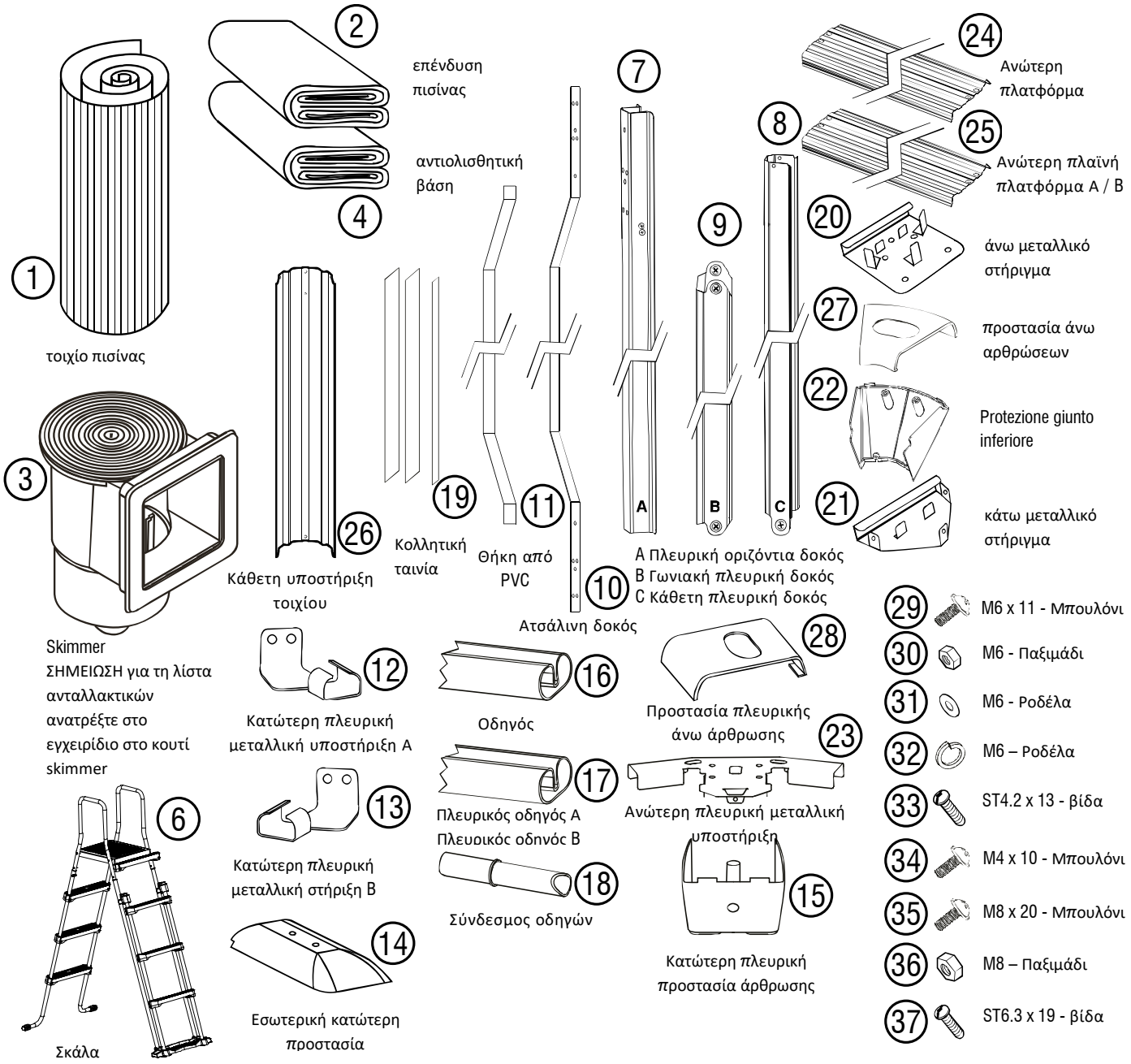

Σημείωση:

- Ελέγξτε όλα τα μέρη και βεβαιωθείτε ότι υπάρχουν και δεν έχουν υποστεί ζημιά πριν από τη συναρμολόγηση.
- Αναφέρετε αμέσως ανταλλακτικά που λείπουν ή έχουν υποστεί ζημιά για αντικατάσταση.
- Οι εικόνες και τα αντικείμενα ενδέχεται να διαφέρουν.

Article n.	Description	Dimension Piscine (mm)
8011030 - 8011034	Acquamarina Pool 490	L4900 x W3600 x H1200
8011031 - 8011035	Acquamarina Pool 610	L6100 x W3600 x H1200
8011032 - 8011036	Acquamarina Pool 730	L7300 x W3600 x H1200

N.	Description		Acquamarina pool 490 8011030 - 8011034	Acquamarina pool 610 8011031 - 8011035	Acquamarina pool 730 8011032 - 8011036
1	Τοιχίο πισίνας		1	1	1
2	Επένδυση πισίνας		1	1	1
3	Skimmer		1	1	1
4	Αντιολισθητική βάση		1	1	1
6	Σκάλα		1	1	1
7	Πλευρική οριζόντια δοκός		2	4	6
8	Γωνιακή πλευρική δοκός		2	4	6
9	Κάθετη πλευρική δοκός		2	4	6
10	Ατσάλινη δοκός		1	2	3
11	Θήκη από PVC		1	2	3
12	Κατώτερη πλευρική μεταλλική υποστήριξη A		2	4	6
13	Κατώτερη πλευρική μεταλλική στήριξη B		2	4	6
14	Εσωτερική κατώτερη προστασία		2	4	6
15	Κατώτερη πλευρική προστασία άρθρωσης		2	4	6
16	Οδηγός	1375mm μήκος	12	12	12
	Οδηγός	1420mm μήκος	0	0	0
17	Πλευρικός οδηγός A	1300mm μήκος	8	8	8
	Πλευρικός οδηγός A	1420mm μήκος	0	0	0
	Πλευρικός οδηγός B	1155mm μήκος	0	4	8
	Πλευρικός οδηγός B	1420mm μήκος	0	0	0
18	Σύνδεσμος οδηγών		32	32	32
19	Κολλητική ταινία		1	1	1
20	Ανω μεταλλικό στήριγμα		8	8	8
21	Κάτω μεταλλικό στήριγμα		8	8	8
22	Κατώτερη προστασία αρθρώσεων		8	8	8
23	Ανώτερη πλευρική μεταλλική υποστήριξη		2	4	6
24	Ανώτερη πλατφόρμα	1380mm μήκος	6	6	6
	Ανώτερη πλατφόρμα	1415mm μήκος	0	0	0
25	Ανώτερη πλαϊνή πλατφόρμα A	1332mm μήκος	4	4	4
	Ανώτερη πλαϊνή πλατφόρμα A	1465mm μήκος	0	0	0
	Ανώτερη πλαϊνή πλατφόρμα B	1235mm μήκος	0	2	4
	Ανώτερη πλαϊνή πλατφόρμα B	1500mm μήκος	0	0	0
26	Κάθετη υποστήριξη τοιχίου		8	8	8
27	Προστασία άνω αρθρώσεων		8	8	8
28	Προστασία πλευρικής άνω άρθρωσης		2	4	6
29	M6 x 11 – Μπουλόνι		73	89	105
30	M6 – Παξιμάδι		57	57	57
31	M6 – Ροδέλα		65	73	81

32	M6 – Ροδέλα		40	48	56
33	ST4.2 x 13 - βίδα		36	40	44
34	M4 x 10 - Μπουλόνι		54	60	66
35	M8 x 20 - Μπουλόνι		20	40	60
36	M8 - Παξιμάδι		20	40	60
37	ST6.3 x 19 - βίδα		4	8	12

ΒΗΜΑ 1 –Επιλογή κατάλληλου χώρου

Επιλέξτε προσεκτικά τον κατάλληλο χώρο για την εγκατάσταση της νέας σας πισίνα. Αυτή είναι η πιο σημαντική απόφαση που πρέπει να πάρετε ώστε να διασφαλισετε την ασφάλεια και την επιτυχή εγκατάσταση της πισίνας. Μια ακατάλληλη τοποθεσία μπορεί να οδηγήσει σε προβλήματα στο μέλλον που θα μπορούσαν να επιφέρουν τραυματισμό, θάνατο ή οικονομική απώλεια.

Διαβάστε προσεκτικά τη λίστα με τις παρακάτω συμβουλές πριν και κατά την επιλογή του καταλληλότερου χώρου.

ΑΠΑΙΤΟΥΜΕΝΑ ΕΡΓΑΛΕΙΑ

- Σταυροτό κατσαβίδι
- Μικρό γαλλικό κλειδί
- Πιαστράκια
- Κοφτερό μαχαίρι
- εργαλεία για την ανασκαφή
- Αλφάδι
- Προστατευτικά γάντια

ΣΥΝΙΣΤΑΤΑΙ

Επίπεδο, σταθερό και ξηρό έδαφος με εύκολη πρόσβαση σε όλες τις πλευρές της πισίνας και έκθεση σε άμεσο ηλιακό φως, κατά προτίμηση το πρωί. Ασφαλής πρόσβαση σε ηλεκτρικό ρεύμα για τη λειτουργία της αντλίας φίλτρου και των άλλων αξεσουάρ της πισίνας. Πρόσβαση στο δίκτυο ύδρευσης. Προστασία από τον ανέμο.

ΝΑ ΑΠΟΦΕΥΓΕΤΑΙ Η ΤΟΠΟΘΕΤΗΣΗ

- Σε επικλινές έδαφος
- Σε σκυρόδεμα, άσφαλτο, αμμώδες χαλίκι και ελώδες έδαφος
- Κοντά σε ξύλινες κατασκευές, για παράδειγμα πέργκολες και βεράντες
- Δίπλα σε φυλλοβόλα ή φυλλώδη δέντρα
- Κοντά σε εναέρια καλώδια και απλώστρες ρούχων
- Πάνω από αποχετεύσεις, ηλεκτρικά καλώδια ή αγωγούς
- Έδαφος με κακή αποστράγγιση ή μέρη με υψηλό κίνδυνο πλημμύρας
- Σε συνθήκες ισχυρού ανέμου

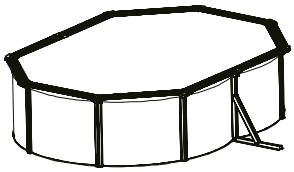
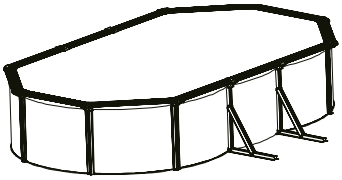
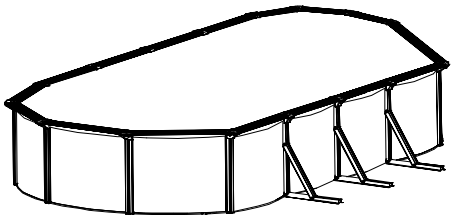

ΒΗΜΑ 2 –Εγκατάσταση πισίνας

I. Προετοιμασία εδάφους

Η προετοιμασία του εδάφους είναι η πιο σημαντική φάση στην εγκατάσταση της πισίνας.

Οριοθετήστε την περιοχή της πισίνας χρησιμοποιόντας πασσάλους. Ζητήστε από έναν βοηθό να κρατήσει μια μεζούρα ή ένα κορδόνι για να σημειώσει την περίμετρο της πισίνας χρησιμοποιώντας κιμωλία ή λευκή σκόνη. Κατά την εκσκαφή της περιμέτρου προσθέστε 30 cm στην πραγματική περίμετρο της πισίνας.

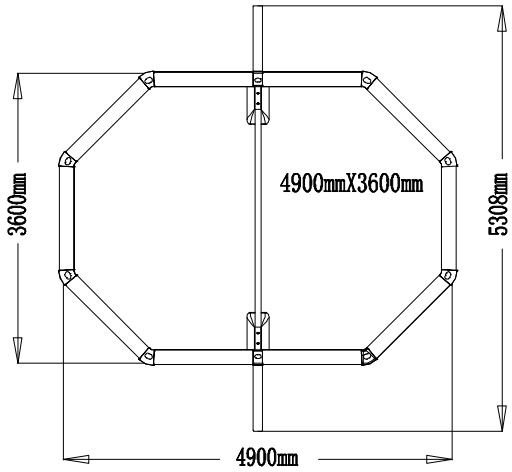

Σχέδιο 1

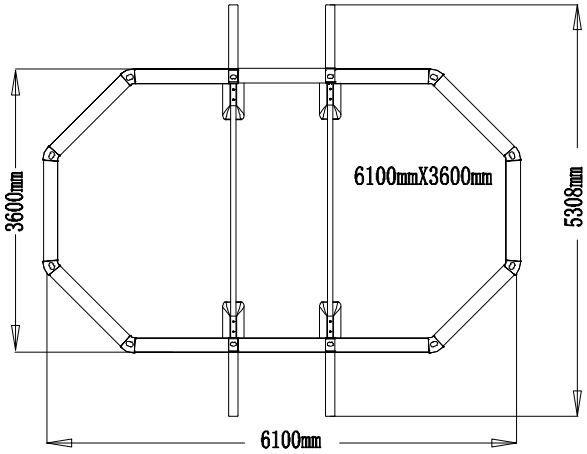

Σχέδιο 2

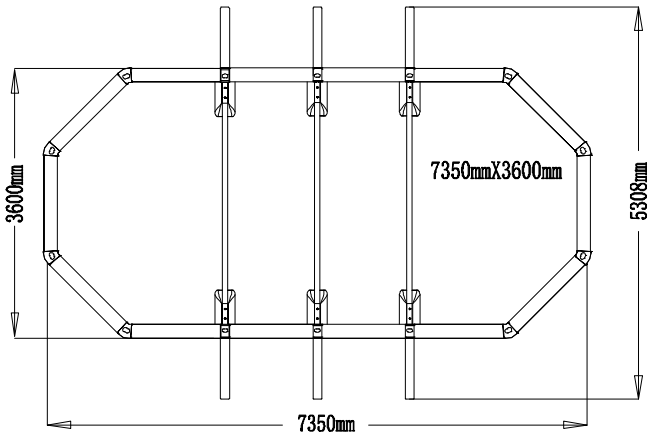

Σχέδιο 3

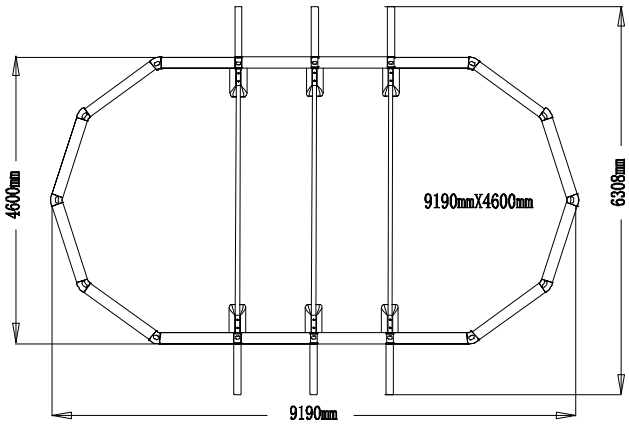

Σχέδιο 4

I. Εξομάλυνση του εδάφους

ΠΡΟΣΟΧΗ

Η εξομάλυνση του εδάφους είναι εξαιρετικά σημαντική - πρέπει να αφιερώσετε χρόνο για να διορθώσετε τυχόν ανωμαλίες του εδάφους στην περιοχή τοποθέτησης της πισίνας έτσι ώστε το δάπεδο να καταστεί σταθερό και επίπεδο. Χρησιμοποιήστε το αλφάδι και έναν επίπεδο οδηγό για να βεβαιωθείτε ότι το έδαφος στην περιοχή τοποθέτησης είναι εντελώς επίπεδο και συμπαγές (βλ. Σχέδιο 5). Η πισίνα περιέχει πολύ ποσότητα νερού κα το βάρος της είναι τεράστιο. Σε περίπτωση που η πισίνα καταρρεύσει λόγω ανώμαλου εδάφους, θα μπορούσε να προκαλέσει πολλές ζημιές σε περιουσιακά στοιχεία, ακόμη και τραυματισμό ή θάνατο!

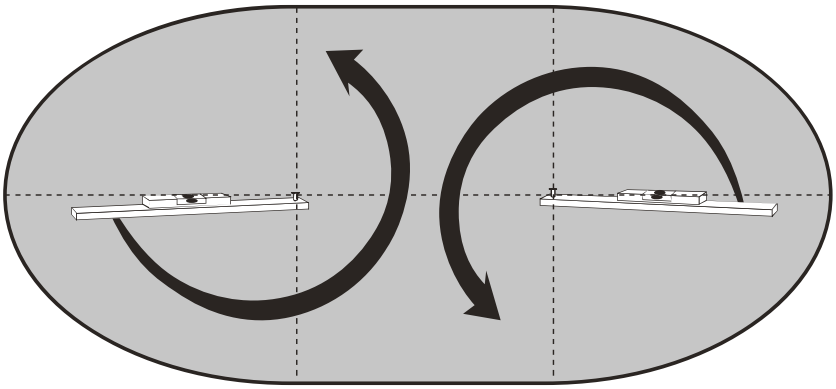

Σχέδιο 5

Αφαιρέστε το επιπλέον έδαφος αντί να γεμίσετε με χώμα την κατώτερη επιφάνεια τοποθέτησης (βλ. Σχέδιο 6).

ΠΡΟΣΟΧΗ

Αφαιρείτε πάντα το γρασίδι και τις πέτρες μέσα στον κύκλο. Χρησιμοποιήστε ένα αντιριζικό πανί για να βεβαιωθείτε ότι το γρασίδι δεν διεισδύει στην επένδυση της πισίνας προκαλόντας ζημιά.

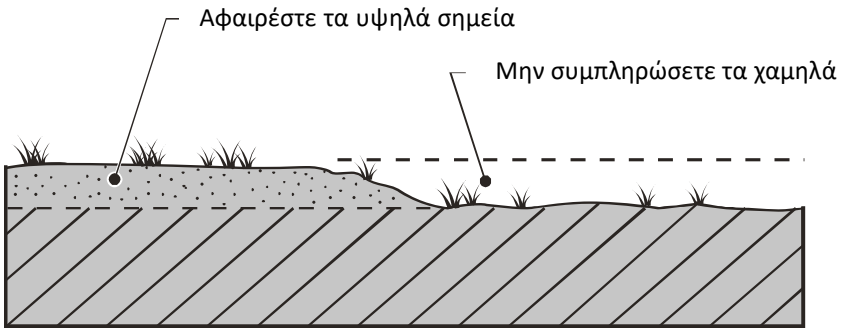

Σχέδιο 6

Απλώστε ένα λεπτό στρώμα ψιλής άμμου στην περιοχή θεμελίωσης και εξομαλύνετε το έδαφος. (Σχέδιο 7). Αφού καθαρίσετε και εξομαλύνετε την επιφάνεια του εδάφους, ξεκινήσετε με τη συναρμολόγηση του πλαισίου.

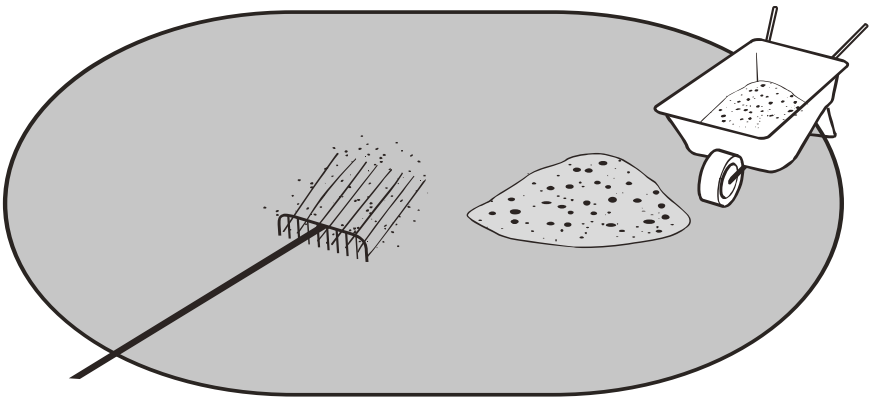

Σχέδιο 7

II. Τοποθέτηση του πλαισίου της πισίνας

Τα δεξιά και αριστερά πλαίσια συνθέτουν τη δομή που υποστηρίζει τον τοίχο της πισίνας και συνδέονται με έναν ιμάντα στο έδαφος (Σχέδιο 8).

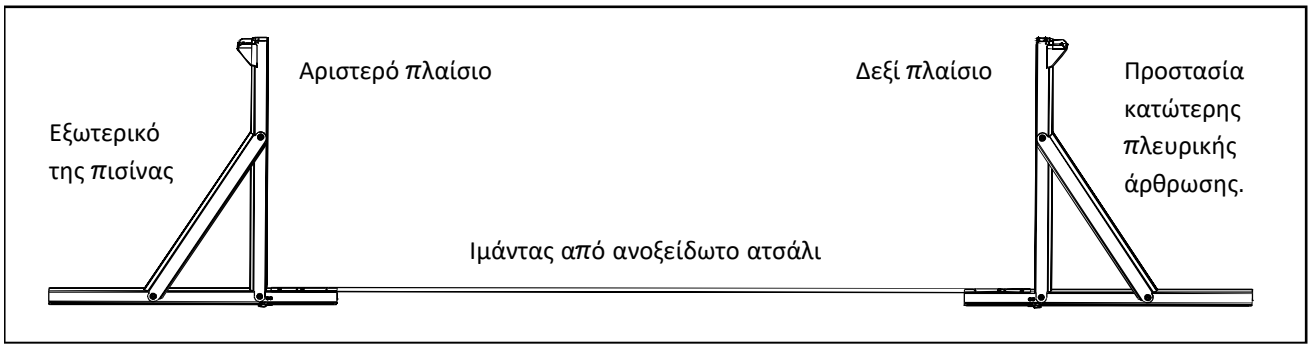

Σχέδιο 8

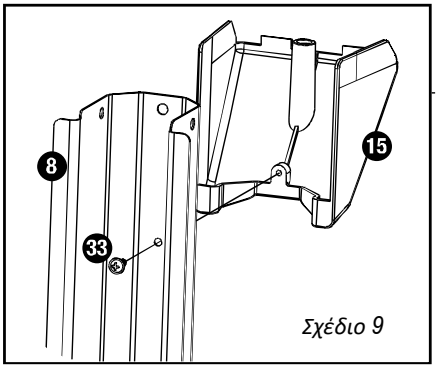

Σχέδιο 9

Συνδέστε το προστατευτικό του κατώτερου πλευρικού συνδέσμου στην κορυφή της δοκού

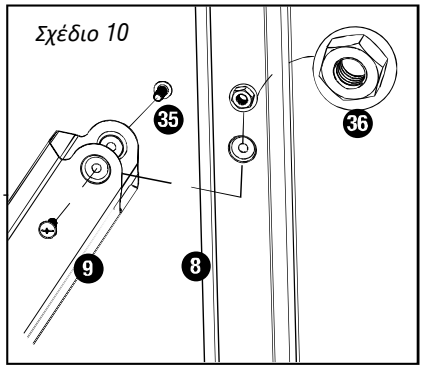

Σχέδιο 10

Συνδέστε τη γωνιακή πλευρική δοκό με την κάθετη πλευρική δοκό

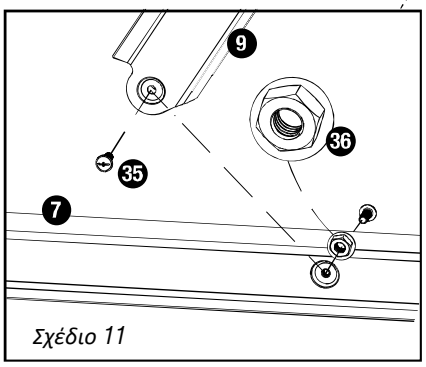

Σχέδιο 11

Συνδέστε το κάτω άκρο της γωνιακής πλευρικής δοκού στην οριζόντια πλευρική δοκό

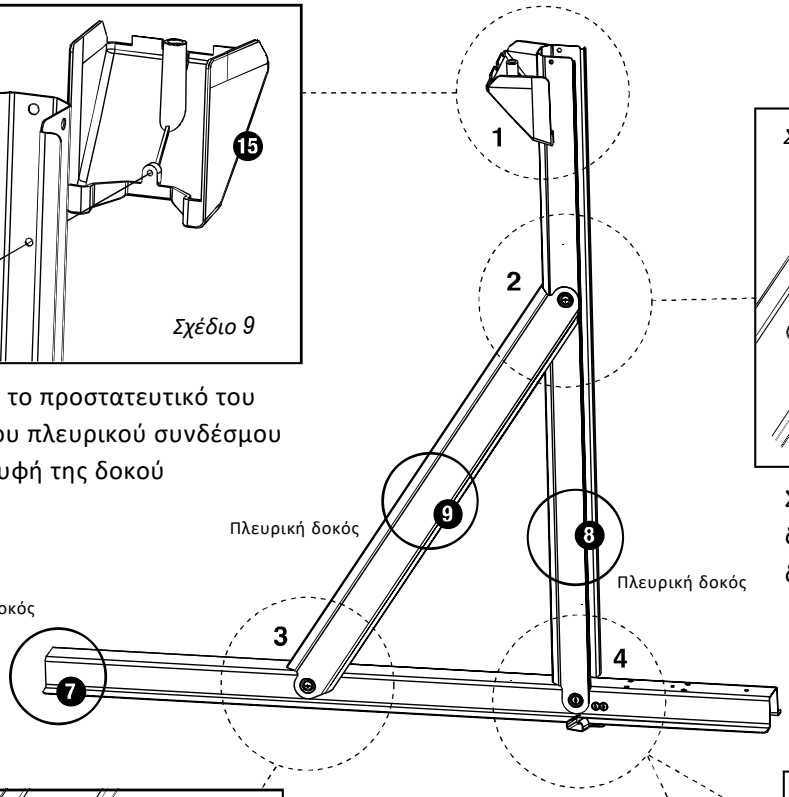

Συνδέστε και τα δύο μεταλλικά κομμάτια της κάτω πλευράς A και B στην οριζόντια πλευρική δοκό

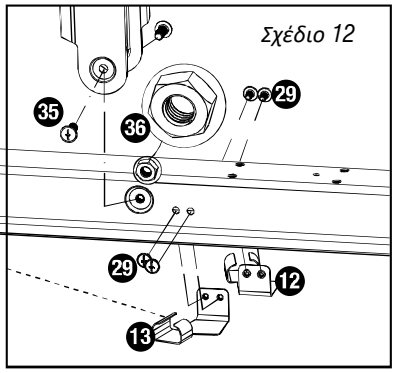

Σχέδιο 12

Συνδέστε το κάτω άκρο της κάθετης πλευρικής δοκού στην οριζόντια πλευρική δοκό

1. Συνδέστε τον χαλύβδινο ιμάντα στο ένα άκρο των αριστερών και δεξιών πλευρικών πλαισίων της πισίνας (Σχέδια 13 και 14). Βεβαιωθείτε ότι ο χαλύβδινος ιμάντας προστατεύεται από το περίβλημα PVC που παρέχεται στη συσκευασία. Αυτό θα προστατεύσει την επένδυση της πισίνας από τυχόν ζημιές.

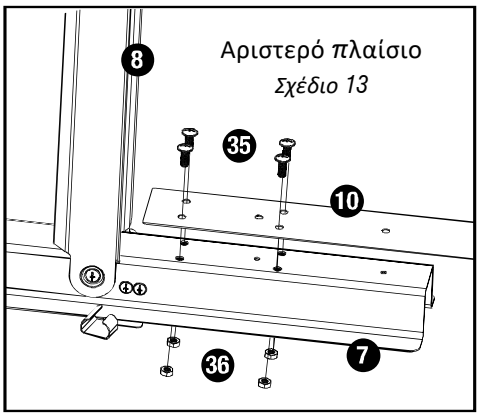

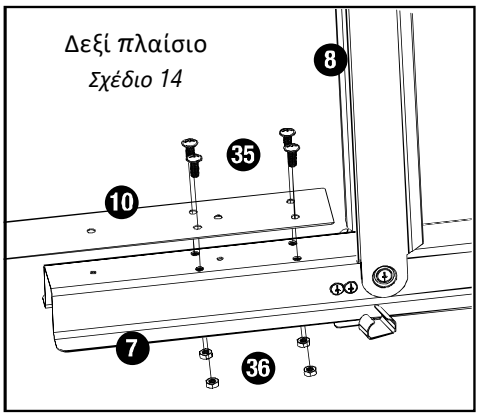

III. *Τοποθέτηση της ράγας τοιχίου της πισίνας και του συνδέσμου της ράγας*

1. Τοποθετήστε το δεξί και το αριστερό πλαίσιο στο κέντρο της οριοθετημένης περιοχής (Σχέδιο 15).
2. Τοποθετήστε τους οδηγούς γύρω από την περιοχή όπου πρόκειται να εγκατασταθεί η πισίνα (Σχέδιο 15).
3. Συνδέστε τις ράγες χρησιμοποιώντας 2 συνδέσμους ανά ράγα (Σχέδιο 16) και αφήστε ένα χώρο 1,5 cm μεταξύ κάθε σύνδεσης (Σχέδιο 17).
4. Συνδέστε τις πλευρικές άκρες στο κάτω μεταλλικό στήριγμα A και B και στις δύο πλευρές των στηριγμάτων πλαισίου τοίχου (Σχέδιο18).

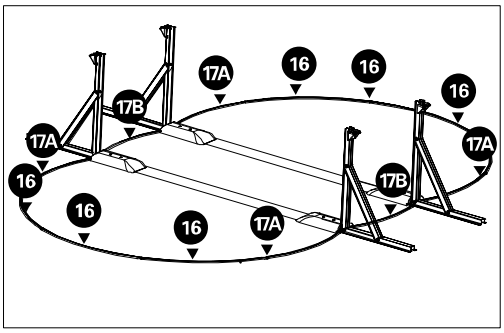

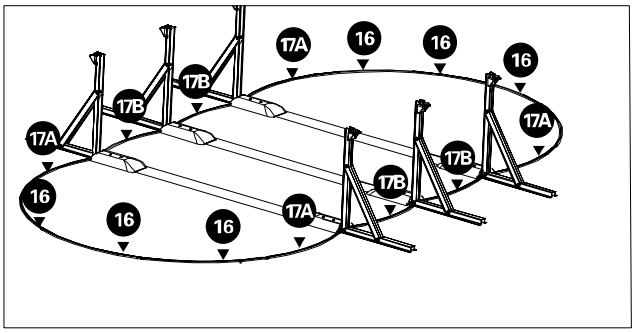

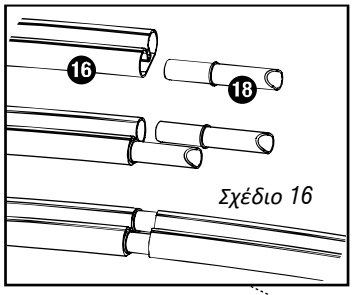

Σχέδιο 16

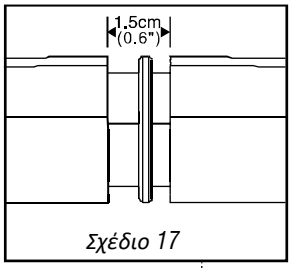

Σχέδιο 17

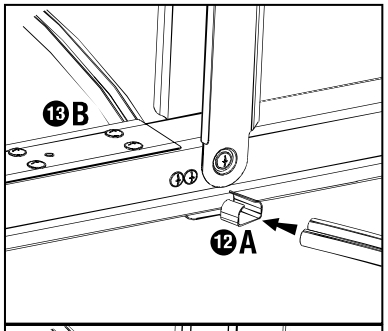

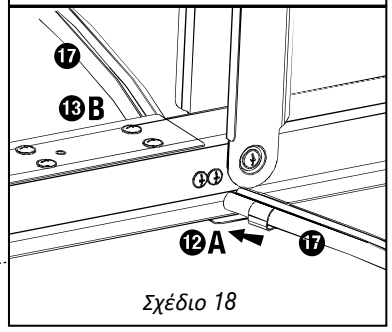

Σχέδιο 18

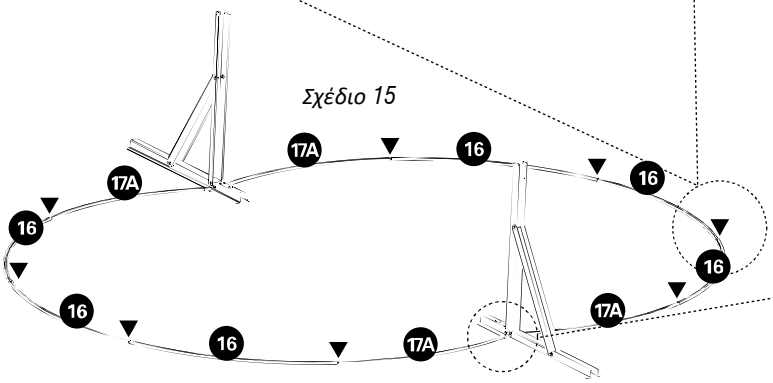

Σχέδιο 15

5. Τοποθετήστε το κάτω μεταλλικό στήριγμα μεταξύ των αρθρόσεων των ραγών με το τριγωνικό άκρο να βλέπει προς το τοιχίο της πισίνας (Σχέδιο 19).

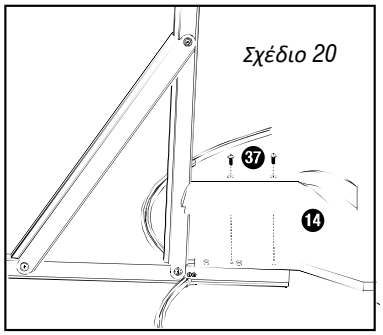

Σχέδιο 20

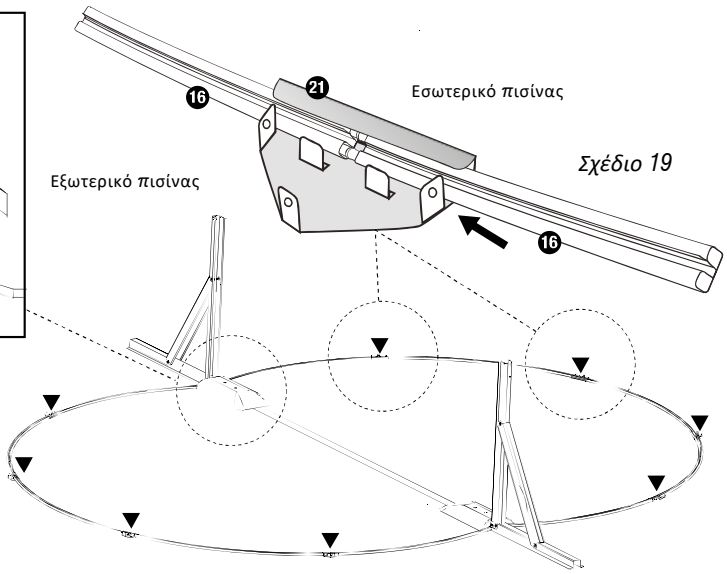

Σχέδιο 19

6. Τοποθετήστε το εσωτερικό κάτω προστατευτικό στον χαλύβδινο ιμάντα και βιδώστε το στην οριζόντια πλευρική δοκό.
ΣΗΜ .: βεβαιωθείτε ότι το περίβλημα από PVC καλύπτει το χαλύβδινο ιμάντα για την αποφυγή σκουριάς και ζημιάς στην πισίνα (διάγραμμα 20)

Συνιστάται να φοράτε προστατευτικά γάντια όταν χειρίζεστε το μεταλλικό τοιχίο.

7. Τοποθετήστε τον τοιχίο της πισίνας με την οπή του skimmer προς τα πάνω. Χρησιμοποιήστε χαρτόνι ή κόντρα πλακέ ως στήριγμα για να προστατέψετε το επίπεδο έδαφος.
ΣΗΜ .: Η οπή του skimmer πρέπει να τοποθετηθεί στην ίδια θέση με το τροφοδοτικό για να επιτρέψει την τροφοδοσία του συστήματος φιλτραρίσματος (Σχέδιο 21)

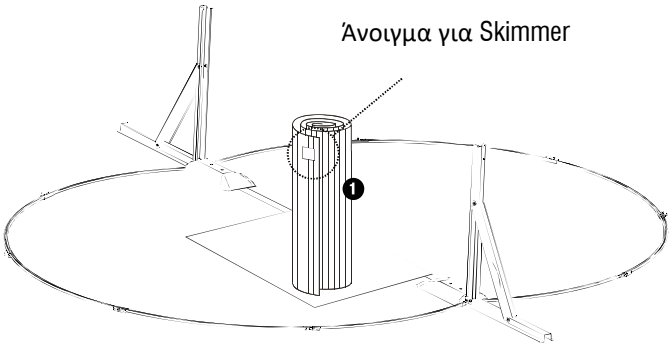

Σχέδιο 21

8. Εισαγάγετε τη βάση του τοιχίου στον πλευρικό χώρο του κατώτερου μεταλλικού στηρίγματος. Βεβαιωθείτε ότι το σημείο δεν υπόκειται σε συχνές συνθήκες δυνατού ανέμου. Συνεχίστε να ξετυλίγετε τον τοιχίο εισάγοντας το κάτω άκρο κατά μήκως στους οδηγούς (Σχέδιο 22).

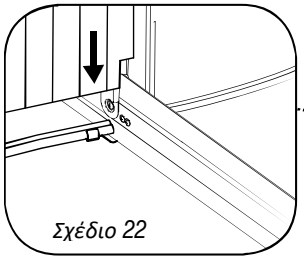
Σχέδιο 22

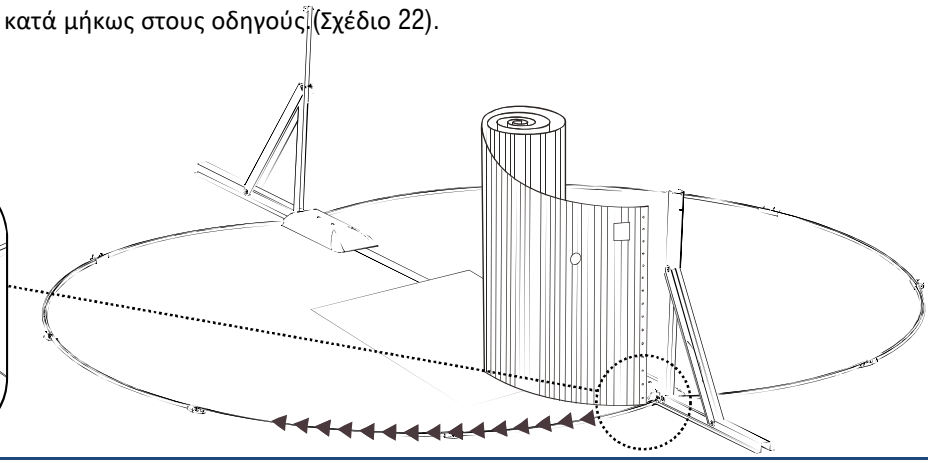

9. Στην αντίθετη πλευρά του τοιχίου της πισίνας, σηκώστε προσεκτικά και τοποθετήστε το χαλύβδινο τοίχωμα μεταξύ του πλευρικού πλαισίου στήριξης και του εσωτερικού κάτω προστατευτικού.
Σημείωση: υπάρχει μια τομή στο τοιχίο της πισίνας που επιτρέπει την τοποθέτησή του πάνω στην οριζόντια δοκό στήριξης. (Σχέδιο 23).

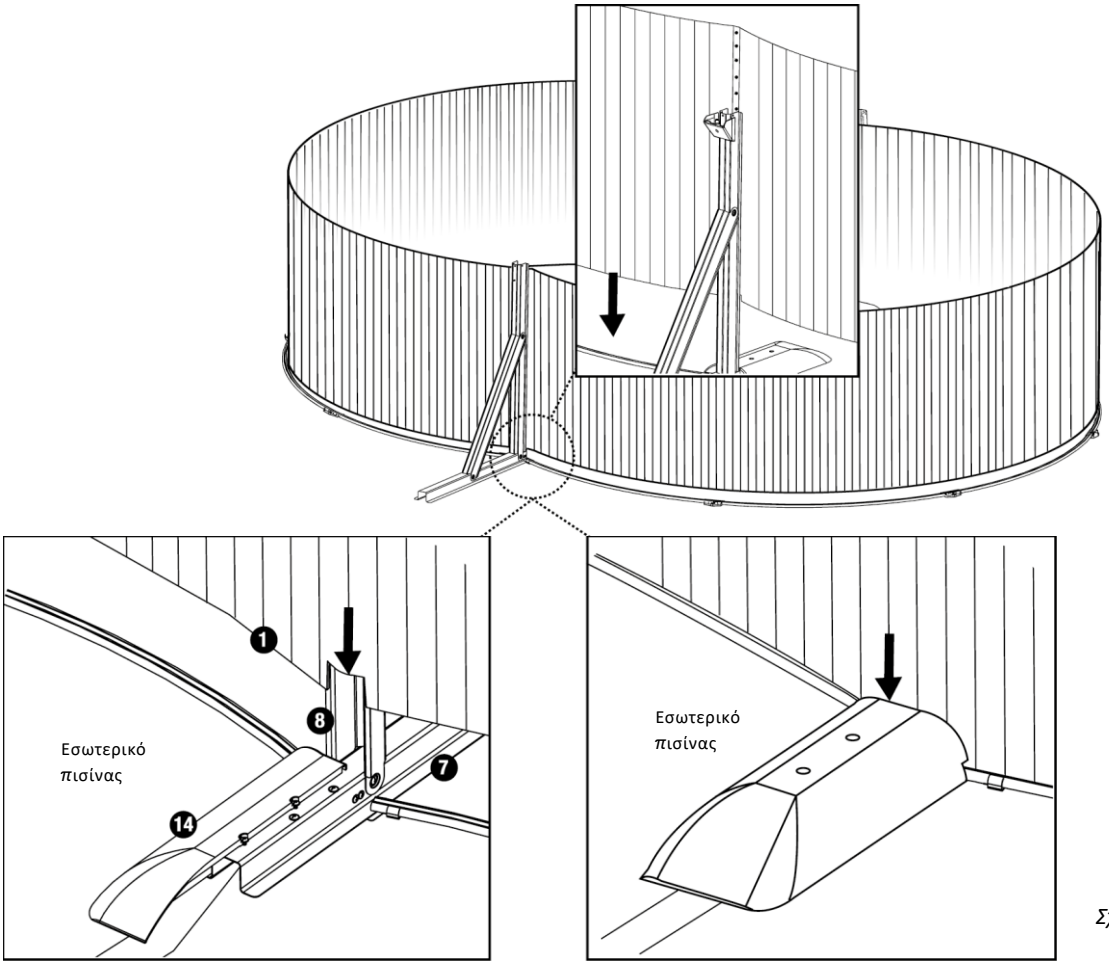

Σχέδιο 23

10. Ευθυγραμμίστε τα δύο άκρα του τοιχίου της πισίνας και σφίξτε με το χέρι κάθε μπουλόνι και παξιμάδι έως ότου συναρμολογήσετε το πλήρες μήκος της άρθρωσης (Σχέδιο 24). Μην σφίγγετε πλήρως τα μπουλόνια έως ότου βεβαιωθείτε ότι το τοιχίο είναι επίπεδο και στη σωστή θέση και ότι δεν έχει προκληθεί ζημιά στο τοιχίο της πισίνας.
ΣΗΜ.: Σε αυτό το στάδιο συνιστάται να τοποθετήσετε τη σκάλα της πισίνας ώστε να τοποθετηθεί πάνω από το τοιχίο έτσι ώστε να είναι δυνατή η πρόσβαση στο εσωτερικό και το εξωτερικό του χώρου της πισίνας.

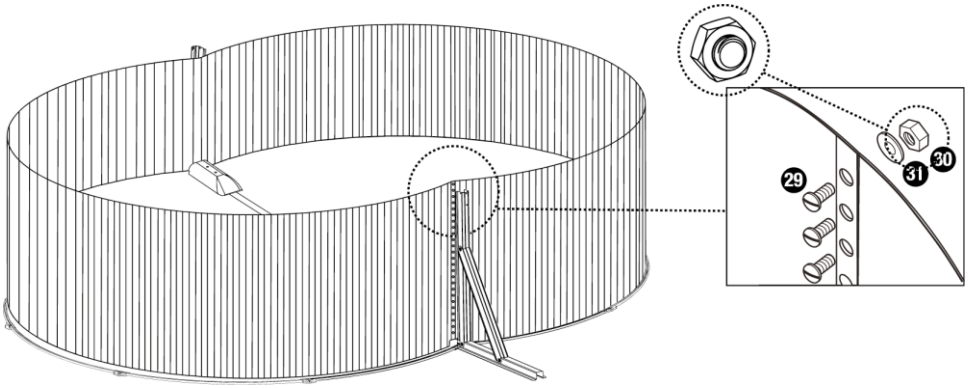

Σχέδιο 24

IV. Μέτρηση του τοιχίου της πισίνας

ΠΡΟΣΟΧΗ

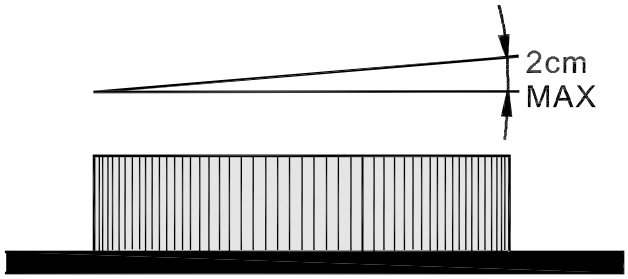

Μια πισίνα που δεν είναι ευθυγραμμισμένη είναι πολύ επικίνδυνη και μπορεί να καταρρεύσει ανά πάσα στιγμ.

Σχέδιο 25

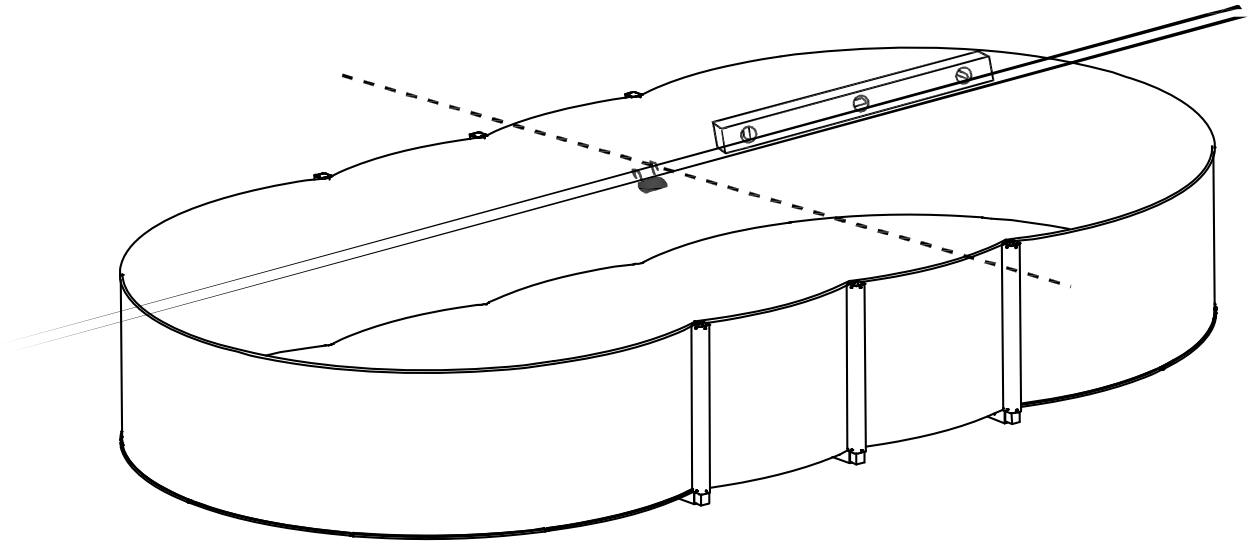

Σχέδιο 26

Ελέγξτε το επίπεδο του τοιχώματος της πισίνας τοποθετώντας μια ξύλινη δοκό στη διάμετρο της πισίνας και τοποθετήστε το αλφάδι στο πάνω μέρος της δοκού (βλ. Σχέδιο 25). Εάν η απόκλιση είναι μεγαλύτερη από 2 cm (βλέπε Σχέδιο 26), το εδάφος πρέπει να εξομαλυνθεί εκ νέου. Ελέγξτε επίσης ότι η πισίνα είναι οβάλ και μετρήστε τη διάμετρο σε ορισμένα σημεία για να βεβαιωθείτε ότι οι διαφορές κάθε μετρούμενης διαμέτρου είναι εντός 2 cm.

τα επίπεδα δεν συμμορφώνονται με τις προδιαγραφές, η περιοχή θα πρέπει να εξομαλυνθεί εκ νέου.

ΠΡΟΣΟΧΗ

Δεν συνιστάται να προσπαθείτε να διαχειριστείτε τα εξαρτήματα κατά την αποσυναρμολόγηση του τοιχίου της πισίνας ώστε να διορθώσετε το επίπεδο του εδάφους.

Μόλις οι μετρήσεις και τα επίπεδα είναι σωστά και έχουν σφιχτεί όλα τα παξιμάδια και τα μπουλόνια καλύψτε τις εκτεθειμένες βίδες με ταινία κάλυψης (βλ. Σχέδια 27 και 28).

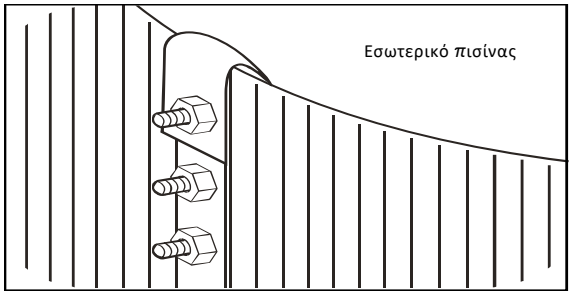

Σχέδιο 27

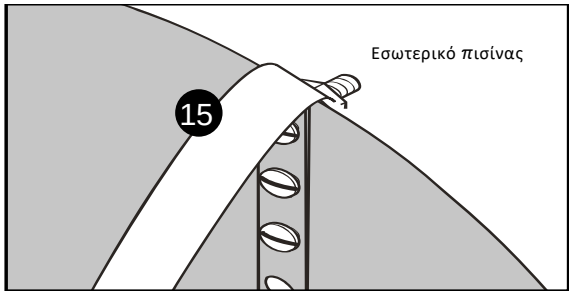

Σχέδιο 28

V. Δημιουργήστε ένα προστατευτικό στρώμα άμμου στους πρόποδες του εσωτερικού τοιχίου της πισίνας

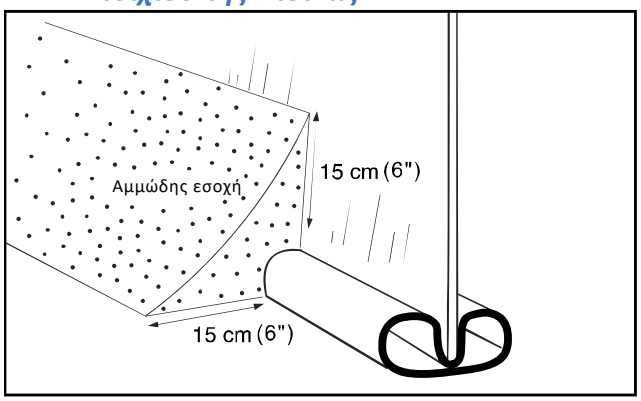

Σχέδιο 29

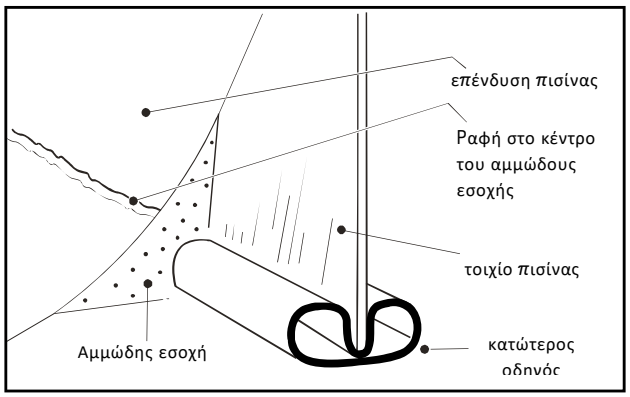

Σχέδιο 30

Για την προστασία της επένδυσης από το στηθαίο και το τοίχωμα της πισίνας, συνιστάται να δημιουργήσετε ένα προστατευτικό κάλυμμα από πολύ λεπτή άμμο στους πρόποδες του τοιχώματος της πισίνας (βλ. Σχέδια 29 και 30). Το μέγεθός του πρέπει να είναι 15 εκατοστά ύψος x 15 εκατοστά βάρος για να σφραγίσει εντελώς τον οδηγό αλλά μην παραμορφώσει την επένδυση της πισίνας.

VI. Τοποθέτηση της επένδυσης PVC στην πισίνα

Επιλέξτε μία ζεστή και ηλιόλουστη μέρα για να τοποθετήσετε την επένδυση PVC, κατά προτίμηση με θερμοκρασία πάνω από 22 ° C. Ξετυλίξτε την επένδυση PVC και απλώστε τη στον ήλιο για 2 ώρες. Αυτό βοηθά ώστε να μαλακώσει το PVC. Εάν η θερμοκρασία είναι κάτω από 16 ° C, η επένδυση θα παραμείνει σκληρή και άκαμπτη και δε θα μπορείτε να τη χειριστείτε με ευκολία.

Τοποθετήστε την επένδυση στο κέντρο του χώρου της πισίνας εσωτερικά του τοιχίου. Επεκτείνετε ομοιόμορφα έως ότου η ραφή φτάσει στη βάση της πισίνας όπου βρίσκεται το προστατευτικό στρώμα άμμου. Κατόπιν εξομαλύνετε όλες τις πτυχώσεις. ισιώστε την επένδυση PVC και κρατήστε την κάθετα προς το έδαφος. Απλώστε την επένδυση στα τοιχώματα της πισίνα.

Η επένδυση θα πρέπει να επικαλύπτει κατά 8 cm (3") το τοιχίο της πισίνας (βλ. Σχέδιο 31 και 32). Κρατήστε το κάλυμμα στη θέση του χρησιμοποιώντας πιαστράκια.

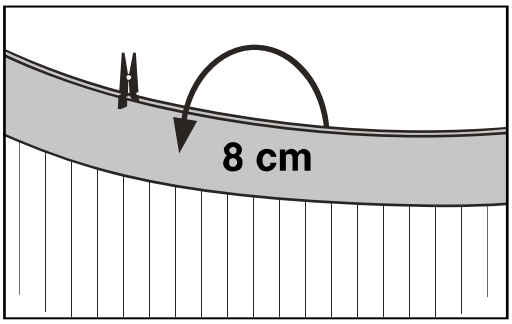

Σχέδιο 31

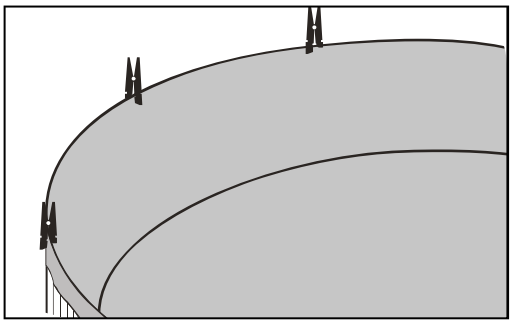

Σχέδιο 32

Βεβαιωθείτε ότι η επένδυση είναι τοποθετημένη ομοιόμορφα κατά μήκος της περιμέτρου της πισίνας (βλέπε Σχέδιο 30). Διπλώστε ομοιόμορφα το μήκος που περισσεύει εάν νοιώθεται πως οι επένδυση έχει χαλαρώσει πολύ. Ελέγξτε ότι η επένδυση είναι ομοιόμορφη, εάν είναι κοντίτερη, πρέπει να χαλαρώσετε κι άλλο τις άκρες ώστε να απλωθεί καλά και το αντίστροφο.

Γεμίστε την πισίνα με νερό μεταξύ 3 και 5 cm ύψους ώστε να εξομαλύνετε την επένδυση (βλ. Σχέδιο 31). Βεβαιωθείτε ότι όλο το νερό είναι στο ίδιο επίπεδο, αν όχι, θα πρέπει να αποσυναρμολογήσετε την επένδυση και το τοιχίο της πισίνας ώστε να μπορέσετε να εξομαλύνεται εκ νέου το έδαφος της περιοχής.

Αφαιρέστε τα κλιπ ένα κάθε φορά κατά την εφαρμογή των σταθερών οδηγών (βλ. Σχέδιο 32). Συνδέστε τον επόμενο σταθερό οδηγό και συνεχίστε γύρω από τον κύκλο έως ότου όλοι οι σταθεροί οδηγοί ενωθούν. Τέλος, εφαρμόστε τους στρογγυλούς οδηγούς στους οδηγούς στερέωσης.

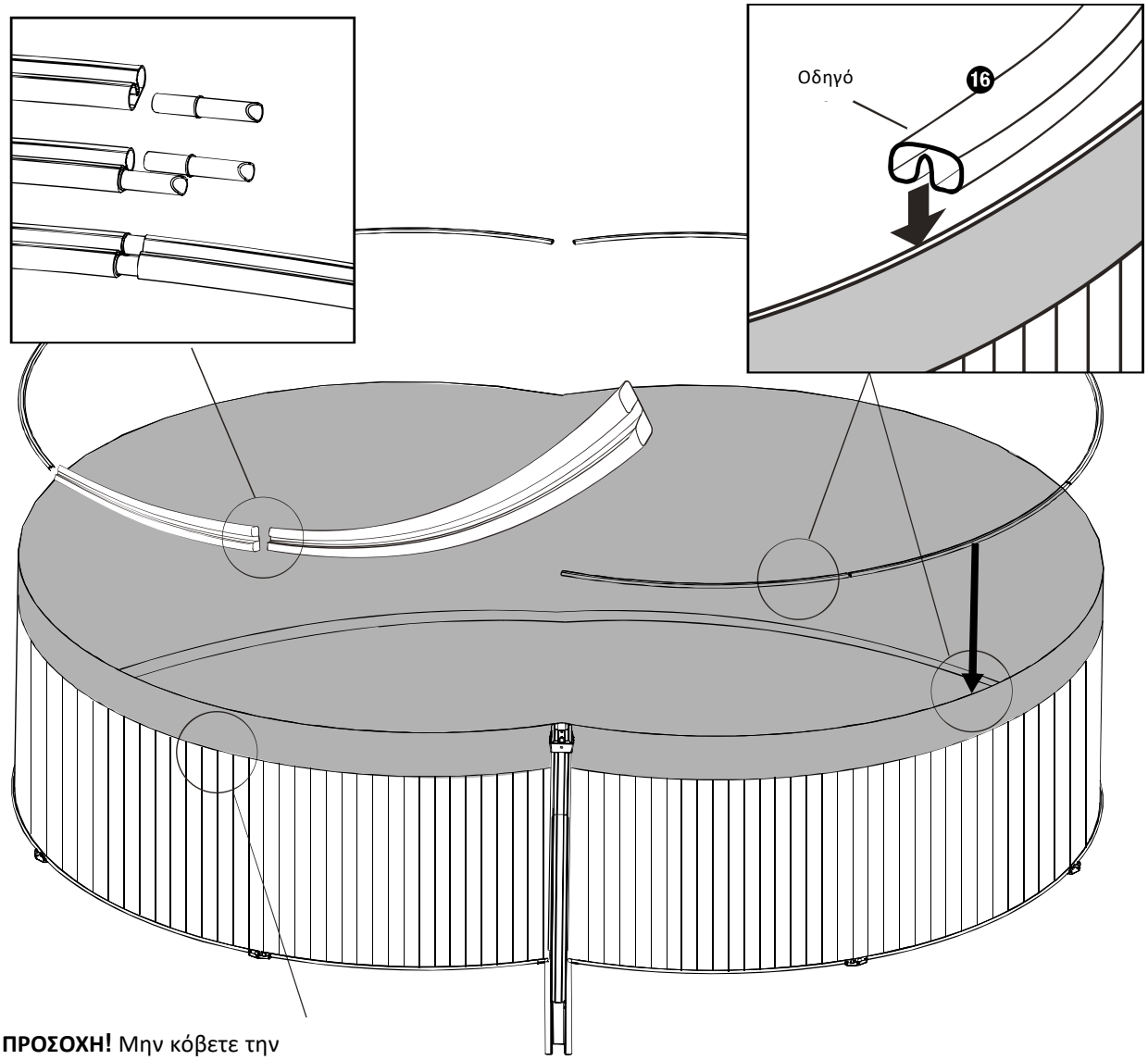

ΠΡΟΣΟΧΗ! Μην κόβετε την περισσευούμενη επένδυση που υπερβαίνει τον τοιχίο της πισίνας. Αυτό θα δυσχεράνει την επόμενη εγκατάσταση πισίνας. Αυτό θα δυσκολέψει την ακόλουθη εγκατάσταση της πισίνας.

Σχέδιο 33

Στερεώστε όλους τους οδηγούς στην κορυφή του τοιχίου της πισίνας και βεβαιωθείτε ότι έχουν τοποθετηθεί σωστά.

VII. Εγκατάσταση των άνω και πλευρικών μεταλλικών στηριγμάτων

Αγκιστρώστε τα πάνω μεταλλικά στηρίγματα στους άνω οδηγούς μεταξύ των συνδέσεων των ίδιων και ευθυγραμμίστε τα με τα κάτω μεταλλικά στηρίγματα (διάγραμμα 34). Τοποθετήστε τα πλευρικά μεταλλικά στηρίγματα πάνω από τις πλευρικές δοκούς και βιδώστε τα στη θέση τους (διάγραμμα 35).

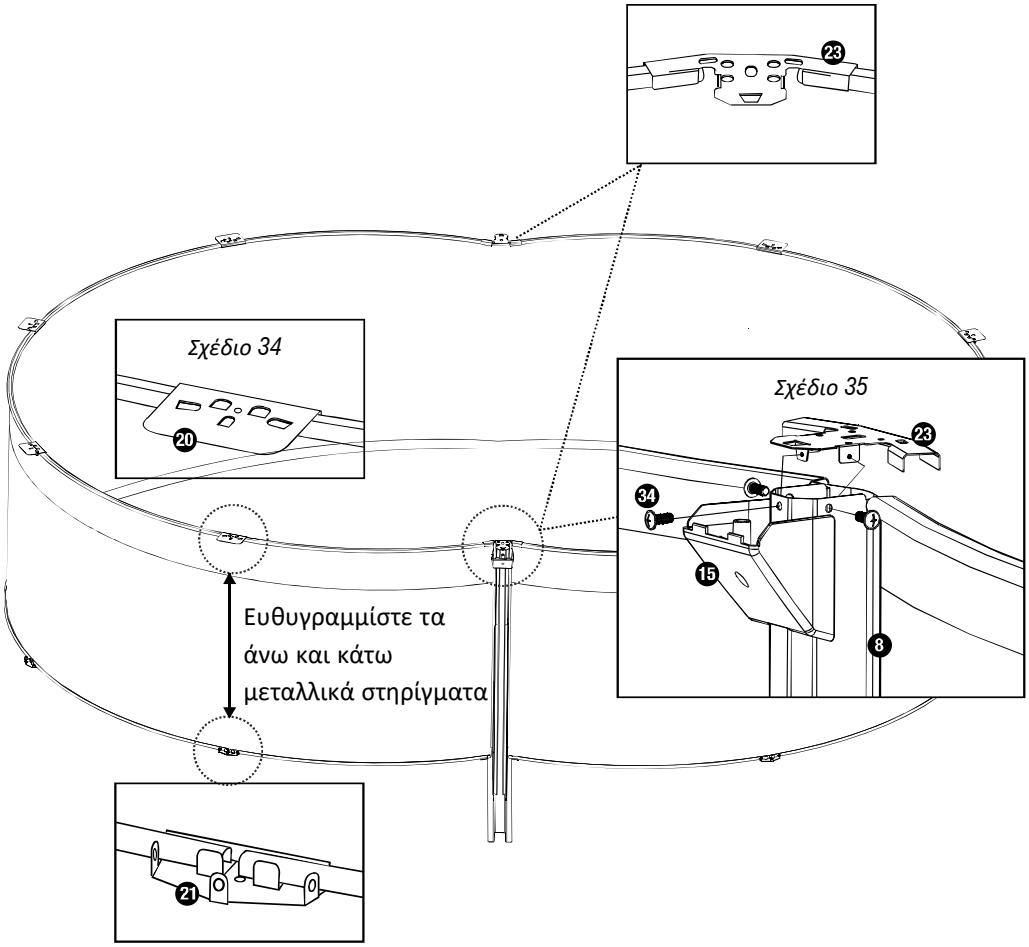

Τοποθετήστε τις δύο πλαϊνές πλατφόρμες στο πάνω μέρος των οδηγών και ευθυγραμμίστε τις οπές στο πλευρικό άνω μεταλλικό στήριγμα. Χρησιμοποιώντας τέσσερα μπουλόνια, ροδέλες και ελατηριωτές ροδέλες στερεώστε τις άνω πλευρικές πλατφόρμες στο άνω πλευρικό μεταλλικό στήριγμα και σφίξτε μόνο με το χέρι. Τοποθετήστε μια πλατφόρμα κορυφής στις άκρες μιας από τις πλαϊνές πλατφόρμες κορυφής και ασφαλίστε τη χρησιμοποιώντας τέσσερα μπουλόνια, ροδέλες, ελατηριωτές ροδέλες και παξιμάδια. Συνεχίστε αυτήν τη διαδικασία έως ότου όλες οι ανώτερες πλατφόρμες και οι πλευρικές πλατφόρμες κορυφής προσαρτηθούν σε όλα τα μεταλλικά ανώτερα και πλευρικά στηρίγματα κορυφής (Σχέδια 36, 37 και 38) Ελέγξτε την ευθυγράμμιση αλλά μην σφίξετε.

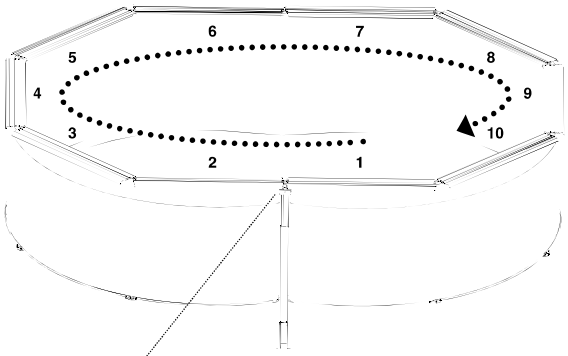

Σχέδιο 36

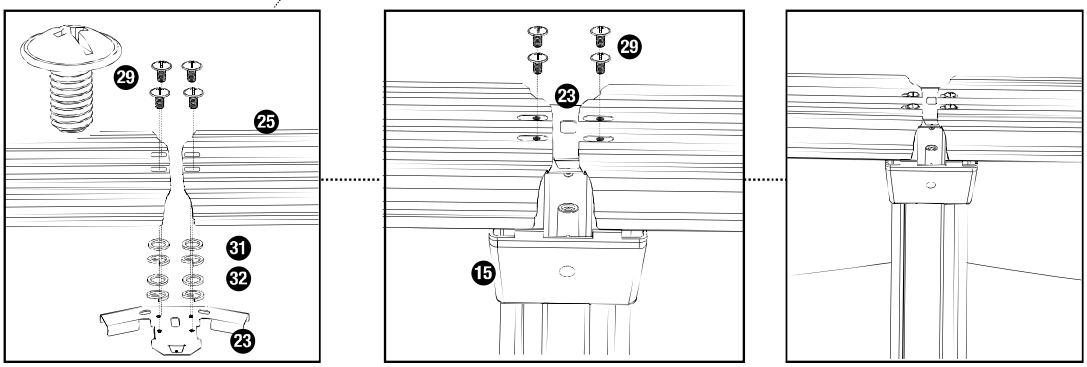

Σχέδιο 37

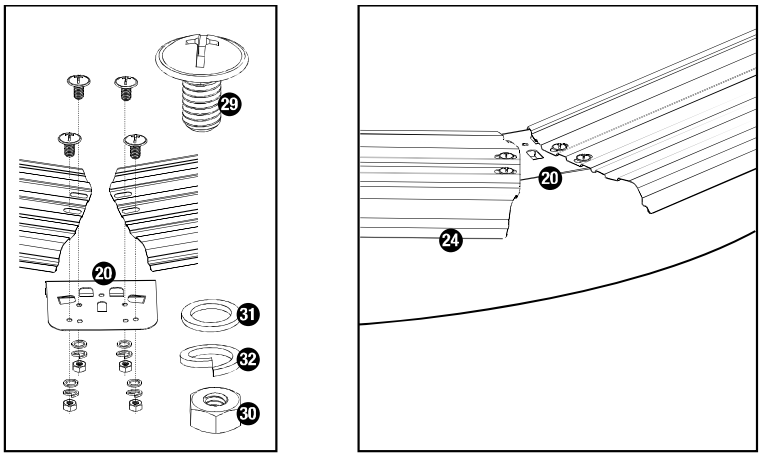

Σχέδιο 38

VIII. Εγκατάσταση κάθετων στηριγμάτων

Στερεώστε το κάτω προστατευτικό άρθρωσης στην κάθετη βάση χρησιμοποιώντας τις βίδες που παρέχονται (Σχέδιο 39). Ευθυγραμμίστε όλες τις οπές των βιδών των κατακόρυφων στηριγμάτων με τα άνω και κάτω μεταλλικά στηρίγματα. Στερεώστε το κατακόρυφο στήριγμα στο πάνω και κάτω μεταλλικό στήριγμα και βιδώστε το με το χέριΣυνεχίστε αυτήν τη διαδικασία γύρω από την πισίνα μέχρι να συνδεθούν όλα τα κάθετα στηρίγματα. Ελέγξτε και ρυθμίστε την ευθυγράμμιση των κατακόρυφων στηριγμάτων για να βεβαιωθείτε ότι είναι σωστά τοποθετημένα και ευθεία και, στη συνέχεια, σφίξτε όλες τις βίδες στο πάνω και κάτω μέρος (σχέδιο 40).

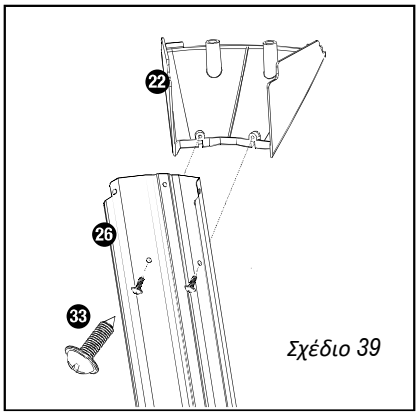

Σχέδιο 39

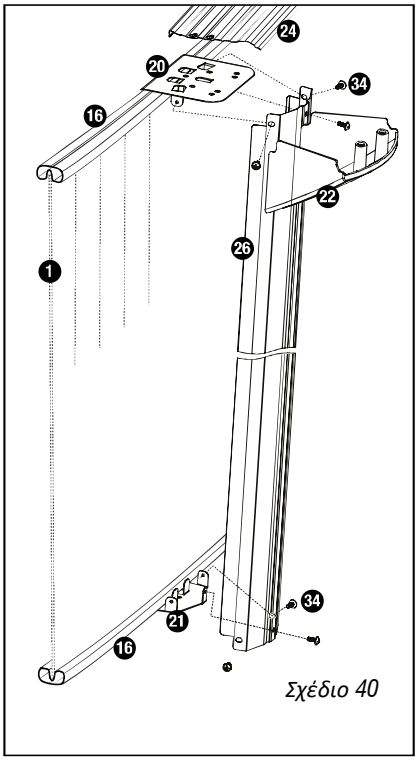

Σχέδιο 40

IX. Στερέωση προστατευτικών αρθρώσεων

Αγκιστρώστε το άκρο χωρίς βίδες του προστατευτικού πλευρικού συνδέσμου πάνω από τον άνω πλαϊνό σύνδεσμο και βιδώστε το άλλο άκρο στη θέση του. Χρησιμοποιώντας την ίδια μέθοδο, συνδέστε τα προστατευτικά στις επάνω πλατφόρμες και βιδώστε τα. Μην σφίξετε υπερβολικά! (Σχέδια 41 και 42).

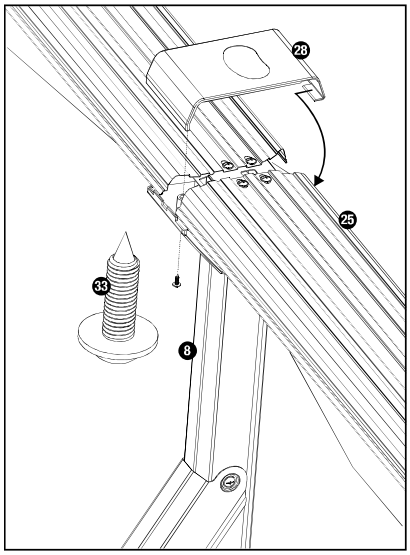

Σχέδιο 41

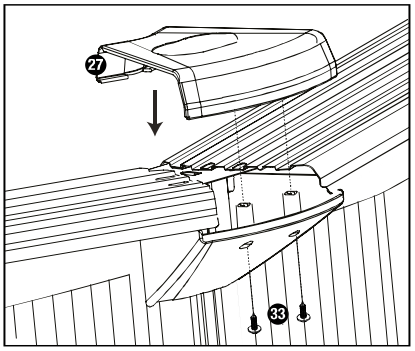

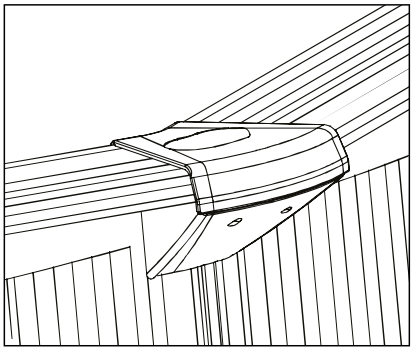

Σχέδιο 42

X. Έλεγχος όλων των συνδέσεων και αρθρώσεων

λα πΣε αυτό το σημείο, ελέγξτε όλες τις συνδέσεις και βιδώστε τις χαλαρές βίδες και τα μπουλόνια, χωρίς να σφίγγετε Αντικαταστήστε τα κατεστραμμένα εξαρτήματα και επισκευάστε όλα τα σχισίματα και τις τρύπες με το μπάλωμα επισκευής (βλ. Σχέδια 43).

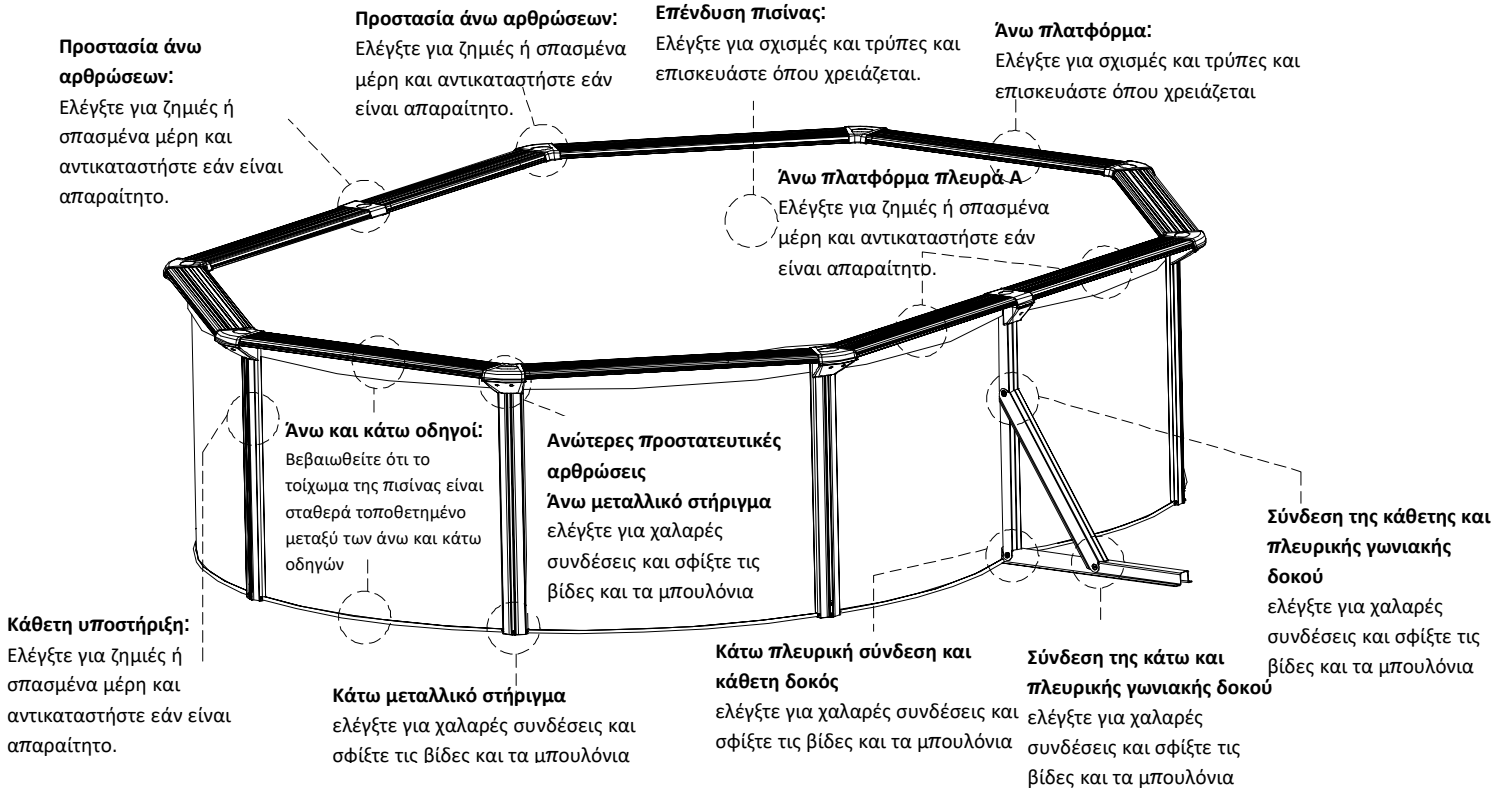

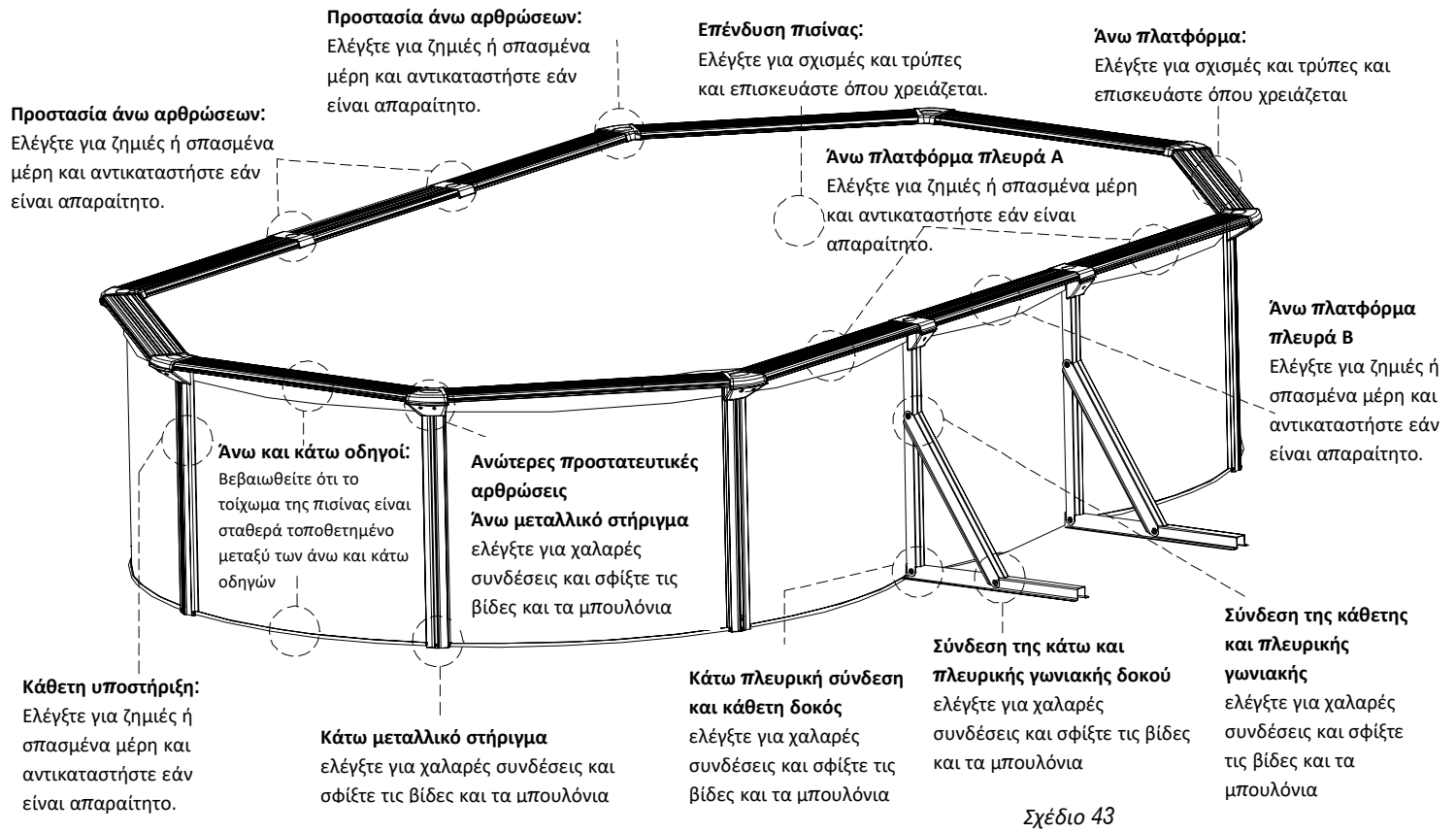

Σχέδιο 43

XI. Τοποθετηση skimmer

Προς αποφυγή της σκουριάς, όλα τα κομμένα άκρα πρέπει να καλύπτονται με ταινία βινυλίου ή βαφή κατά της σκουριάς. Ξεκινήστε την εγκατάσταση του skimmer τοίχου. Ακολουθήστε την εγκαταστάση των skimmer ξεχωριστά.

ΒΗΜΑ 3 –Γεμίστε την πισίνα με νερό

Πριν γεμίσετε την πισίνα με νερό, ελέγξτε προσεκτικά για τυχόν χαλαρές βίδες, τρύπες ή σχισίματα στην επένδυση. Γεμίστε την πισίνα μέχρι τη μέση του ανοίγματος του skimmer, μέχρι τη μέγιστη στάθμη νερού ή τουλάχιστον 15 cm από την κορυφή του τοίχου (βλ. Διάγραμμα 44) βεβαιωθείτε ότι το νερό εισέρχεται στο άνοιγμα skimmer.

ΠΡΟΣΟΧΗ

Για να αποφύγετε την κατάρρευση, μην αφήνετε ποτέ την πισίνα χωρίς νερό.

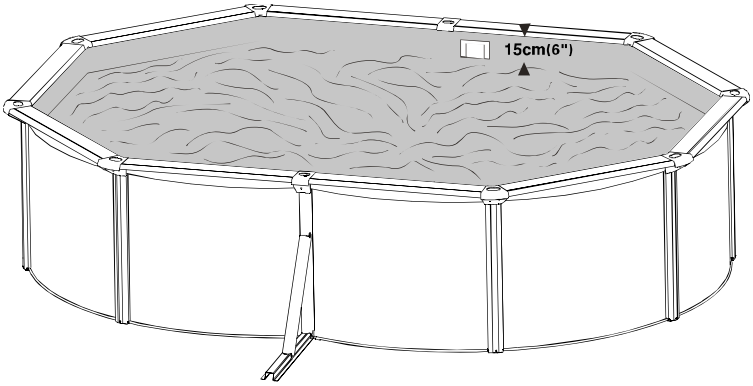

Σχέδιο 44

ΠΡΟΣΟΧΗ

Η αντλία φίλτρου πρέπει να απενεργοποιηθεί εάν υπάρχουν λουόμενοι μέσα στην πισίνα! Ακολουθήστε τις οδηγίες συναρμολόγησης στο συνημμένο εγχειρίδιο της αντλίας φίλτρου άμμου.

ΒΗΜΑ 4 –Συντήρηση της πισίνας

1. Διατηρείτε πάντα την πισίνα καθαρή και εφαρμόστε τα σωστά χημικά. Το μη καθαρό νερό αποτελεί σοβαρό κίνδυνο για την υγεία
2. Διατηρήστε το επίπεδο pH της πισίνας μεταξύ 7,2 και 7,6
3. Ζητήστε συμβουλές από τον προμηθευτή σας πριν από την τροποποίηση του συστήματος φιλτραρίσματος
4. Καθαρίζετε τακτικά την επένδυση PVC με μη λειαντικές βούρτσες ή ηλεκτρικές σκούπες
5. Ενεργοποιήστε το σύστημα φιλτραρίσματος τουλάχιστον μία ημέρα πριν από τη χρήση της πισίνας. Περιμένετε όσπου να βεβαιωθείτε ότι το νερό της πισίνας φιλτράρεται πλήρως πριν από τη χρήση της πισίνας.
6. Βεβαιωθείτε ότι η στάθμη του νερού είναι 15 cm από την κορυφή

Σημείωση

- Οι πληροφορίες που περιέχονται σε αυτό το έγγραφο ενδέχεται να διαφοροποιηθούν κατά τη διακριτική ευχέρεια του συντάκτη, χωρίς προειδοποίηση, ανάλογα με τις αλλαγές στο εν λόγω προϊόν: θα είναι ευθύνη του πελάτη κατά την υποβολή της παραγγελίας να επαλήθευσει την αντιστοιχία του προϊόντος με το παρόν φύλλο πληροφοριών.
- Τυχόν τεχνικά διαγράμματα που αναπαράγονται σε αυτό το έγγραφο είναι καθαρά ενημερωτικά και δεν ισχύουν για κανονιστικούς σκοπούς.

C.P.A. S.R.L.

ΕΓΧΕΙΡΙΔΙΟ ΦΙΛΤΡΟ ΑΜΜΟΥ

Οδηγός συναρμολόγησης και εγκατάστασης για υπέργειες πισίνες

**ΔΙΑΒΑΣΤΕ ΠΡΟΣΕΚΤΙΚΑ ΤΟ ΕΓΧΕΙΡΙΔΙΟ ΚΑΙ ΚΡΑΤΗΣΤΕ ΤΟ ΓΙΑ ΜΕΛΛΟΝΤΙΚΗ ΧΡΗΣΗ

Ελεύθερη μετάφραση αρχικής έκδοσης

Προσοχή

Πριν από τη συναρμολόγηση και τη χρήση αυτού του προϊόντος, διαβάστε προσεκτικά και ακολουθήστε όλες τις σημαντικές οδηγίες και προειδοποιήσεις στο παρόν εγχειρίδιο. Η μη τήρηση αυτών των οδηγιών μπορεί να προκαλέσει ζημιά στο προϊόν ή να προαλέσει σοβαρό τραυματισμό ή και θάνατο.

Λόγω της συνεχούς τεχνικής εξέλιξης του προϊόντος, διατηρούμε το δικαίωμα να ενσωματώνουμε τροποποιήσεις στο προϊόν για τη βελτίωσή του.

Πάντα να διαβάζετε τις οδηγίες πριν τη χρήση του εξοπλισμού και πριν προχωρήσετε σε εργασίες εγκατάστασης, συναρμολόγησης και αποσυναρμολόγησης. Φυλάξτε τις οδηγίες.

Ο εν λόγω εξοπλισμός δεν προορίζεται για χρήση από άτομα (παιδιά κάτω των 8 ετών) με μειωμένες σωματικές, πνευματικές και αισθητηριακές ικανότητες ή με έλλειψη επαρκούς εμπειρίας και γνώσης, εκτός και εάν εποπτεύονται και καθοδηγούνται για την ασφαλή χρήση του εξοπλισμού και έχουν κατανοήσει τους σχετικούς κινδύνους.

Εισαγωγή

Ο χειρισμός αυτού του προϊόντος είναι απλός και δεν παρουσιάζει ιδιαίτερη δυσκολία εάν ακολουθούνται οι οδηγίες και τηρούνται οι προφυλάξεις. Επομένως, διαβάστε προσεκτικά πριν ξεκινήσετε την εγκατάσταση.

Για να λειτουργήσει το μονομπλόκ, χρειάζεται ένα skimmer (εξάρτημα για την απορρόφηση του νερού από την επιφάνεια της πισίνας). Μπορεί να είναι ένα skimmer ενσωματωμένο στο χαλύβδινο τοίχωμα, ή ένα ανυψωμένο skimmer στερεωμένο στον χαλύβδινο τοίχο.

Για να παραγγείλετε ανταλλακτικά επικοινωνήστε με τον προμυθευτή σας επισημαίνοντας τον τύπο, τον αριθμό αναφοράς και την ημερομηνία αγοράς.

Στοιχεία ασφαλείας για την ηλεκτρική εγκατάσταση

1. Η ηλεκτρική εγκατάσταση πρέπει να πραγματοποιείται από εξουσιοδοτημένο ηλεκτρολόγο. Ένας αυτόματος διακόπτης διαφορικού (30mA) πρέπει να προστατεύει την περιοχή ρεύματος.
1. Επιπλέον, οι συνδέσεις πρέπει να συμμορφώνονται με την οδηγία VDE.
2. Δεν θα γίνουν αποδεκτές αξιώσεις για τις συνέπειες που προκύπτουν από εσφαλμένη εγκατάσταση ή θέση σε λειτουργία ή από τη μη συμμόρφωση με τις οδηγίες στις οποίες υπόκειται το ηλεκτρικό σύστημα.
3. Το καλώδιο τροφοδοσίας δεν πρέπει να θάβεται.
4. Βεβαιωθείται ότι το καλώδιο τροφοδοσίας δεν έχει υποστεί ζημιά (για παράδειγμα από μηχανή γκαζόν). Τυχόν κατετραμμένο καλώδιο τροφοδοσίας πρέπει να αντικατασταθεί αμέσως.
5. Κρατήστε τα παιδιά μακριά από όλες τις ηλετρικές συσκευές. Ποτέ μην επιτρέπεται στα παιδιά να χρησιμοποιούν αυτόν τον εξοπλισμό.
6. Μην χρησιμοποιείτε το σύστημα, ενώ η πισίνα είναι σε χρήση.

Επιλέξτε πού θα τοποθετήσετε το μονομπλόκ.

Προσδιορίστε τη θέση του μονομπλόκ μεταξύ του skimmer και της εισόδου της αντλίας με ελάχιστη απόσταση 3,5 μ μεταξύ του τοιχώματος της πισίνας και του μονομπλόκ. Κόψτε την περιοχή χλόης (με βάση το μέγεθος του μπλόκ) και ευθυγραμμίστε το επίπεδο του εδάφους. Συνιστάται να τοποθετήσετε το μονομπλόκ σε πλάκες από σκυρόδεμα ή παρόμοιο υλικό. Το μονομπλόκ δεν πρέπει να τοποθετείται κάτω ή απευθείας στο έδαφος (κίνδυνος πλημμύρας ή υπερθέρμανσης του κινητήρα)

Αν η πισίνα είναι πλήρως ή μερικώς υπόγεια, το μονομπλόκ πρέπει να εγκατασταθεί σε ένα λάκκο διήθησης από την πλευρά της πισίνας. Όταν το μονομπλόκ εγκατασταθεί στο λάκκο διήθησης, είναι απαραίτητο να διασφαλίσετε ότι δεν υπάρχει κίνδυνος πλημμύρας. Συνιστάται να τοποθετήσετε ένα στρώμα από χαλίκια στη βάση του λάκκου για να

εξασφαλίσετε καλή διήθηση του νερού της βροχής και την εκκένωση τυχόν νερού που υπάρχει στην περιοχή. Συνιστάται επίσης να εγκαταστήσετε μια βυθιζόμενη αντλία με πλωτηριδιακόπτη σε περίπτωση πλημμύρας. Βεβαιωθείτε ότι το σύστημα δεν είναι ερμητικά σφραγισμένο, καθώς αυτό θα μπορούσε να προκαλέσει ζημιά στην αντλία μονομπλόκ λόγω του σχηματισμού συμπυκνωμάτων. Οι διαστάσεις της τρύπας πρέπει να είναι αρκετά μεγάλες ώστε να επιτρέπουν την συντήρηση ή την επισκευή του μονομπλόκ.

Εγκατάσταση του φίλτρου/αντλίας

Πρίν να εγκαταστήσετε το κιτ αντλίας/φίλτρου, προσδιορίστε τη θέση στην οποία θα πρέπει να εγατασταθεί, καθώς μόλις γεμίσει με άμμο, το φίλτρο είναι δύσκολο να μετακινηθεί λόγω του βάρους του.

1. Το φίλτρο / πώμα αποτελέιται από τα ακόλουθα μέρη (σχέδιο1):
2. Μία αντλία
3. Μία βαλβίδα
4. Ένα παρέμβυσμα
5. Μία φλάτζα κλεισίματος
6. Μία δεξαμενή διήθησης
7. Ένα σωλήνα με συλλέκτη
8. Μικρλα φίλτρα άμμου
9. Μία βαλβίδα εκκένωσης
10. Μία βάνα
11. Μία βάση στήριξης
12. Ένα εύκαμπτο σωλήνα

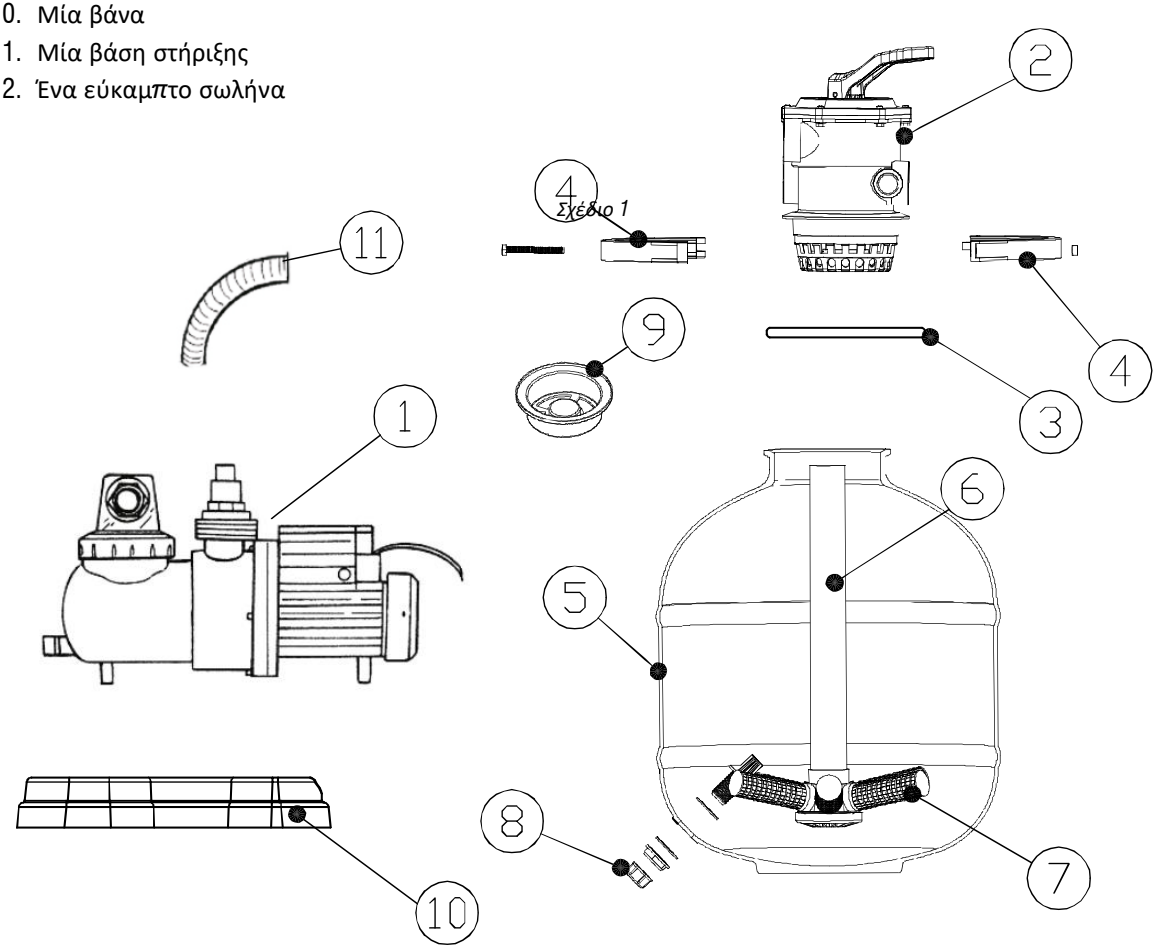

Εγκατάσταση των εξαρτημάτων φίλτρου

Αφαιρέστε προσεκτικά όλα τα εξαρτήματα από τη συσκευασία και βεβιαωθείτε ότι τίποτα δεν έχει υποστεί ζημιά. Εάν η συσκευή έχει υποστεί ζημιά, επικοινωνήστε αμέσως με το κατάτημα από το οποίο έγινε η αγορά.

1. Εισάγετε το σωλήνα με τον συλλέκτη στη δεξαμενή (σχέδιο 2) και βιδώστε τα μικρά φίλτρα άμμου στο συλλέκτη (σχέδιο 3)
2. Τοποθετήστε τον συλλέκτη στη βάση της δεξαμενής και γεμίστε στα μισά το νερό για να σταθεροποιήσετε. Βεβαιωθείτε ότι η γάζα σε σχήμα αστεριού είναι καλά κεντραρισμένη στο κάτω μέρος του φίλτρου και ότι η βίδα έκπλυσης είναι καλά σφραγισμένη.
3. Τοποθετήστε τη βάνα στο στόμιο της δεξαμενής, βεβαιωθείτε ότι ο σωλήνας είναι πάντα κεντραρισμένος με το συλλέκτη.
4. Γεμίστε το φίλτρο με άμμο ύψους έως ¾ (ιδανικό μέγεθος κόκκων: 0,7 – 1,2 mm . Ποσότητα ανάλογα με το μέγεθος του φίλτρου) (σχέδιο 4).
5. Τοποθετήστε το πάνω μέρος του φίλτρου της βαλβίδας με το σύνδεσμο στο πάνω άκρο του φίλτρου. Η σύνδεση μεταξύ της κορυφής του φίλτρου ή της βαλβίδας γίνεται με το κολάρο. Το κολάρο στερεώνεται με βίδα και παξιμάδι (βλ. Σχέδια 5 και 6). Τέλος, τοποθετούμε τα κομμάτια για να συνδεθεί το φίλτρο στη βαλβίδα. Στεγανοποιήστε με μονωτική ταινία.

Σχέδιο *2*

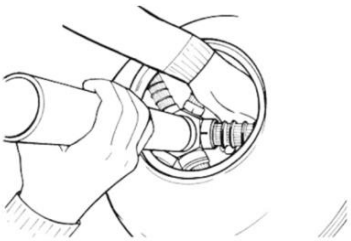

Σχέδιο *3*

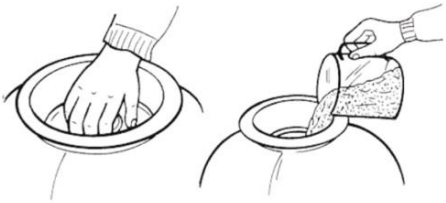

Σχέδιο *4*

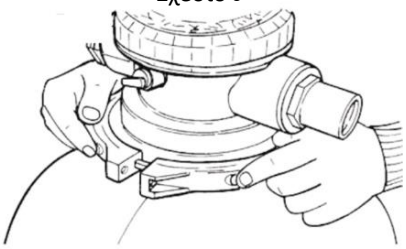

Σχέδιο *5*

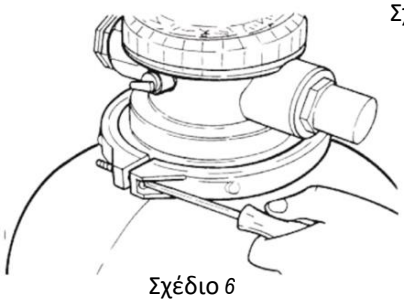

Σχέδιο *6*

Σύνδεση των σωληνώσεων με την αντλία

1. Κύκλωμα skimmer: Συνδέστε το skimmer στην μπροστινή σύνδεση της αντλίας.
2. Σωλήνας σύνδεσης: Συνδέστε την επάνω σύνδεση της αντλίας με τη σύνδεση που ονομάζεται PUMP στη βαλβίδα.
3. Σωλήνας αντεπιστροφής: Συνδέστε τη φίσα της βαλβίδας πισίνας που ονομάζεται RETURN. Ασφαλίστε όλες τις συνδέσεις με μεταλλικά κλιπ.
4. Σωλήνας λυμάτων: Συνδέστε το COUNTERWASH στον εύκαμπτο σωλήνα ή στο γκαζόν. Η σύνδεση γίνεται με

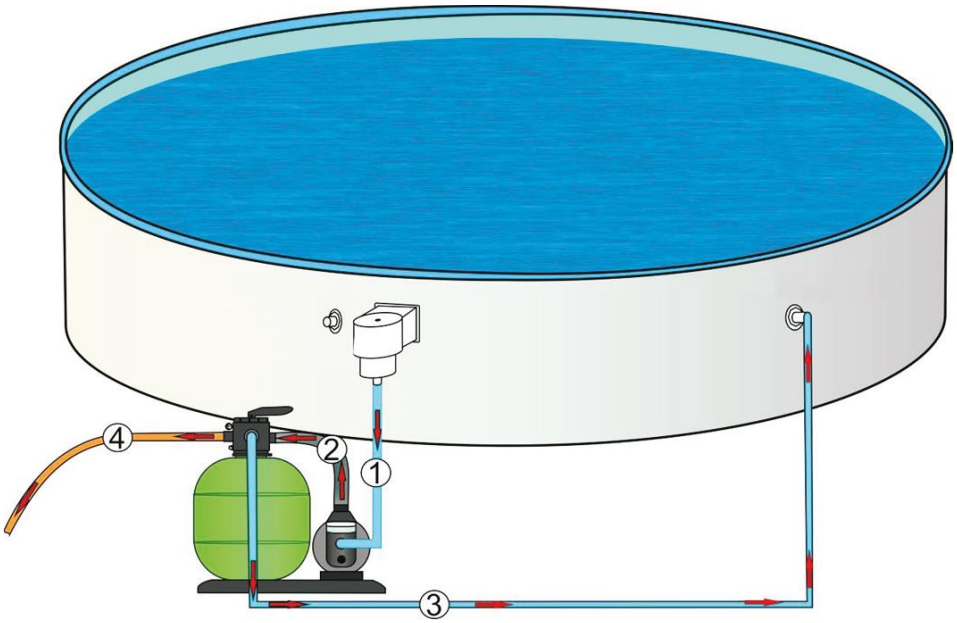

το σωλήνα της πισίνας και τα ειδικά μεταλλικά κλιπ.

Εκκίνηση φίτρου/αντλίας

1. Πρίν θέσετε σε λειτουργία το φίλτρο monobloc, βεβαιωθείτε ότι βρίσκεται έξω από την πισίνα και σε χαμηλότερο επίπεδο από το επίπεδο του νερού της πισίνας. Οι ευέλικτες συνδέσεις πρέπει να είναι καλά συνδεδεμένες και σταθερές.
2. Η πισίνα πρέπει να γεμίσει με νερό μέχρι τη μέση του skimmer. Το νερό πρέπει να κυκλοφορεί στην αντλία.
3. Εξαερώστε τον αέρα από το μπλοκ. Εάν υπάρχει, ανοίξτε ελαφρώς το πάνω μέρος του προ-φίλτρου της αντλίας εώς ότου εισέλθει νερό στο προ-φίλτρο.
4. Τοποθετήστε τον επιλογέα βαλβίδας στη θέση COUNTERWASH. Έτσι ώστε να μπορέι να ξεκινήσει η αντλία. Ξεκινήστε ένα κύκλο στο COUNTERWASH για 2 έως 3 λεπτά. Στη συνέχεια απενεργοποιήστε την αντλία και τοποθετήστε τη στη θέση CLEAR. Ο κύκλος CLEAR διαρκέι περίπου 30 δευτερόλεπτα. Απενεργοποιήστε ξανά την αντλία και βάλτε τη βαλβίδα επιλογής στη θέση FILTRATION. Έκκενώστε το νερό που έχει συσσωρευτεί από το COUNTERWASH και CLEAR μέσω του εύκαμπτου σωλήνα ή στο γκαζόν. Συνιστάται η εκτέλεση 2 κύκλων διήθησης κάθε 4 έως 5 ώρες.
5. Στη θέση FILTRATION γίνεται αναρρόφηση και στον πυθμένα της πισίνας. Μετά την αναρρόφηση του πυθμένα της πισίνας ή όταν η πίεση στο μονόμετρο αυξάνεται (2 ή 3 επίπεδα), πρέπει να εκτελεστεί ένας κύκλός CLEAR.
6. Μετά από ένα κύκλο στο COUNTERWASH, είναι συμαντικό να εκτελέσετε έναν κύκλο CLEAR για περίπου 30 δευτερόλεπτα. Αυτό επιτρέπει στην άμμο να κατακαθίσει στο φίλτρο.
7. Η λειτουργία EMPTY (δυνατή μόνο με τη βαλβίδα 6 κατευθύνσεων) επιτρέπει επίσης την απορρόφηση στον πυθμένα της πισίνας αφαιρώντας έτσι τις ακαθαρσίες (π.χ φύκια). Κατά τη διάρκεια αυτού του κύκλου, το νερό από τον πυθμένα της πισίνας απορροφάται προς τα έξω. Στη συνέχεια, πρέπει να προστεθέι νερό για να αποκατσαταθέι η στάθμη του νερού στην πισίνα.

ΠΡΟΣΟΧΗ

Το μονομπλόκ δεν πρέπει να χρησιμοποιείται χωρίς νερό. Το νέρο εξασφαλίζει την ψύξη. Η εγγύηση αντικατάστασης δεν ισχύει για χρήση χωρίς νερό.

Πριν να αλλάξετε τι θέση της βαλβίδας επιλογής, διακόψτε τη λειτουργία (STOP) της αντλίας διήθησης.

Λειτουργία της βαλβίδας ελέγχου κατευθύνσεων

Η βαλβίδα ελέγχου χρησιμοποιείται για την επιλογή 6 διαφορετικών λειτουργιών φίλτρου: φιλτράρισμα, ξέβγαλμα, κυκλοφορία, πλύση αντίθετης ροής, απενεργοποίηση και αποστράγγιση.

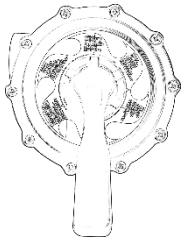

Διληθηση. Αυτή η λειτουργία χρησιμοποιείται για το φιλτράρισμα του νερού της πισίνας. Το νερό αντλείται μέσω του φίλτρου άμμου, όπου καθαρίζεται και επιστρέφει πίσω στην πισίνα.

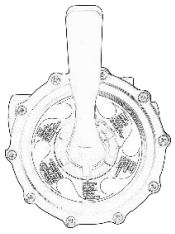

Πλύση αντίθετης ροής. Αυτή η λειτουργία χρησιμοποιείται για τον καθαρισμό του στρώματος άμμου: το νερό αντλείται προς τα κάτω μέσω της πολλαπλής εισαγωγής, ωθείται προς τα πάνω μέσω του στρώμματος άμμου και, τελικά, αποβάλλεται.

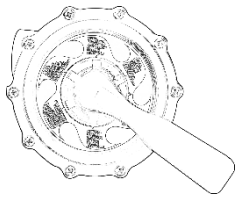

Έκπλυση. Αυτή η λειτουργία χρησιμοποιείται για την αρχική εκκίνηση, τον καθαρισμό και την ισοστάθμιση του στρώματος άμμου μετά το πλύσιμο: Το νερό αντλείται προς τα κάτω μέσω του στρώματος άμμου, ωθείται μέσω της πολλαπλής εισαγωγής και αποβάλλεται από τη θύρα εκκένωσης βαλβίδας.

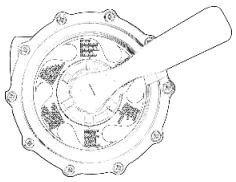

Ανακυκλοφορία. Αυτή η λειτουργία επιτρέπει την κυκλοφορία του νερού της πισίνας χωρίς τη χρήση του φίλτρου άμμου: Μπορεί να χρησιμοποιηθεί όταν το φίλτρο έχει σπάσει ή για την επεξεργασία του νερού της πισίνας με συγκεκριμένες χημικές ουσίες.

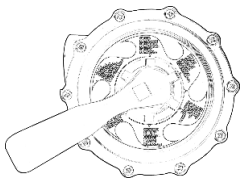

Εκκένωση. Αυτή η λειτουργία επιτρέπει στο νερό να ρέει έξω από την πισίνα χωρίς τη χρήσης του φίλτρου: Το νερό αντλείται έξω από τη θύρα αποστράγγισης αντί να επιστρέφει πίσω στην πισίνα. Είναι απαραίτητο να διατηρήσετε τη σχάρα και το σωλήνα αποστράγγισης γεμάτα με νερό ώστε να απορροφά η αντλία.
ΣΗΜΕΙΩΣΗ: Πριν ξεκινήσετε την αποστράγγιση, βεβαιωθείτε ότι οι βαλβίδες των skimmer και των ακροφυσίων είναι κλειστές.

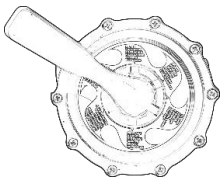

Κλειστό. Αυτή η λειτουργία σταματά τη ροή του νερού μεταξύ του φίλτρου άμμου και της πισίνας

Καθαρισμός του πυθμένα της πισίνας

Η αναρρόφηση στον πυθμένα της δεξαμενής πραγματοποιείται στη θέση FILTRATION της βαλβίδας. Το εργαλείο καθαρισμού πρέπει να είναι συνδεδεμένο με τον εύκαμπτο σωλήνα στο skim vac του skimmer. Η αντλία πρέπει να είναι απενεργοποιημένη.

ΠΡΟΣΟΧΗ

Ο εύκαμπτος σωλήνας του εργαλείου καθαρισμού δαπέδου πρέπει να είναι γεμάτος νερό, έτσι ώστε η αντλία να μην απορροφά αέρα, μόλις γίνει αυτό, η αντλία μπορεί να ξεκινήσει. Σε περίπτωση που εισέλθει αέρας σταματήστε την αντλία και καθαρίστε το εργαλείο καθαρισμού. Επανεκκινήστε αργά την αντλία (μία απότομη εκκίνηση μπορεί να διαπσπείρει τις ακκαθαρσίες) και βουρτσίστε το κάτω μέρος της πισίνας με τη βούρτσα δαπέδου. Για το μονομπλόκ χωρίς προ-φίλτρο, είναι προτιμέτερο να χρησιμοποιήσετε ένα skimmer με καλάθι και γάζα.

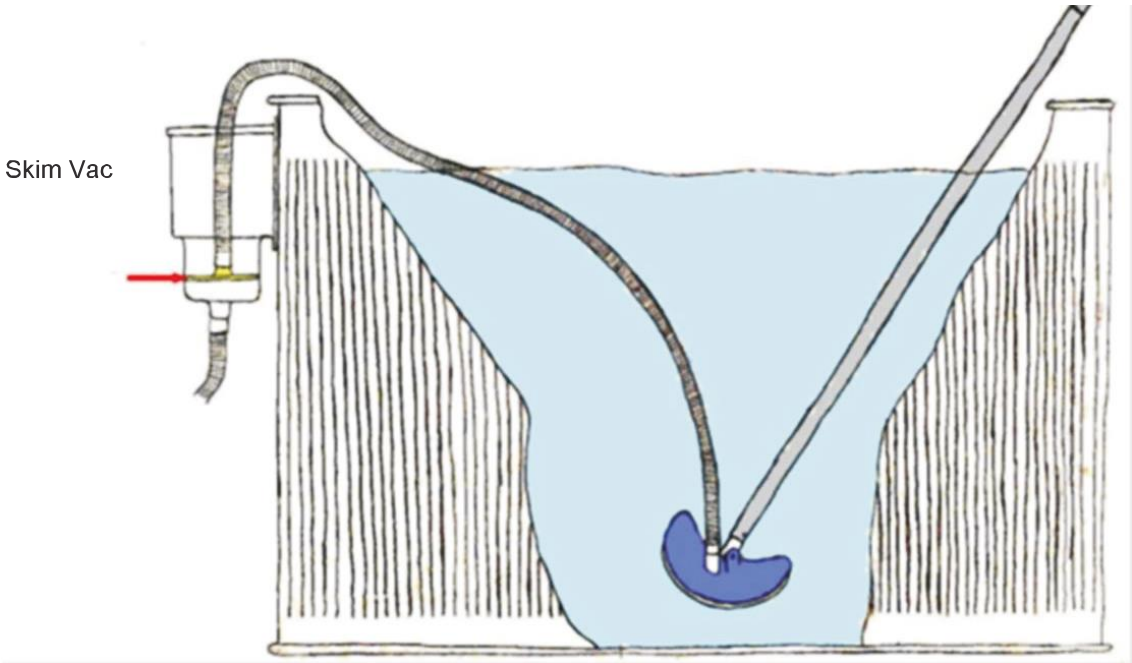

Δεδομένα φίλτρου

Μοντέλο	Φίλτρο [mm]	[m³/h]	[CV]	[W]
Acquamarina pool 490	∅ 300	4	0,25	184
Acquamarina pool 610	∅ 400	6,5	0,5	368
Acquamarina pool 730	∅ 400	6,5	0,5	368

Πιθανές αιτίες δυσλειτουργίας φίλτρου

Αιτίες	Λύσεις
Βρώμικη άμμος	Πραγματοποιήστε αντίστροφη πλύση (πλύνετε την άμμο)
Η αντλία αναρροφά άερα (φυσαλίδες στην αναρρό φηση)	Ο σωλήνας μπορέι να είναι ελαττωματικός. Σφίξτε τα κλιπ.
Η ατάθμη του νερού στο skimmer είναι χαμηλή	Ελέγξτε τη στάθμη του νερού στην πισίνα και αυξήστε την αν είναι απαραίτητο
Η σχάρα του skimmer έχει μετακινηθέι	Καθαρίστε τη σχάρα και επανατοποθετήστε τη στωστά
Η σχάρα του προφίλτρου της αντλίας έχει μετακινηθέι	Καθαρίστε τη σχάρα του προ-φίλτρου και αντικαταστήστε τη
Σε περίπτωση προβλημάτων που δεν αναφέρονται παραπάνω, συμβουλευτείτε τον προμηθευτή σας.	

Αποθήκευση το χειμώνα

Στο τέλος της θερινής περιόδου ,αποσυνδέστε τους σωλήνες και αφαιρέστε το νερό από το φίλτρο, χρησιμοποιώντας τη βάνα.

Για το φίλτρο και την αντλία, είναι απαραίτητο να ξεβιδώσετε τη βίδα εκκένωσης.

Ανοίξτε το φίλτρο και ελέγξτε την άμμο. Ελέγξτε την κατάσταση της άμμου στο μονομπλόκ (δεν πρέπει να έιναι κολλώδης ή κολλημένη) και καθαρίστε την.

Το μονομπλόκ που τοποθετείται σε εξωτερικούς χώρους πρέπει να προστατεύεται από τον παγετό κατά τη χειμερινή περίοδο.

Ζημιές που προκλήθηκαν από ψύξη δεν καλύπτονται από την εγγύηση.

Συμβουλές συντήρησης

Οι ορατές ακαθαρσίες απομακρύνονται από το φίλτρο. Αυτό που το monobloc δεν εξαλείφει είναι τα φύκια, τα βακτήρια και άλλους μικροοργανισμούς που θολώνουν το νερό και θέτουν σε κίνδυνο την καθαρότητα και την υγιεινή του νερού. Για να αποφύγετε την εμφάνισή τους και για την εξάλειψή τους, υπάρχουν ειδικά προϊόντα για τη συντήρηση του νερού, τα οποία με τη σωστή δοσολογία δεν δημιουργούν προβλήματα στους λουόμενους και εξασφαλίζουν τη σωστή απολύμανση της πισίνας.

Οι κύκλοι διήθησης (2 X 4/5 ώρες ημερησίως) και το τακτικό πλύσιμο του φίλτρου (από 2 εώς 3 λεπτά) τουλάχιστον μία φορά την ημέρα, καθώς και η χρήση εργαλείων καθαρισμού, επιτρέπουν τη σωστή συντήρηση της πισίνας.

Για οποιαδήποτε απορρία ζητήστε συμβουλές από τον προμηθευτή σας.

Σημείωση

- Οι πληροφορίες που περιέχονται σε αυτό το έγγραφο ενδέχεται να διαφοροποιηθούν κατά τη διακριτική ευχέρεια του συντάκτη, χωρίς προειδοποίηση, ανάλογαμε τις αλλαγές στο εν λόγω προϊόν: θα είναι ευθύνη του πελάτη κατά την υποβολή της παραγγελίας να επαλήθευσει την αντιστοιχία του προϊόντος με το παρόν φύλλο πληροφοριών.
- Τυχόν τεχνικά διαγράμματα που αναπαράγονται σε αυτό το έγγραφο είναι καθαρά ενημερωτικά και δεν ισχύουν για κανονιστικούς σκοπούς.

C.P.A. S.R.L.

ΕΓΧΕΙΡΙΔΙΟ SKIMMER

Οδηγός συναρμολόγησης και εγκατάστασης για υπέργειες πισίνες

ΔΙΑΒΑΣΤΕ ΠΡΟΣΕΚΤΙΚΑ ΤΟ ΕΓΧΕΙΡΙΔΙΟ ΚΑΙ ΚΡΑΤΗΣΤΕ ΤΟ ΜΕΛΛΟΝΤΙΚΗ ΧΡΗΣΗ

Ελεύθερη μετάφραση της αρχικής έκδοσης

Εξαρτήματα

N.	Περιγραφή	Ποσότητα
01	skim vac	1
02	Κάλυμμα	1
03	σχάρα	1
04	σώμα	1
05	πτερύγιο	1
06	παρέμβυσμα	2
07	φλάντζα	1
08	βίδες	10
09	Σύνδεση του skimmer	1
10	kit στόμιο	1
11	μονωτική ταινία	1
12	πώμα	2

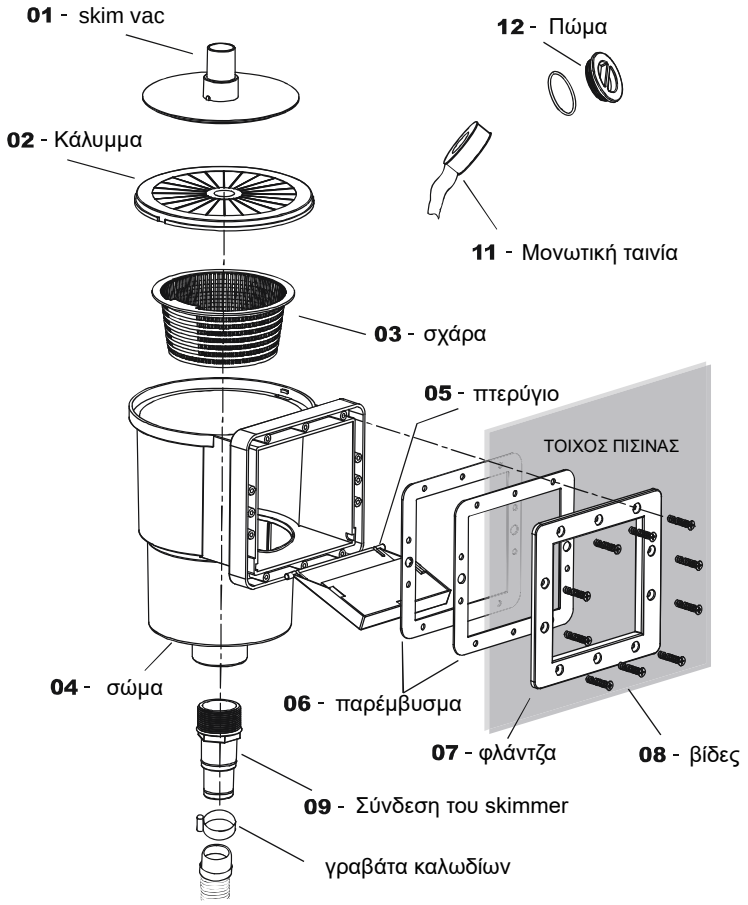

Απόκομμα

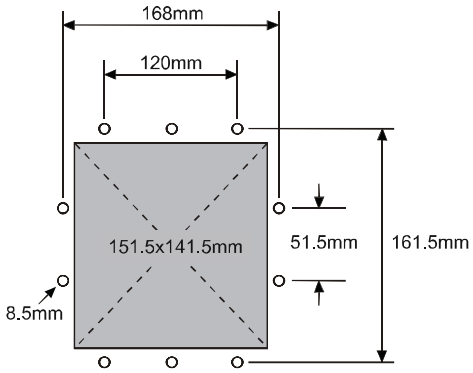

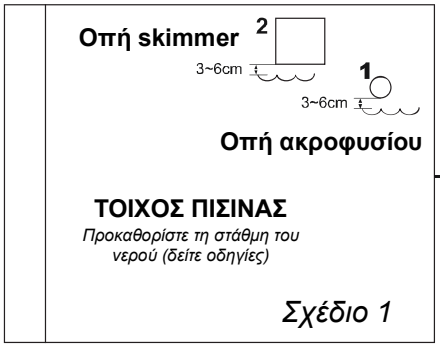

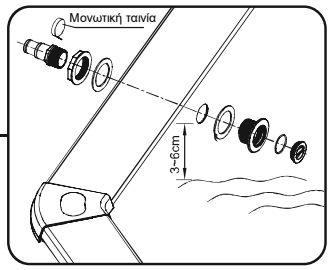

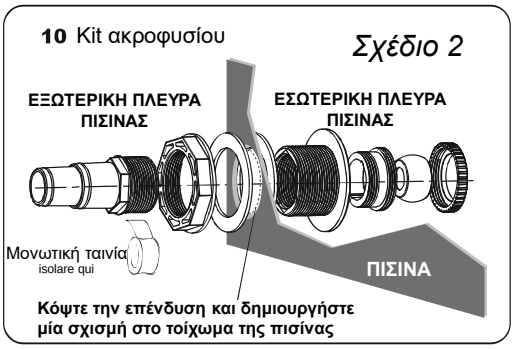

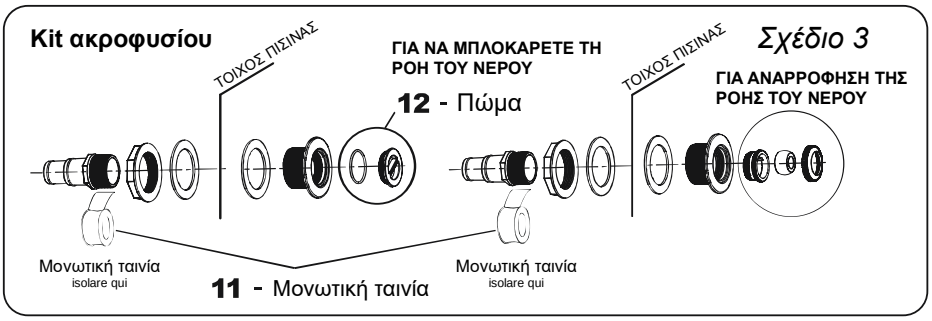

Εγκατάσταση

Εγκατάσταση του κιτ σύνδεσης σωλήνα εισόδου και εξόδου

Ακολουθήστε το παραπάνω εγχειρίδιο υπέργειας πισίνας για να κόψετε τις οπές για το στώμιο και του ακροφυσίο και του skimmer.

1. Γεμίστε την πισίνα με νερό μεταξύ 3 και 6 cm κάτω από τη θέση της οπής για το ακροφύσιο (βλ. Διάγραμμα 1). Βιδώστε τα μέρη του ακροφυσίου. Βιδώστε τα υπόλοιπα μέρη του κιτ στη θέση τους (βλ. Διάγραμμα.
   Σημείωση: για να σταματήσετε τη ροή του νερού, βιδώστε το καπάκι (12) στο πίσω μέρος του κιτ ακροφυσί0υ από το εσωτερικό του τοίχου της πισίνας (βλ. Διάγραμμα 3).
   Σημείωση: κατά τη χρήση του συστήματος διήθησης, ξεβιδώστε και αφαιρέστε την τάπα (12) ώστε το νερό να μπορεί να ρέει μέσα στο φίλτρο.

ΠΡΟΕΙΔΟΠΟΙΗΣΗ! Ποτέ μην εγκαθιστάτε οριστικά το skimmer και το κιτ ακροφυσίου πριν η στάθμη του νερού να βρίσκεται σε απόσταση λίγων εκατοστών από αυτά, η πίεση του νερού βοηθά την επένδυση να τεντωθεί σωστά και επιτρέπει μικρές διορθώσεις πριν από την τελική εγκατάσταση .

Εγκατάσταση του skimmer

1. Γεμίστε την πισίνα με νερό μεταξύ 3 και 6 cm κάτω από τη θέση της οπής του skimmer (βλέπε διάγραμμα 1).
2. Από το εξωτερικό του τοιχώματος της πισίνας, τοποθετήστε το παρέμβυσμα (6) και το σώμα του skimmer (4) στο τοίχωμα της πισίνας, αναλογικά με την οπή (βλέπε διάγραμμα 4).
3. Από το εσωτερικό του τοιχώματος της πισίνας τοποθετήστε το παρέμβυσμα (6) και τη φλάντζα (7) επί του τοιχώματος της πισίνας αναλογικά με την οπή. Πιέστε τις βίδες προσεκτικά μέσα από την επένδυση της πισίνας, αλλά μην τις σφίξετε εντελώς μέχρι να τις τοποθετήσετε όλες. Βεβαιωθείτε ότι το σώμα του skimmer και η εσωτερική φλάντζα είναι είναι σωστά ευθυγραμμισμένα και σφίξτε τις βίδες στη θέση τους, αλλά μην σφίγγετε υπερβολικά, καθώς αυτό μπορεί να προκαλέσει ζημιά στις βίδες ή / και στον τοίχο και την επένδυση της πισίνας. Μην ανοίξετε περισσότερες οπές καθώς αυτό μπορεί να προκαλέσει ζημιά στον τοίχο και την επένδυση.
4. Βιδώστε το καπάκι στο skimmer (4) για να σταματήσετε τη ροή του νερού (βλ. Διάγραμμα 5). Κατά τη χρήση του συστήματος διήθησης, ξεβιδώστε και αφαιρέστε το πώμα ώστε το νερό να μπορέι να ρέει μέσα στην αντλία του φίλτρου.
5. Τοποθετήστε τη σχάρα (5) στο skimmer (4) και στερεώστε το κάλυμμα (2). Κατόπιν καλύψτε με μονωτική ταινία (11) το σπείρωμα του skimmer και στη συνέχεια συνδέστε το στο σώμα του (βλ. Διάγραμμα 4).
6. Αγκιστρώστε το πτερύγιο (5) στο μπροστινό μέρος του skimmer (4).
7. Βεβαιωθείτε ότι το skimmer είναι σωστά τοποθετημένο στον τοίχο της πισίνας και καλά σφραγισμένο ώστε να μην υπάρχουν διαρροές νερού.
8. Συνδέστε το σύστημα φιλτραρίσματος στην πισίνα. Ακολουθήστε το εγχειρίδιο φίλτρου άμμου για τις απαιτήσεις συναρμολόγησης πριν το θέσετε σε λειτουργία.
9. Το skim vac (1) μπορεί να χρησιμοποιηθεί για σύνδεση κιτ καθαρισμού πισίνας * και ηλεκτρικής σκούπας (διάγραμμα 6).
10. Ολοκληρώστε ελέγχοντας και σφίγγοντας όλα τα εξαρτήματα, αλλά μην σφίξετε υπερβολικά ώστε να αποφύγετε τυχόν ζημιά στην επένδυση και στο τοίχωμα της πισίνας.

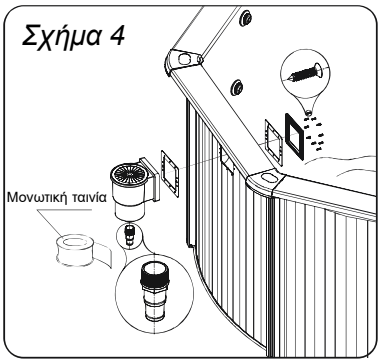

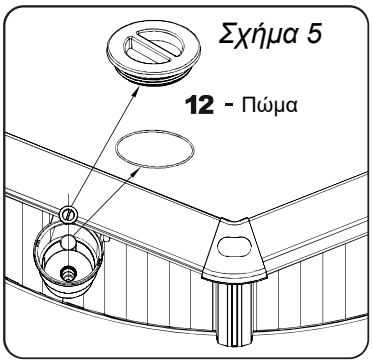

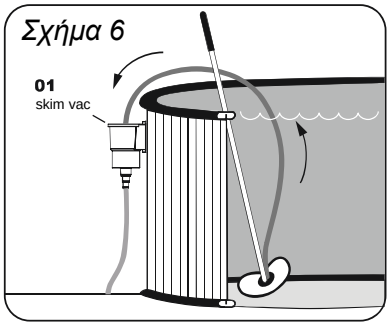

*Kit καθαρισμού δεν περιλαμβάνεται

Σημείωση

- Οι πληροφορίες που περιέχονται σε αυτό το έγγραφο ενδέχεται να διαφοροποιηθούν κατά τη διακριτική ευχέρεια του συντάκτη, χωρίς προειδοποίηση, ανάλογαμε τις αλλαγές στο εν λόγω προϊόν: θα είναι ευθύνη του πελάτη κατά την υποβολή της παραγγελίας να επαλήθευσει την αντιστοιχία του προϊόντος με το παρόν φύλλο πληροφοριών.
- Τυχόν τεχνικά διαγράμματα που αναπαράγονται σε αυτό το έγγραφο είναι καθαρά ενημερωτικά και δεν ισχύουν για κανονιστικούς σκοπούς.