SCHEDA TECNICO INFORMATIVA

C.P.A. S.R.L.

BOCCHETTA GM27 CON PASSANTE
PER LINER

C.P.A. srl
Via Don Demetrio Castelli, 71 - 12060 RODDI (CN)
Tel. 0173.615693 - Fax 0173.620922
www.cpa-piscine.it
cpa@cpa-piscine.it

Ver.00– 2021-04-23

Caratteristiche

Bocchetta con passante conforme a UNI EN 13451-3.

Versione per liner. Completa di guarnizioni, flangia a 4 punti di fissaggio e viti.

Fabbricata in ABS con trattamento UV.

Attacco filettato 2” esterno – 50 ∅ interno per incollaggio.

Portata nominale: 4,5 m^3/h a 4,0 m/s.

Colorazioni disponibili

codice	descrizione
1072300	Bocchetta GM27 con passante BIANCA
1072298	Bocchetta GM27 con passante GRIGIA
1072299	Bocchetta GM27 con passante ANTRACITE
1072295	Bocchetta GM27 con passante CELESTE
1072296	Bocchetta GM27 con passante AZZURRO
1072297	Bocchetta GM27 con passante SABBIA

Dimensioni in mm

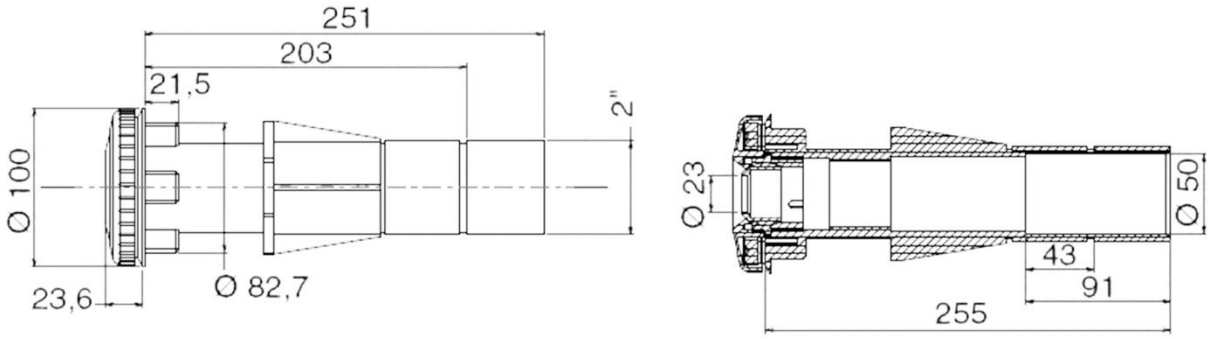

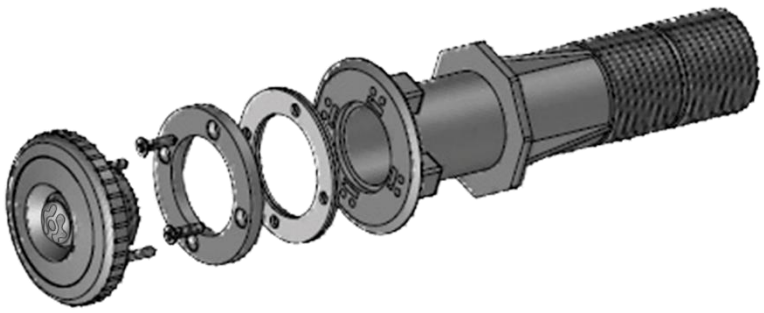

Note:

- Le informazioni contenute nel presente documento possono variare a discrezione del redigente, senza preavviso, contestualmente alle modifiche del prodotto in oggetto al presente documento: sarà onere del cliente all’atto dell’ordine verificare la persistente corrispondenza del prodotto alla scheda informativa.
- Eventuali schemi tecnici riprodotti nel presente documento hanno valenza puramente informativa e non sono validi ai fini normativi.