ΤΕΧΝΙΚΟ ΔΕΛΤΙΟ

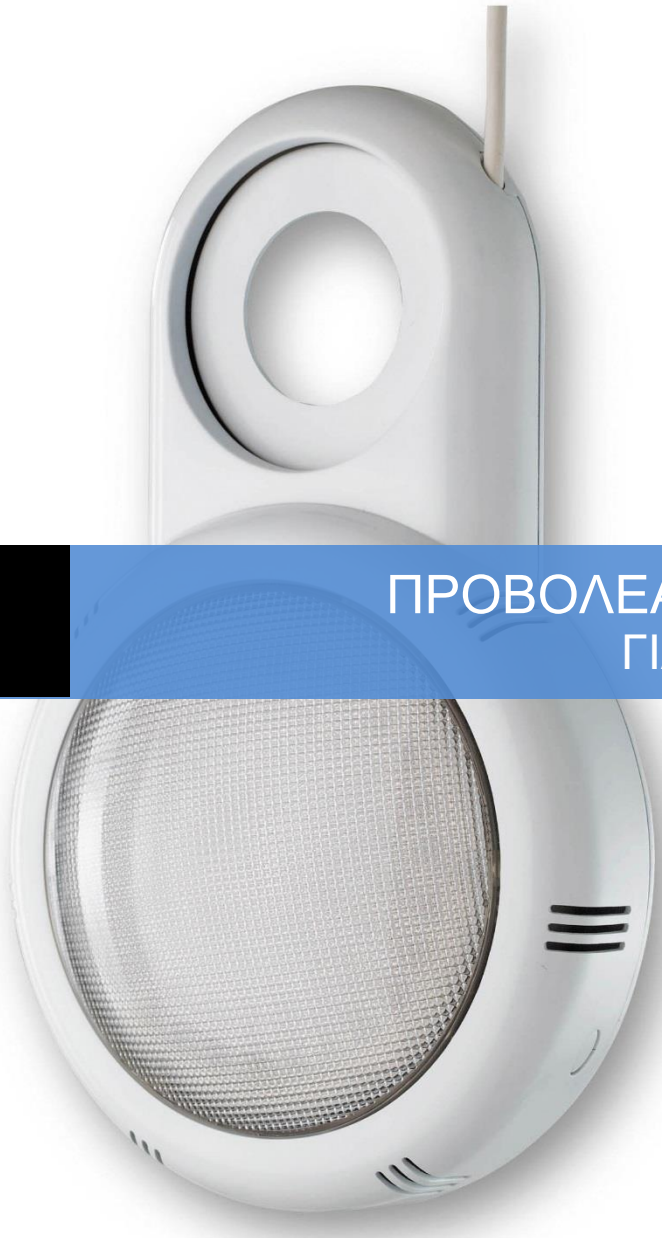

C.P.A. S.R.L.

ΠΡΟΒΟΛΕΑΣ LED EXTRA FLAT
ΓΙΑ ΥΠΕΡΓΕΙΕΣ ΠΙΣΙΝΕΣ

Χαρακτηριστικά προβολέα Led extra flat

Σχεδιασμένος για εύκολη εγκατάσταση, χωρίς ειδικά εργαλεία, ο επίπεδος προβολέας LED μπορεί να τοποθετηθεί σε οποιαδήποτε άκαμπτη τοιχοποιία πάνω από το έδαφος, με τουλάχιστον μία είσοδο θηλυκού εσωτερικού σπειρώματος 1,5 .

✓ **ΑΝΘΕΚΤΙΚΟΣ**
Κατασκευασμένος με ένεση πολυανθρακικό που του δίνει υψηλή αντοχή σε θερμικό σοκ, στη θερμότητα και στα επιθετικά προϊόντα που χρησιμοποιούνται για τη χημική επεξεργασία του νερού.

✓ **ΑΠΟΤΕΛΕΣΜΑΤΙΚΟΣ**
Η οπτική, στερεωμένη με συγκόλληση δια τριβής, αναπτύχθηκε για υδρόβιο φωτισμό επιτρέποντας μια ομοιογενή κατανομή φωτός, αρμονική που δεν τυφλώνει τους λουόμενους.

✓ **ΟΙΚΟΝΟΜΙΚΟΣ**
Η πηγή φωτός που αποτελείται από LED επιτρέπει στο χρήστη εξοικονόμιση ενέργειας.

✓ **ΕΤΟΙΜΟΣ ΓΙΑ ΧΡΗΣΗ**
Ο επίπεδος προβολέας led παρέχεται σε ένα κιβώτιο KIT με καλώδιο 6 μέτρων, μετασχηματιστή 10W ~ 230V / 12VAC εξόδου ηλεκτρικής ισχύος, ασύρματο τηλεχειριστήριο και εσωτερική είσοδο θηλυκού σπειρώματος 1,5.

✓ **ΕΥΚΟΛΗ ΕΓΚΑΤΑΣΤΑΣΗ**
Απλώς αφαιρέστε το κάλυμμα του προβολέα και ξεβιδώστε το ακροφύσιο εισαγωγής. Τοποθετήστε τον προβολέα μπροστά από τη διέλευση τοίχου και βιδώστε ξανά το ακροφύσιο. Εάν το υπάρχον μοντέλο ακροφυσίου δεν είναι κατάλληλο, χρησιμοποιήστε αυτό που παρέχεται. Περάστε το καλώδιο κάτω από την άκρη και συνδέστε το σε μια πρίζα.

Τεχνικά χαρακτηριστικά του Προβολέα Led extra flat

	IT	IT
LED	18	36
T [Kelvin]	6500k Bianco	RGB
CRI	87	-
⌛	10 000h	15 000h
Prog.	1 colore	7 colori 3 sequenze
🔑	On/Off	On/Off + telecomando radio
V . Hz	~12V/50~60HZ	~12V/50~60HZ
Φ 180°	804 lumens ±10%	203 lumens ± 10% full RGB
P max	9,7W ± 1%	7,8W ± 10%
Φ 120°	660 lumens ±10%	-
P >1h	8,7W ± 1%	-
PF	0,78	0,72
ON OFF	> 100 000	> 100 000

Η διάρκεια ζωής παρέχεται ως ένδειξη σύμφωνα με τις πληροφορίες των κατασκευαστών. Αυτή η διάρκεια μπορεί να ποικίλλει ανάλογα με τη συχνότητα χρήσης αλλά και με τις σημαντικές διακυμάνσεις στην ηλεκτρική ενέργεια. Για παράδειγμα, μια λάμπα που ανάβει 4 ώρες ανά διανυκτέρευση για περίοδο 6 μηνών ανά έτος μπορεί να έχει διάρκεια ζωής περίπου 20 χρόνια.

Διαστάσεις προβολέα Led extra flat

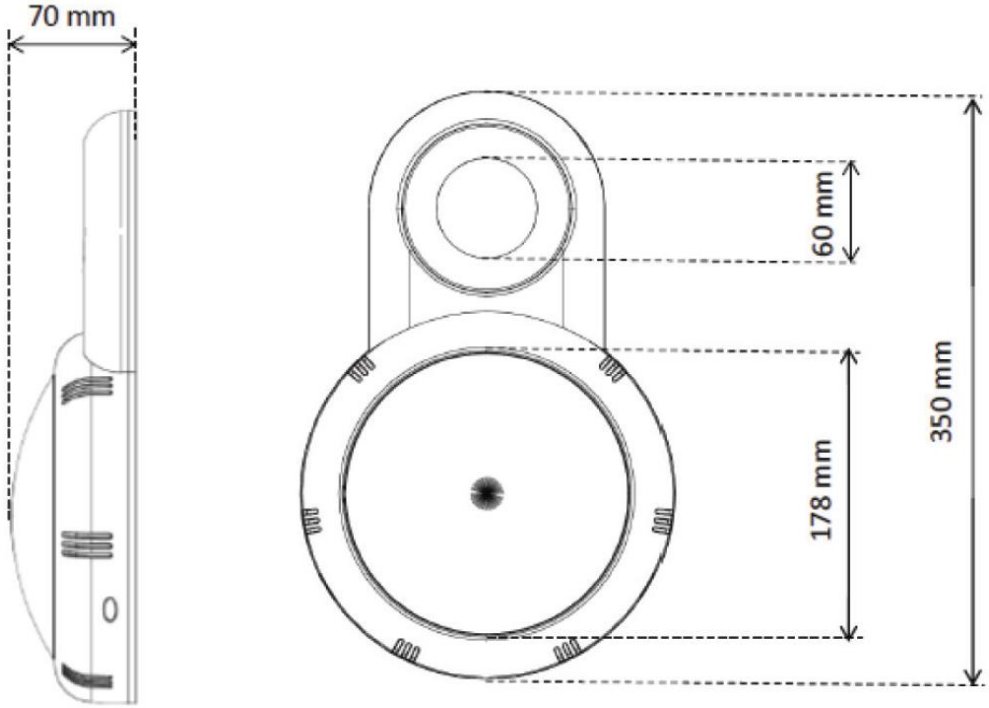

Μοντέλα προβολέα Led extra flat

Κωδικός	
1070205	Προβολέας Led – για υπέργειες πισίνες – 18 LED 9,7 W – 12 Vac - λευκό

Χειριστήριο ανάφλεξης με σύνδεση σε διακόπτη ON / OFF.
Μετασχηματιστής 10W ~ 230V / 12V, παρέχεται καλώδιο 6 μέτρων και ακροφύσιο εισόδου.

Κωδικός	
1070125	Προβολέας Led – για υπέργειες πισίνες - 36 LED 7 W -12Vac με τηλεχειριστήριο - RGB

Για να δημιουργήσετε χρωματιστά περιβάλλοντα στο νερό, αυτός ο προβολέας προσφέρει 7 σταθερά χρώματα και 3 αυτόματα προγράμματα. Η μοναδική οπτική εξασφαλίζει ένα αρμονικό συνδυασμό χρωμάτων.
Ο χειρισμός ανάφλεξης πραγματοποιείται από ένα ολοκληρωμένο ασύρματο σύστημα που εξασφαλίζει τέλεια σύνδεση και συγχρονισμό.
Μνήμη του τελευταίου προγράμματος που χρησιμοποιήθηκε και λειτουργία επαναφοράς.
Μετασχηματιστής 10W ~ 230V / 12V, καλώδιο 6 μέτρων και ακροφύσιο εισόδου.
IP68 (1m)

ΚΛΑΣΗ III

Εύρος χρωμάτων

Φως RGB
με 11 σταθερά χρώματα και 5 αυτόματα προγράμματα

1070125	Προβολέας Led – για υπέργειες πισίνες– 36 LED 7 W 12 Vac με τηλεχειριστήριο

Λευκό φως

1070205	Προβολέας Led – για υπέργειες πισίνες – 18 LED 9,7 W – 12 Vac λευκό

Συστάσεις για την εγκατάσταση του Προβολέα Led extra flat

Περάστε το καλώδιο κάτω από την άκρη για να μην το τραβίξετε άθελά σας.

Κατά την πρώτη χρήση, είναι απαραίτητο να ρυθμίσετε το τηλεχειριστήριο που παρέχεται μαζί με τον προβολέα.

Για να εκτελέσετε εύκολα αυτή τη λειτουργία, συνδέστε το μετασχηματιστή σε πρίζα με διακόπτη On / Off.

Ο μετασχηματιστής 230V / 12VAC που τροφοδοτεί το σύστημα πρέπει να είναι συνδεδεμένος σε πρίζα σε απόσταση τουλάχιστον 3,5 μέτρων από την πισίνα, προστατευμένος από την εκτόξευση νερού και συνδεδεμένος με τη γη.

Μετά από κάθε χρήση, συνιστάται να αποσυνδέσετε τον μετασχηματιστή από την πρίζα.

Εγκατάσταση του Προβολέα Led extra flat

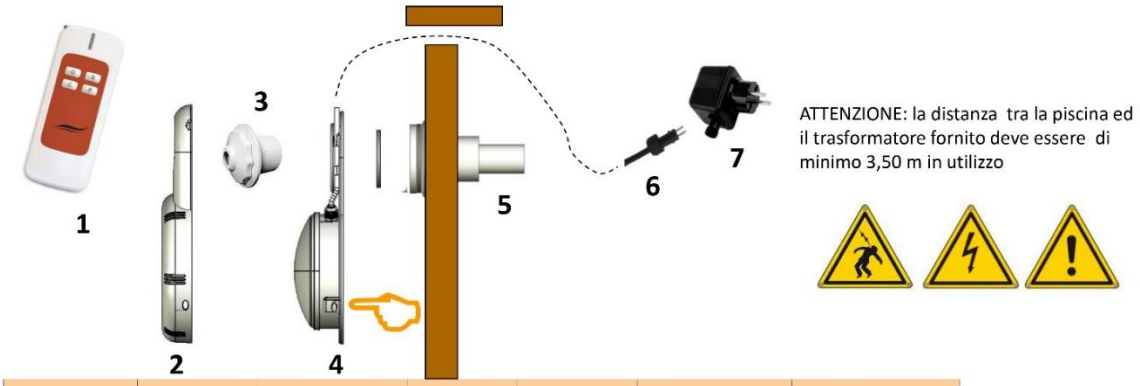

Telec. radio	Coperchio avanti	Bocchetta d'immissione	Supporto	Passante di parete	Cavo elettrico 12 VAC	Trasformatore 12 VAC
1	2	3	4	5	6	7

1. Σηκώστε το καπάκι (2), πιέζοντας με τα δάχτυλά σας στα δύο κλιπ.
2. Ξεβιδώστε το ακροφύσιο εισαγωγής (3) και αφαιρέστε το από τη διέλευση τοίχου (5).
3. Τοποθετήστε το στήριγμα (4) ευθυγραμμίζοντας το στην οπή της διέλευσης τοίχου.
4. Βιδώστε ξανά το ακροφύσιο εισαγωγής (3) για να ασφαλίσετε το στήριγμα (4). (Σε ορισμένες περιπτώσεις κολλήστε την άρθρωση στο πίσω μέρος (4) για να ενισχύσετε την εγκατάσταση)
5. Επανατοποθετήστε το μπροστινό κάλυμμα (1) συνδέοντας το πάνω μέρος και στη συνέχεια πιέζοντας τα δύο κλιπ.
6. Συνδέστε στο καλώδιο στο παρεχόμενο μετασχηματιστή (7) βιδώνοντας την υποδοχή (Συνιστάται να περάσει το καλώδιο κάτω από το επιχείλιο της πισίνας).
7. Συνδέστε τον μετασχηματιστή (7) σε γειωμένη πρίζα 220/230 VAC, ο προβολέας θα ανάψει.
8. Ρυθμίστε το τηλεχειριστήριο.

Σημειώσεις
Οι πληροφορίες που περιέχονται σε αυτό το έγγραφο ενδέχεται να διαφοροποιηθούν κατά τη διακριτική ευχέρεια του συντάκτη, χωρίς προειδοποίηση, ανάλογα τις τροποποιήσεις του εν λόγω προϊόντος. θα είναι ευθύνη του πελάτη κατά την παραγγελία να επαληθεύσει την αντιστοιχία του προϊόντος με το φύλλο πληροφοριών.
Τυχόν τεχνικά διαγράμματα που αναπαράγονται σε αυτό το έγγραφο προορίζονται μόνο για ενημερωτικούς σκοπούς και δεν ισχύουν για κανονιστικούς σκοπούς