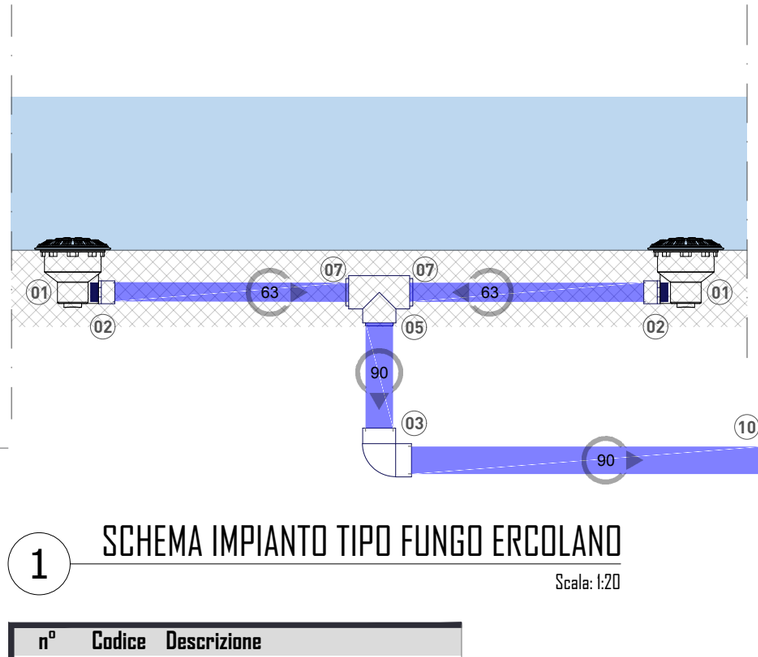

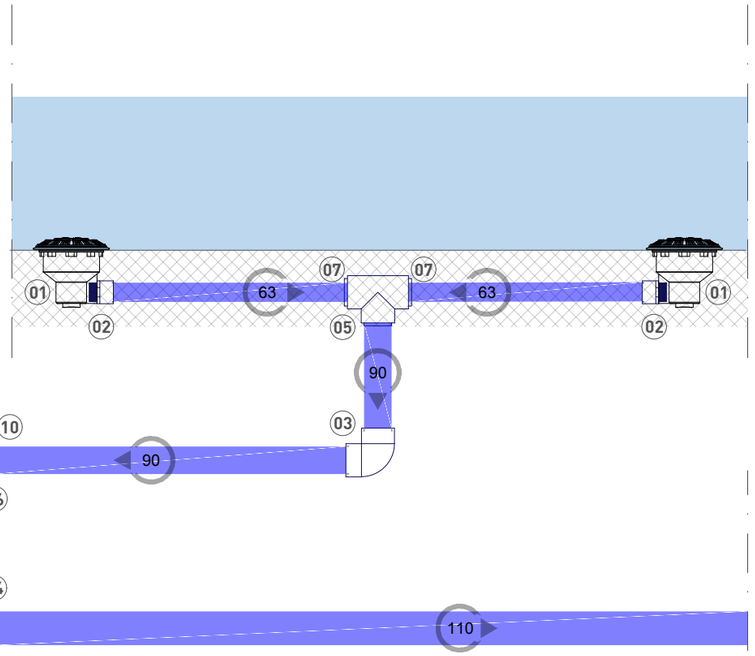

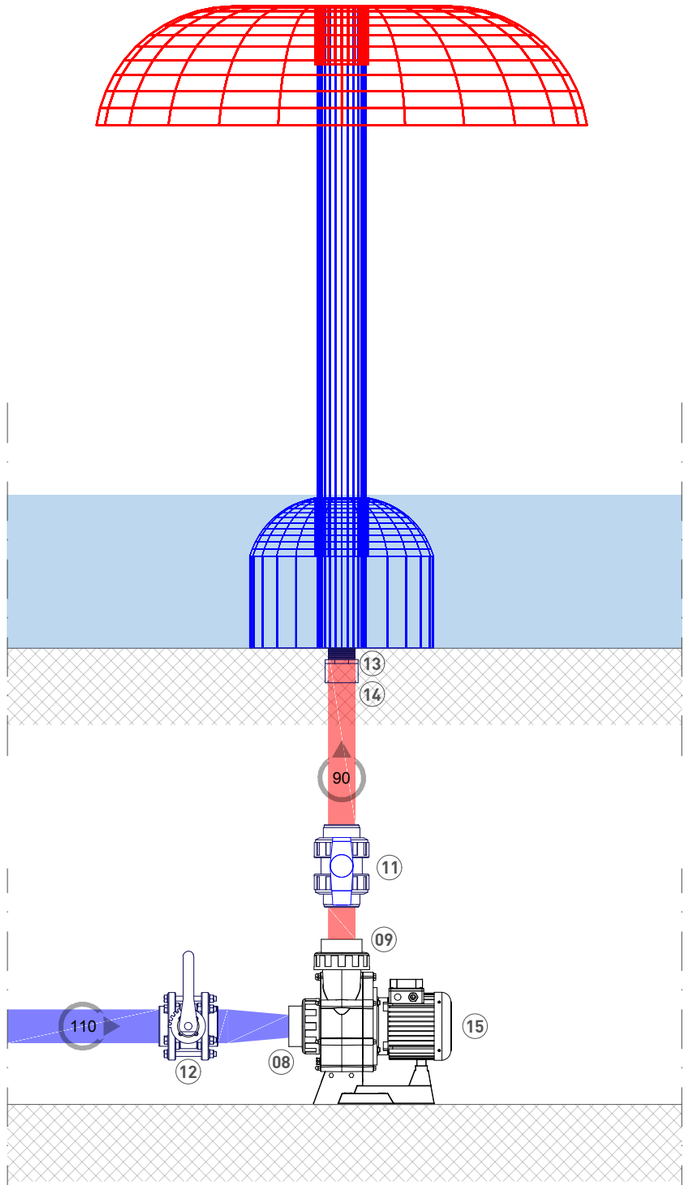

1 SCHEMA IMPIANTO TIPO FUNGO ERCOLANO

Scala: 1:20

n°	Codice	Descrizione
01	1070033	Pottezzo di fondo antivortex
02	1035107	Adattatore M fil. 63x75x2"
03	1035006	G90° ad incollare Ø90
04	1035007	G90° ad incollare Ø110
05	1005077	T da incollare Ø90
06	1035078	T da incollare Ø110
07	1035148	Riduzione da incollare 90x63
08	1035151	Riduzione da incollare 110x75
09	1035149	Riduzione da incollare 90x75
10	1035152	Riduzione da incollare 110x90
11	1035295	Valvola a sfera Ø90
12	1035317	Valvola a farfalla Ø110
12 a	1035823	Vite/dado/2 rondelle zincati 16x120
12 b	1035243	Collare Ø 110
12 c	1035317	Valvola a farfalla Ø110
12 d	1035223	Flangia Ø 110
12 e	1035234	Guarnizione piatta Ø 110
13	1041274	Ancoraggio fungo Ercolano
14	1035111	Adattatore M fil. 90x110x2"1/2
15	1040027	Pompa Adria 3Hp 2.20 kW

20cm

0 40cm

C.P.A. srl
Via D. Castelli, 71 - 12060 Roddi - CN
email : ufficiotecnico@cpa-piscine.it

SCHEMA IMPIANTO TIPO

FUNGO ERCOLANO

Id. Unico	--
Committente	C.P.A. srl

Rev.	Data	Disegnatore	Controllore
00	13/03/2020	geom. E. Costantino	M. Cussino

Il presente disegno non può essere riprodotto, copiato, modificato o comunicato a terzi senza autorizzazione scritta.

file sch_impianto_fungo_ercolano_1041270_1041271_1041272_cpasrl

A3
foglio
1 di 01
scala
1/50
dis. n°
01