FILTRI A CARTUCCIA

Filtro a cartuccia KFC 75 - 100 - 150

Cod. 1080147 - 1080148 - 1080149

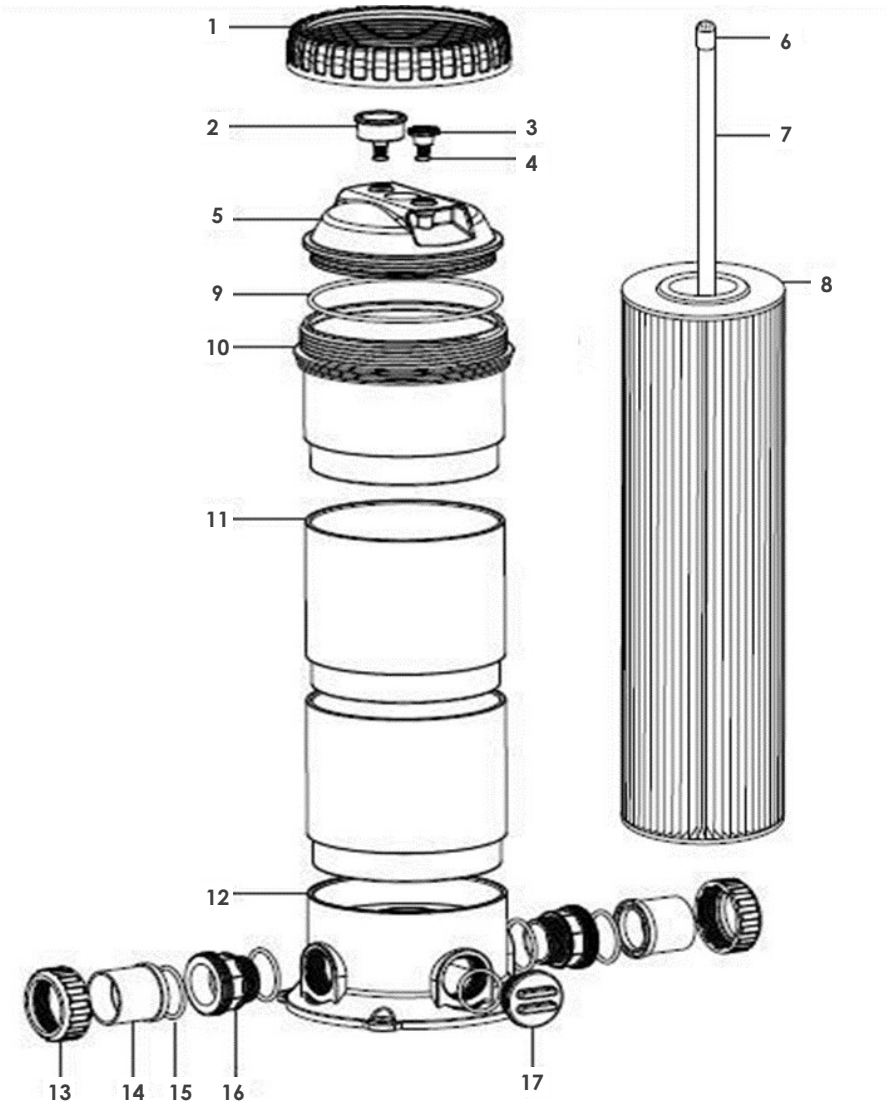

Rev. *2019-06-17*

RIF.	CODICE	DESCRIZIONE
1	600-00731	Anello di chiusura
2	600-00791	Manometro 1/4"
3	600-00732	Valvola di rilascio aria
4	600-00733	O'ring della valvola di rilascio aria
5	600-00734	Coperchio
8a	1080153	Cartuccia KFC 50 h 364,5 ø 183mm
8b	1080152	Cartuccia KFC 75 h 544,5 Ø 183mm
8c	1080155	Cartuccia KFC 100 h 724,5 Ø 183mm
8d	1080156	Cartuccia KFC 150 h 904,5 Ø 183mm
9	600-00737	O'ring coperchio
	600-00739	Kit collegamento (13,14,15,16)
13	600-00741	Ghiera
14	600-00742	Adattatore
15	600-00743	O'ring
16	600-00744	Raccordo
17	600-00746	Tappo