SCHEDA TECNICO INFORMATIVA

C.P.A. S.R.L.

LAMPADA UV-C MEDIA PRESSIONE

-

C.P.A. srl
Via Don Demetrio Castelli, 71 - 12060 RODDI (CN)
Tel. 0173.615693 - Fax 0173.620922
www.cpa-piscine.it
cpa@cpa-piscine.it

Descrizione

La serie UV-S 600 di sistemi per la sterilizzazione dell'acqua con raggi UV comprende diversi modelli, a seconda della portata dell'impianto e della tipologia di montaggio richiesta.
Le lampade sono a media pressione e i collettori sono in acciaio AISI 316L.
Il sistema viene montato in modo da garantire la sterilizzazione del 100% dell'acqua filtrata ed è gestito da una centralina elettronica a microprocessore, disponibile in due versioni.
Su richiesta la centralina di controllo può essere dotata di una uscita a 4-20 mA per segnale temperatura/irraggiamento e di un allarme sonoro per segnalazione delle anomalie.

Caratteristiche corpo lampada

Modello	UV-S 601	UV-S 602	UV-S 603	UV-S 604	UV-S 605	UV-S 606	UV-S 607	UV-S 608
Portata max (m^3/h)	40	90	130	250	350	500	750	1200
Lampade a media pressione	1 x 1000W	1 x 2000W	1 x 2500W	1 x 3500W	2 x 2500W	2 x 3500W	3 x 3500W	4 x 3500W
Raccordi idraulici (PN10)	DN80	DN100	DN150	DN200	DN200	DN250	DN300	DN400
Dose UV-C	800 J/m^2							
Materiale collettore	acciaio AISI 316L							
Pressione di lavoro	max 9 bar							
Sistema di pulizia	a rastrelliera ad azionamento manuale							
Quadro elettronica L x H x P (mm)	400 x 700 x 300				da definire in base alle esigenze dell'impianto			

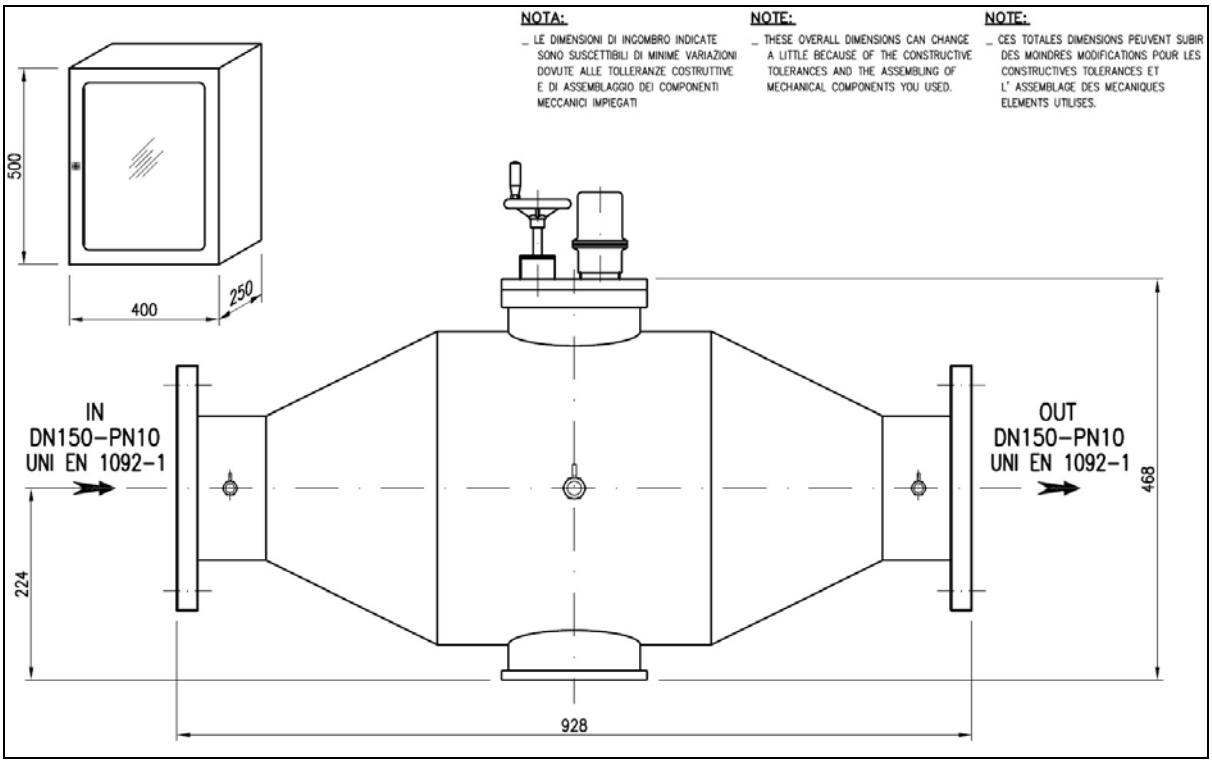

Caratteristiche centralina di controllo

Centralina elettronica di controllo a microprocessore con display LCD per serie UV-S 600.	**Versione "H"**	**Versione "HA"**
Grado di protezione	IP55	
Temperatura ambiente	da 2 a 40°C	
Alimentazione elettrica	380/400 V	
Interruttore generale magnetotermico	X	
Contatore totale	X	
Contatore resettabile con avviso fine vita lampada	X	
Controllo buon funzionamento delle lampade	X	
Controllo temperatura all'interno del quadro elettrico	X	
Allarme visivo di anomalia	X	
Relè allarme contatto pulito NA/NC	X	
Relè allarme uscita 230 V, NA/NC, 2A max	X	
Monitoraggio temperatura e irraggiamento con soglie allarme preimpostate	X	
Spegnimento automatico dell'impianto per alta temperatura del quadro/collettore	X	
Sistema di pulizia ad azionamento automatico	-	X

Note

- Le informazioni contenute nel presente documento possono variare a discrezione del redigente, senza preavviso, contestualmente alle modifiche del prodotto in oggetto al presente documento: sarà onere del cliente all'atto dell'ordine verificare la persistente corrispondenza del prodotto alla scheda informativa.
- Eventuali schemi tecnici riprodotti nel presente documento hanno valenza puramente informativa e non sono validi ai fini normativi