SCHEDA TECNICO INFORMATIVA

C.P.A. S.R.L.

BOCCHETTE DA FONDO IN ABS

C.P.A. srl
Via Don Demetrio Castelli, 71 - 12060 RODDI (CN)
Tel. 0173.615693 - Fax 0173.620922
www.cpa-piscine.it
cpa@cpa-piscine.it

Caratteristiche

- Struttura in ABS
- Possibilità di regolazione del flusso
- Portata nominale da 2 a 12 m^3/h
- Flange e guarnizioni per accoppiamento a liner – telo PVC armato
- Attacco filettato maschio da 2”
- Attacco ad incollaggio femmina da 50Ø

Dimensioni ed ingombri

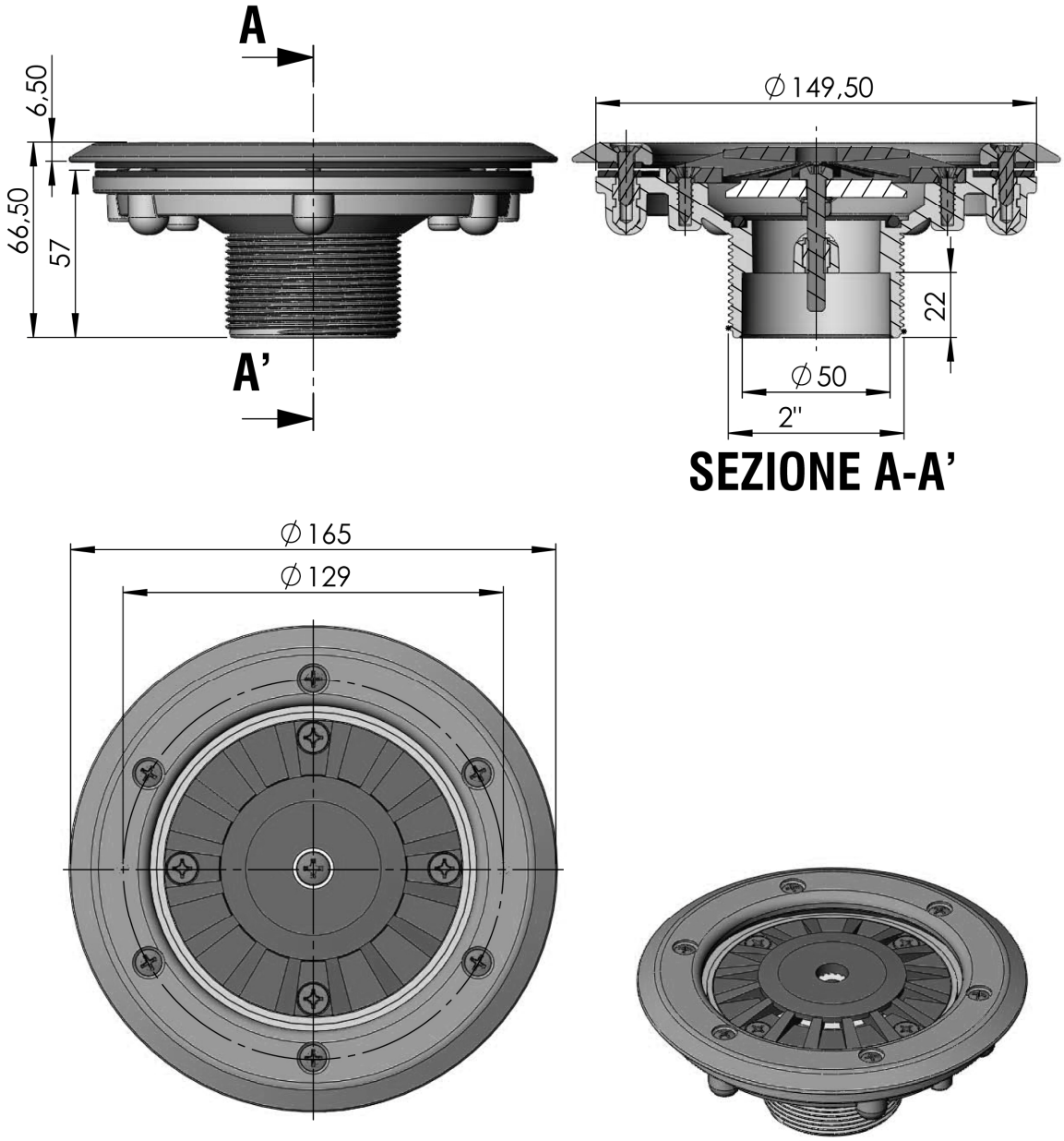

Note

- Le informazioni contenute nel presente documento possono variare a discrezione del redigente, senza preavviso, contestualmente alle modifiche del prodotto in oggetto al presente documento: sarà onere del cliente all’atto dell’ordine verificare la persistente corrispondenza del prodotto alla scheda informativa.
- Eventuali schemi tecnici riprodotti nel presente documento hanno valenza puramente informativa e non sono validi ai fini normativi